SIEMENS

Лист тех. данных 3RM1002-1AA04

MOTOR STARTER 3RM1 SIRIUS DIRECT STARTER 500 V, 0,4-2,0 A, 24 V DC SCREW-TYPE CONNECTION SYSTEM



Рисунок аналогичен

Общие технические данные:	
Фирменное название продукта	SIRIUS
Наименование продукта	Пускатель двигателя
Исполнение продукта	с электронной защитой от перегрузки
Класс срабатывания	CLASS 10A
Степень защиты IP	IP20
Пригодность к использованию соединитель приборов 3ZY12	да
Функция продукта функция самозащиты прибора	да
Исполнение защиты двигателя	электронный
Функция продукта регулируемое ограничение тока	да
Высота установки при высоте над уровнем моря максимальное	4 000 m
Температура окружающей среды	
• во время эксплуатации	-25 ... +60 °C
• во время транспортировки	-40 ... +70 °C
• во время хранения	-40 ... +70 °C
Относительная влажность воздуха во время эксплуатации	10 ... 95 %

Возможны изменения.
© Copyright Siemens AG

Давление воздуха согласно SN 31205	900 ... 1 060 hPa
Стойкость к шоку	6g / 11 мс
Виброустойчивость	1 ... 6 Гц, 15 мм; 20 м/с², 500 Гц
Прочность по отношению к импульсному напряжению расчетное значение	6 kV
Напряжение изоляции расчетное значение	500 V
Механический срок службы (коммутационные циклы) типовое	30 000 000
Проводная интерференция	
• вследствие наброса проводник-проводник согласно IEC 61000-4-5	1 кВ
• вследствие наброса проводник-земля согласно IEC 61000-4-5	2 kV
• вследствие импульса согласно IEC 61000-4-4	3 кВ / 5 кГц
• вследствие высокочастотного излучения согласно IEC 61000-4-6	10 В
Электростатическая разрядка согласно IEC 61000-4-2	4 кВ контактный разряд / 8 кВ воздушный разряд
связанное с полем ВЧ-излучение помех согласно CISPR11	класс B для жилого, коммерческого и предпринимательского сектора
связанное с проводкой ВЧ-излучение помех согласно CISPR11	класс B для жилого, коммерческого и предпринимательского сектора
Максимально допустимое напряжение для надёжного размыкания	
• между силовой и вспомогательной цепями	500 V
• между цепью тока управления и цепью вспомогательного тока	250 V
Условное обозначение согласно DIN 40719 с дополнением согласно IEC 204-2 согласно IEC 750	Q
Условное обозначение согласно DIN EN 61346-2	Q

Безопасность:	
Защита от прикосновения во избежание электрического удара	с защитой пальцев рук

Цепь главного тока:	
Число полюсов для главной электрической цепи	3
рабочее напряжение расчетное значение максимальное	500 V
Относительный симметричный допуск рабочего напряжения	10 %
Рабочая частота	
• 1 расчетное значение	50 Hz
• 2 расчетное значение	60 Hz

© Copyright Siemens AG

Относительный симметричный допуск рабочей частоты	10 %
Рабочий ток при AC-53a при 400 В при температуре окружающей среды 40 °C расчетное значение	2 A
Минимальная нагрузка в % от I_M	20 %
Мощность потерь [Вт] типовое	0,3 W
регулируемый параметр срабатывания, ток зависящего от тока расцепителя перегрузки	0,4 ... 2 A
Эксплуатационная мощность для трёхфазного двигателя при 400 В при 50 Гц	0,09 ... 0,75 kW
Частота коммутации максимальное	1 1/s
Цепь тока управления/ управление:	
Вид напряжения управляющего напряжения питания	Постоянный ток
Управляющее напряжение питания 1	
• при постоянном токе расчетное значение	24 V
Коэффициент рабочего диапазона, управляющее напряжение питания, расчетное значение	
• при постоянном токе	0,8 ... 1,25
Ток в цепи управления	
• при постоянном токе	
— в режиме ожидания	25 mA
— во время эксплуатации	70 mA
— при включении	150 mA
Входное напряжение на цифровом входе	
• при сигнале <1>	
— при постоянном токе	15 ... 30 V
• при сигнале <0>	
— при постоянном токе	0 ... 5 V
Входной ток на цифровом входе	
• при сигнале <1>	
— при постоянном токе	11 mA
• при сигнале <0>	
— при постоянном токе	1 mA
Время задержки включения	60 ... 90 ms
Время задержки отключения	60 ... 90 ms
Вспомогательный контур:	
Количество переключающих контактов для вспомогательных контактов	1
Рабочий ток вспомогательных контактов	
• при AC-15 при 230 В максимальное	3 A
• при DC-13 при 24 В максимальное	1 A

© Copyright Siemens AG

Монтаж/ крепление/ размеры:	
Монтажное положение	вертикально, горизонтально, стоит
Вид крепления	винтовое и защёлкивающееся крепление на стандартной монтажной шине 35 мм
Ширина	22,5 mm
Высота	100 mm
Глубина	141,6 mm

Подсоединения/ клеммы:	
Исполнение электрического подключения	
• для главной электрической цепи	винтовой зажим
• для вспомогательных цепей и цепей управления	винтовой зажим
Вид подключаемых поперечных сечений проводов для главных контактов	
• однопроводный	1x (0,5 ... 4 мм²), 2x (0,5 ... 2,5 мм²)
• тонкопроволочный	
— с обработкой концов жил	1x (0,5 ... 2,5 мм²), 2x (0,5 ... 1,5 мм²)
Вид подключаемых поперечных сечений проводов при проводах AWG для главных контактов	1x (20 ... 12), 2x (20 ... 14)
Вид подключаемых поперечных сечений проводов для вспомогательных контактов	
• однопроводный	1x (0,5 ... 2,5 мм²), 2x (1,0 ... 1,5 мм²)
• тонкопроволочный	
— с обработкой концов жил	1x (0,5 ... 2,5 мм²), 2x (0,5 ... 1 мм²)
Вид подключаемых поперечных сечений проводов при проводах AWG для вспомогательных контактов	1x (20 ... 14), 2x (18 ... 16)

Номинальная нагрузка UL:	
Ток полной нагрузки (FLA) для 3-фазного электродвигателя при 480 В расчетное значение	2 A
отдаваемая механическая мощность [л.с]	
• для 1-фазного двигателя трехфазного тока	
— при 230 В расчетное значение	0,125 hp
• для 3-фазного электродвигателя	
— при 200/208 В расчетное значение	0,333 hp
— при 220/230 В расчетное значение	0,333 hp
— при 460/480 В расчетное значение	0,75 hp

Сертификаты/допуски к эксплуатации

Возможны изменения.
© Copyright Siemens AG

General Product Approval					Declaration of Conformity
CCC	CSA	GOST	UL	EAC	EG-Konf.

Test Certificates		other	
Typprüfbescheinigung/Werkszeugnis	spezielle Prüfbescheinigungen	Umweltbestätigung	Bestätigungen

Дополнительная информация

Information- and Downloadcenter (каталоги, брошюры,...)
http://www.siemens.com/industrial-controls/catalogs

Industry Mall (Каталог и система обработки заказов)
https://mall.industry.siemens.com/mall/ru/ru/Catalog/product?mlfb=3RM10021AA04

Онлайн-генератор Cax
http://support.automation.siemens.com/WW/CAXorder/default.aspx?lang=en&mlfb=3RM10021AA04

Service&Support (руководства, инструкции по эксплуатации, сертификаты, указания, FAQ,...)
https://support.industry.siemens.com/cs/ww/en/ps/3RM10021AA04

Банк изображений (фотографии продуктов, двухмерные размерные чертежи, трехмерные модели, схемы приборов, макросы EPLAN, ...)
http://www.automation.siemens.com/bilddb/cax_de.aspx?mlfb=3RM10021AA04&lang=en

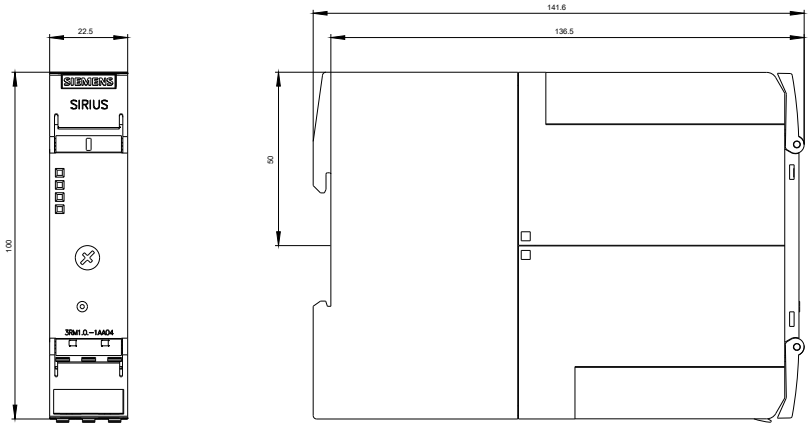

© Copyright Siemens AG

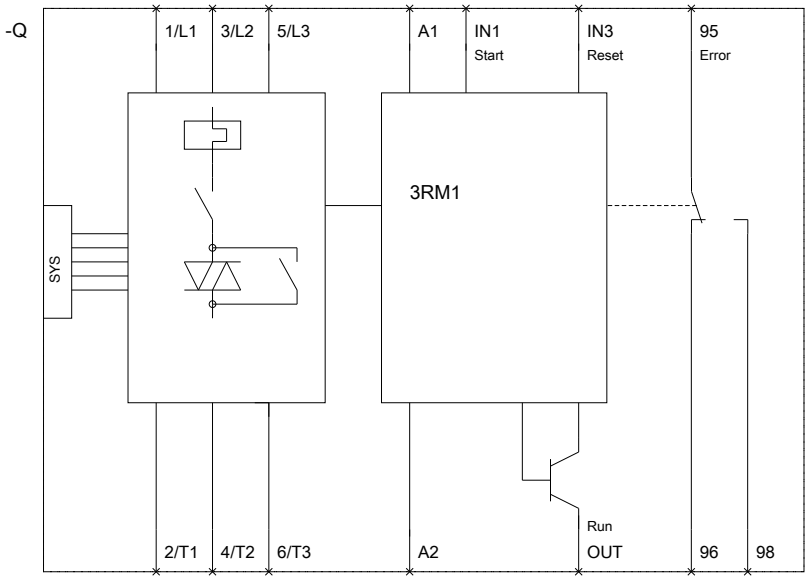

последнее изменение: 21.03.2016

Возможны изменения.
© Copyright Siemens AG