SIEMENS

Лист тех. данных 3RQ3055-1SM30

OUTPUT COUPLING DEVICE, OPTOCOUPLER 1 NO CONTACT,TRANSISTOR, 24V DC OUTPUT MAX 30V DC, 5A SCREW TERMINAL, WIDTH 6.2MM



Рисунок аналогичен

Фирменное название продукта		SIRIUS
Общие технические данные:		
Компонент продукта Цоколь со штырьками		нет
Компонент продукта релейный выход		нет
Компонент продукта Выход проводника		да
принятая активная мощность	W	0,3
Напряжение изоляции для категории перенапряжения III согласно IEC 60664		
• при степени загрязнения 3 расчетное значение	V	50
Вид напряжения		пост. ток
термический ток	A	5
Исполнение переключательной функции принудительно ведомый		нет
Падение напряжения в состоянии переключения максимальное	mV	80
Коммутационное перенапряжение полупроводниковых выходов		
• при постоянном токе	V	10 ... 30

Возможны изменения.
© Copyright Siemens AG

Допустимая токовая нагрузка полупроводниковых выходов		
• при постоянном токе	mA	5 ... 5 A
Ток утечки электроники при управлении сигналом <0>	mA	0,02
Стойкость к шоку согласно IEC 60068-2-27		полуволна синусоиды 15г / 11 мсек
Виброустойчивость согласно IEC 60068-2-6		6 ... 150 Гц: 2g
Прочность по отношению к импульсному напряжению расчетное значение	kV	2,5
Степень защиты IP		IP20
Условное обозначение		
• согласно DIN EN 81346-2		K
• согласно DIN EN 61346-2		K
Исполнение индикации Светодиод		да

Цепь тока управления/ управление:		
Управляющее напряжение питания		
• при постоянном токе расчетное значение	V	11 ... 30
Коэффициент рабочего диапазона, управляющее напряжение питания, расчетное значение		
• при постоянном токе		1 ... 1

Вспомогательный контур:		
Исполнение электрического подключения для вспомогательных цепей и цепей управления		винтовой зажим
Количество замыкающих контактов для вспомогательных контактов		1

Входы/ Выходы:		
Характеристика выхода с защитой от коротких замыканий		да

Электромагнитная совместимость:		
ЭМС излучение помех согласно IEC 60947-1		условия A (промышленная зона)
ЭМС помехоустойчивость согласно IEC 60947-1		соответствует классу резкости 3
Связанная с полем подача энергии помех согласно IEC 61000-4-3		10 В/m
Проводная интерференция		
• вследствие наброса проводник-земля согласно IEC 61000-4-5		2 kV
• вследствие наброса проводник-проводник согласно IEC 61000-4-5		1 кВ
• вследствие импульса согласно IEC 61000-4-4		2 kV
Электростатическая разрядка согласно IEC 61000-4-2		контактный разряд 6 кВ / воздушный разряд 8 кВ

Подсоединения/ клеммы:

© Copyright Siemens AG

Вид подключаемых поперечных сечений проводов		
• однопроводный		1x (0,25 ... 2,5 mm²)
• тонкопроволочный с обработкой концов жил		1x (0,25 ... 1,5 мм²)
• при проводах AWG однопроводный		1 x (20 ... 14)
Поперечное сечение подключаемого провода		
• однопроводный	mm²	0,25 ... 2,5
• тонкопроволочный с обработкой концов жил	mm²	0,25 ... 1,5
Номер AWG в качестве закодированного поперечного сечения подключаемого провода		
• однопроводный		20 ... 14
Крутящий момент затяжки при винтовом соединении	N·m	0,5 ... 0,6
Длина проводки		
• при постоянном токе максимальное	m	1 000

Монтаж/ крепление/ размеры:

Монтажное положение		любой
Вид крепления		крепление с защелкой
Высота	mm	93
Ширина	mm	6,2
Глубина	mm	72,5
соблюдаемое расстояние		
• при рядном монтаже		
— спереди	mm	0
— сзади	mm	0
— сверху	mm	0
— снизу	mm	0
— сбоку	mm	0
• до заземленных частей		
— спереди	mm	0
— сзади	mm	0
— сверху	mm	0
— снизу	mm	0
— сбоку	mm	0
• до находящихся под напряжением частей		
— спереди	mm	0
— сзади	mm	0
— сверху	mm	0
— снизу	mm	0
— сбоку	mm	0

Условия окружающей среды:

Возможны изменения.
© Copyright Siemens AG

Высота установки при высоте над уровнем моря максимальное	m	2 000
Температура окружающей среды		
• во время эксплуатации	°C	-25 ... +60
• во время хранения	°C	-40 ... +85
• во время транспортировки	°C	-40 ... +85
Относительная влажность воздуха во время эксплуатации	%	10 ... 95

Дополнительная информация

Information- and Downloadcenter (каталоги, брошюры,...)
http://www.siemens.com/industrial-controls/catalogs

Industry Mall (Каталог и система обработки заказов)
http://www.siemens.com/industrymall

Онлайн-генератор Cax
http://support.automation.siemens.com/WW/CAXorder/default.aspx?lang=en&mlfb=3RQ30551SM30

Service&Support (руководства, инструкции по эксплуатации, сертификаты, указания, FAQ,...)
https://support.industry.siemens.com/cs/ww/en/ps/3RQ30551SM30

Банк изображений (фотографии продуктов, двухмерные размерные чертежи, трехмерные модели, схемы приборов, макросы EPLAN, …)
http://www.automation.siemens.com/bilddb/cax_de.aspx?mlfb=3RQ30551SM30&lang=en

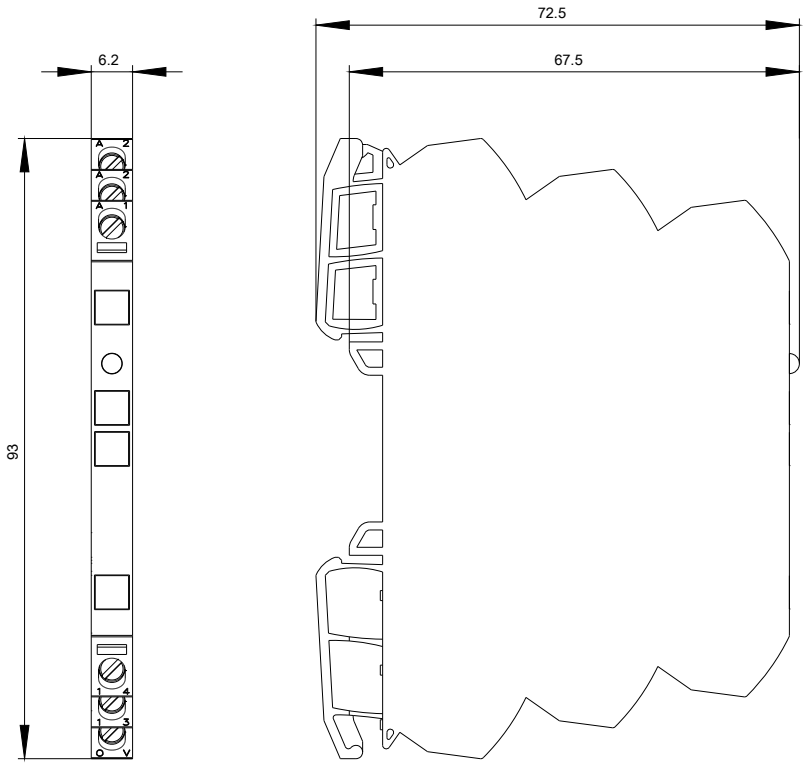

© Copyright Siemens AG

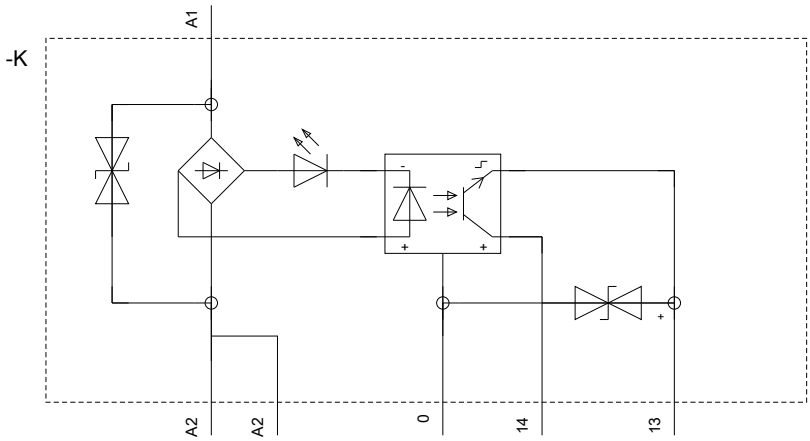

последнее изменение: 04.04.2016

Возможны изменения.
© Copyright Siemens AG