SIEMENS

Лист тех. данных 3RT1036-3KF44-0LA0

CONTACTOR, AC-3 22KW/400V, DC 110V, 0.7...1.25*US, 3-POLE, SIZE S2, CAGE CLAMP CONNECTION



Рисунок аналогичен

Фирменное название продукта	SIRIUS
Наименование продукта	силовой контактор

Общие технические данные:	
Габаритные размеры контактора	S2
Напряжение изоляции	
• расчетное значение	690 V
Степень загрязнения	3
Прочность по отношению к импульсному напряжению расчетное значение	6 kV
Максимально допустимое напряжение для надёжного размыкания	
• между катушкой и главными контактами согласно EN 60947-1	400 V
Степень защиты IP	
• с лицевой стороны	IP00
• для подключаемой клеммы	IP00
Стойкость к шоку	
• при прямоугольном импульсе	
— при постоянном токе	10g / 5 ms, 5g / 10 ms

Возможны изменения.
© Copyright Siemens AG

• при синусовом импульсе	
— при постоянном токе	15g / 5 ms, 8g / 10 ms
Механический срок службы (коммутационные циклы)	
• контактора типовое	10 000 000
• контактора с насаженным электронным вспомогательным блоком выключателей типовое	5 000 000
• контактора с насаженным вспомогательным блоком выключателей типовое	10 000 000

Условия окружающей среды:

Высота установки при высоте над уровнем моря максимальное	2 000 m
Температура окружающей среды	
• во время эксплуатации	-40 ... +70 °C
• во время хранения	-55 ... +80 °C

Цепь главного тока:

Количество замыкающих контактов для главных контактов	3
Количество размыкающих контактов для главных контактов	0
Рабочий ток	
• при AC-1 при 400 В	
— при температуре окружающей среды 40 °C расчетное значение	60 A
• при AC-1 до 690 В	
— при температуре окружающей среды 40 °C расчетное значение	60 A
— при температуре окружающей среды 60 °C расчетное значение	55 A
• при AC-3	
— при 400 В расчетное значение	50 A
— при 690 В расчетное значение	24 A
Поперечное сечение подключаемого провода в основной цепи тока при AC-1	
• при 60 °C минимально допустимое	16 mm²
• при 40 °C минимально допустимое	16 mm²
Рабочий ток для ок. 200000 коммутационных циклов при AC-4	
• при 400 В расчетное значение	24 A
• при 690 В расчетное значение	12,6 A
Рабочий ток	
• при 1 токопроводе при DC-1	

© Copyright Siemens AG

— при 24 В расчетное значение	55 A
— при 110 В расчетное значение	4,5 A
• при 2 токопроводах в ряд при DC-1	
— при 24 В расчетное значение	55 A
— при 110 В расчетное значение	25 A
• при 3 токопроводах в ряд при DC-1	
— при 24 В расчетное значение	55 A
— при 110 В расчетное значение	55 A
Рабочий ток	
• при 1 токопроводе при DC-3 при DC-5	
— при 24 В расчетное значение	35 A
— при 110 В расчетное значение	2,5 A
• при 2 токопроводах в ряд при DC-3 при DC-5	
— при 110 В расчетное значение	25 A
— при 24 В расчетное значение	55 A
• при 3 токопроводах в ряд при DC-3 при DC-5	
— при 110 В расчетное значение	55 A
— при 24 В расчетное значение	55 A
Эксплуатационная мощность	
• при AC-1	
— при 230 В при 60 °C расчетное значение	22 kW
— при 400 В расчетное значение	38 kW
— при 690 В расчетное значение	66 kW
— при 690 В при 60 °C расчетное значение	66 kW
• при AC-2 при 400 В расчетное значение	22 kW
• при AC-3	
— при 230 В расчетное значение	15 kW
— при 400 В расчетное значение	22 kW
— при 500 В расчетное значение	30 kW
— при 690 В расчетное значение	22 kW
Эксплуатационная мощность для ок. 200000 коммутационных циклов при AC-4	
• при 400 В расчетное значение	12,6 kW
• при 690 В расчетное значение	11,4 kW
Тепловой кратковременный ток ограничен до 10 с	400 A
Мощность потерь [Вт] при AC-3 при 400 В при расчетном значении рабочего тока на проводник	5 W
Частота включений на холостом ходу	
• при постоянном токе	1 500 1/h
Частота коммутации	
• при AC-1 максимальное	1 000 1/h
• при AC-2 максимальное	400 1/h

Возможны изменения.
© Copyright Siemens AG

• при AC-3 максимальное	800 1/h
• при AC-4 максимальное	300 1/h

Цепь тока управления/ управление:	
Вид напряжения управляющего напряжения питания	Постоянный ток
Управляющее напряжение питания при постоянном токе	
• расчетное значение	110 V
Коэффициент рабочего диапазона, управляющее напряжение питания, расчетное значение электромагнитной катушки при постоянном токе	0,7 ... 1,25
Исполнение ограничителя перенапряжения	с варистором
Мощность втягивания электромагнитной катушки при постоянном токе	46 W
Мощность на удержание электромагнитной катушки при постоянном токе	14 W
Задержка закрытия	
• при постоянном токе	60 ... 100 ms
Задержка открытия	
• при постоянном токе	20 ... 25 ms
Продолжительность электрической дуги	10 ... 15 ms

Вспомогательный контур:	
Количество размыкающих контактов	
• для вспомогательных контактов	
— включающийся без выдержки времени	1
Количество замыкающих контактов	
• для вспомогательных контактов	
— включающийся без выдержки времени	2
Рабочий ток при AC-12 максимальное	10 A
• Рабочий ток при AC-15 при 230 В расчетное значение	6 A
• Рабочий ток при AC-15 при 400 В расчетное значение	3 A
Рабочий ток при DC-12	
• при 60 В расчетное значение	6 A
• при 110 В расчетное значение	3 A
• при 220 В расчетное значение	1 A
Рабочий ток при DC-13	
• при 24 В расчетное значение	10 A
• при 60 В расчетное значение	2 A
• при 110 В расчетное значение	1 A
• при 220 В расчетное значение	0,3 A
Надёжность контакта вспомогательных контактов	одно неправильное включение на 100 млн. (17 В, 1 мА)

Возможны изменения.
© Copyright Siemens AG

Номинальная нагрузка UL/CSA:	
Допустимая нагрузка вспомогательных контактов согласно UL	A600 / Q600

защита от коротких замыканий	
Исполнение плавкой вставки предохранителя	
• для защиты от короткого замыкания основной цепи тока	
— при типе координации 1 необходимое	предохранитель gL/gG: 160 A
— при типе координации 2 необходимое	предохранитель gL/gG: 80 A
• для защиты от короткого замыкания вспомогательного переключателя необходимое	предохранитель gL/gG: 10 A

Монтаж/ крепление/ размеры:	
Вид крепления	винтовое и защёлкивающееся крепление на на стандартной монтажной шине 35 мм согласно DIN EN 50022
• последовательный монтаж	да
Высота	110 mm
Ширина	80 mm
Глубина	167 mm
соблюдаемое расстояние	
• до заземленных частей	
— сбоку	6 mm

Подсоединения/ клеммы:	
Исполнение электрического подключения	
• для главной электрической цепи	винтовой зажим
• для вспомогательных цепей и цепей управления	пружинные зажимы Cage Clamp
Вид подключаемых поперечных сечений проводов	
• для главных контактов	
— однопроводный	2x (0,75 ... 16 мм²)
— многопроводный	2x (0,75 ... 25 мм²)
— одножильного или многожильного	2x (0,75 ... 16 мм²)
— тонкопроволочный с обработкой концов жил	2x (0,75 ... 16 мм²)
— тонкопроволочный без заделки концов кабеля	2x (0,75 ... 16 мм²)
• при проводах AWG для главных контактов	2x (18 ... 2)
Вид подключаемых поперечных сечений проводов	
• для вспомогательных контактов	
— однопроводный	2x (0,25 ... 2,5 мм²)

© Copyright Siemens AG

— тонкопроволочный с обработкой концов жил	2x (0,25 ... 1,5 мм²)
— тонкопроволочный без заделки концов кабеля	2x (0,25 ... 2,5 мм²)
• при проводах AWG для вспомогательных контактов	2x (24 ... 14)

Сертификаты/допуски к эксплуатации

General Product Approval		Declaration of Conformity	Test Certificates		Shipping Approval
CSA	EAC	EG-Konf.	spezielle Prüfbescheinigungen	Typprüfbescheinigung/Werkszeugnis	ABS

Shipping Approval

BUREAU VERITAS | DNV | GL | LRS | RINA | RMRS

other

Umweltbestätigung | Bestätigungen | sonstig

Дополнительная информация

Information- and Downloadcenter (каталоги, брошюры,...)
http://www.siemens.com/industrial-controls/catalogs

Industry Mall (Каталог и система обработки заказов)
https://mall.industry.siemens.com/mall/ru/ru/Catalog/product?mlfb=3RT10363KF440LA0

Онлайн-генератор Cax
http://support.automation.siemens.com/WW/CAXorder/default.aspx?lang=en&mlfb=3RT10363KF440LA0

Service&Support (руководства, инструкции по эксплуатации, сертификаты, указания, FAQ,...)
https://support.industry.siemens.com/cs/ww/en/ps/3RT10363KF440LA0

Банк изображений (фотографии продуктов, двухмерные размерные чертежи, трехмерные модели, схемы приборов, макросы EPLAN, …)
http://www.automation.siemens.com/bilddb/cax_de.aspx?mlfb=3RT10363KF440LA0&lang=en

© Copyright Siemens AG

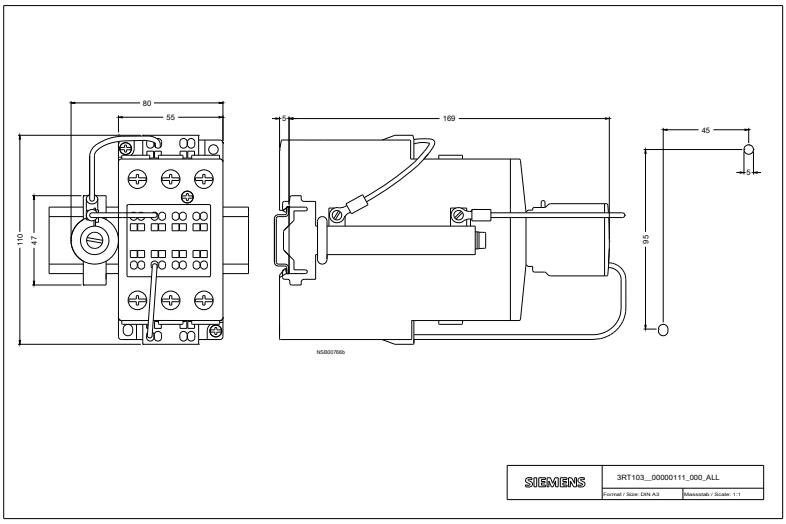

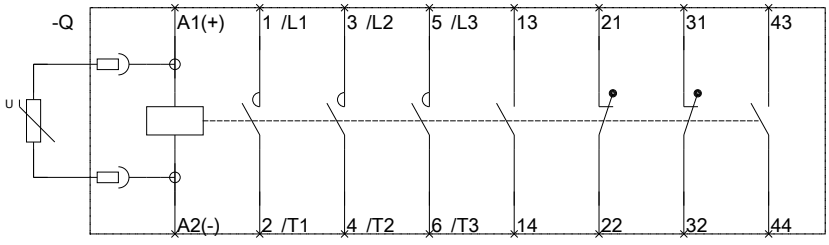

последнее изменение: 04.04.2016

© Copyright Siemens AG