SIEMENS

Лист тех. данных 3RT1916-1CD00

RC-ELEMENT, AC 127...240 V,DC 150...250 V, SURGE SUPPRESSOR, FOR MOUNTING ONTO CONTACTORS SIZES00



Рисунок аналогичен

Общие технические данные:		
Фирменное название продукта		SIRIUS
Наименование продукта		ограничитель перенапряжения
Исполнение ограничителя перенапряжения		с RC-элементом

Цепь тока управления/ управление:		
Вид напряжения управляющего напряжения питания		AC/DC
Частота питающего напряжения цепи управления		
• 1 расчетное значение	Hz	50
• 2 расчетное значение	Hz	60
Управляющее напряжение питания 1		
• при постоянном токе		
— расчетное исходное значение	V	150
— расчетное конечное значение	V	250
• при переменном токе		
— при 50 Гц расчетное исходное значение	V	127
— при 50 Гц расчетное конечное значение	V	240
— при 60 Гц расчетное конечное значение	V	240

Возможны изменения.
© Copyright Siemens AG

— при 60 Гц расчетное исходное значение	V	127

Сертификаты/ допуски к эксплуатации:

General Product Approval	Functional Safety/Safety of Machinery	Declaration of Conformity	Test Certificates
CSA, UL, EAC	Baumusterprüfbescheinigung	EG-Konf.	spezielle Prüfbescheinigungen

Shipping Approval

ABS, BUREAU VERITAS, DNV, GL, LRS, PRS

Shipping Approval	other		
RINA, RMRS	Umweltbestätigung	Bestätigungen	sonstig

Дополнительная информация

Information- and Downloadcenter (каталоги, брошюры,...)
http://www.siemens.com/industrial-controls/catalogs

Industry Mall (Каталог и система обработки заказов)
http://www.siemens.com/industrymall

Онлайн-генератор Cax
http://support.automation.siemens.com/WW/CAXorder/default.aspx?lang=en&mlfb=3RT19161CD00

Service&Support (руководства, инструкции по эксплуатации, сертификаты, указания, FAQ,...)
https://support.industry.siemens.com/cs/ww/en/ps/3RT19161CD00

Банк изображений (фотографии продуктов, двухмерные размерные чертежи, трехмерные модели, схемы приборов, макросы EPLAN, ...)
http://www.automation.siemens.com/bilddb/cax_de.aspx?mlfb=3RT19161CD00&lang=en

© Copyright Siemens AG

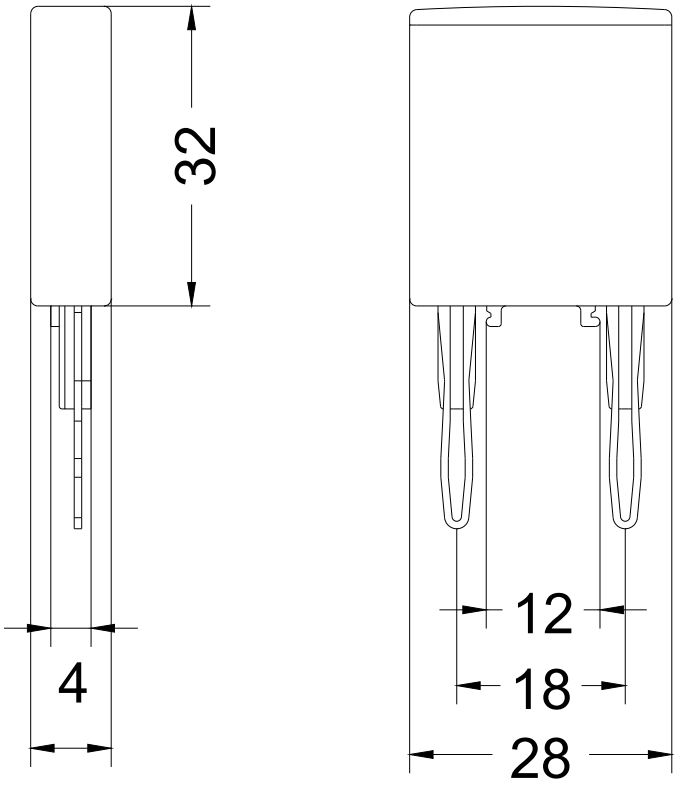

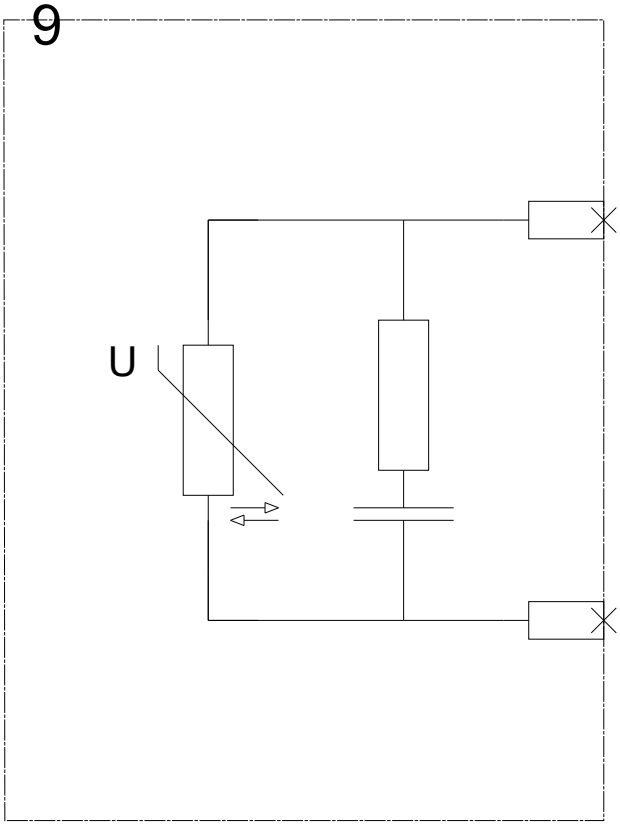

последнее изменение: 04.04.2016

Возможны изменения.
© Copyright Siemens AG