SIEMENS

Лист тех. данных 3RT1916-1JJ00

VARISTOR, WITH LED, AC 24...48 V, DC 12...24 V, SURGE SUPPRESSOR, FOR MOUNTING ONTO CONTACTORS SIZES00



Общие технические данные:		
Фирменное название продукта		SIRIUS
Наименование продукта		ограничитель перенапряжения
Исполнение ограничителя перенапряжения		с варистором

Цепь тока управления/ управление:		
Вид напряжения управляющего напряжения питания		AC/DC
Частота питающего напряжения цепи управления		
• 1 расчетное значение	Hz	50
• 2 расчетное значение	Hz	60
Управляющее напряжение питания 1		
• при постоянном токе		
— расчетное исходное значение	V	12
— расчетное конечное значение	V	24
• при переменном токе		
— при 50 Гц расчетное исходное значение	V	24
— при 50 Гц расчетное конечное значение	V	48
— при 60 Гц расчетное конечное значение	V	48

Возможны изменения.
© Copyright Siemens AG

— при 60 Гц расчетное исходное значение	V	24

Сертификаты/ допуски к эксплуатации:

General Product Approval	Functional Safety/Safety of Machinery	Declaration of Conformity	Test Certificates
CSA, EAC, UL	Baumusterprüfbescheinigung	EG-Konf.	spezielle Prüfbescheinigungen

Shipping Approval

ABS, BUREAU VERITAS, DNV, GL, LRS, PRS

Shipping Approval	other		
RINA, RMRS	sonstig	Bestätigungen	Umweltbestätigung

Дополнительная информация

Information- and Downloadcenter (каталоги, брошюры,...)
http://www.siemens.com/industrial-controls/catalogs

Industry Mall (Каталог и система обработки заказов)
http://www.siemens.com/industrymall

Онлайн-генератор Cax
http://support.automation.siemens.com/WW/CAXorder/default.aspx?lang=en&mlfb=3RT19161JJ00

Service&Support (руководства, инструкции по эксплуатации, сертификаты, указания, FAQ,...)
https://support.industry.siemens.com/cs/ww/en/ps/3RT19161JJ00

Банк изображений (фотографии продуктов, двухмерные размерные чертежи, трехмерные модели, схемы приборов, макросы EPLAN, ...)
http://www.automation.siemens.com/bilddb/cax_de.aspx?mlfb=3RT19161JJ00&lang=en

© Copyright Siemens AG

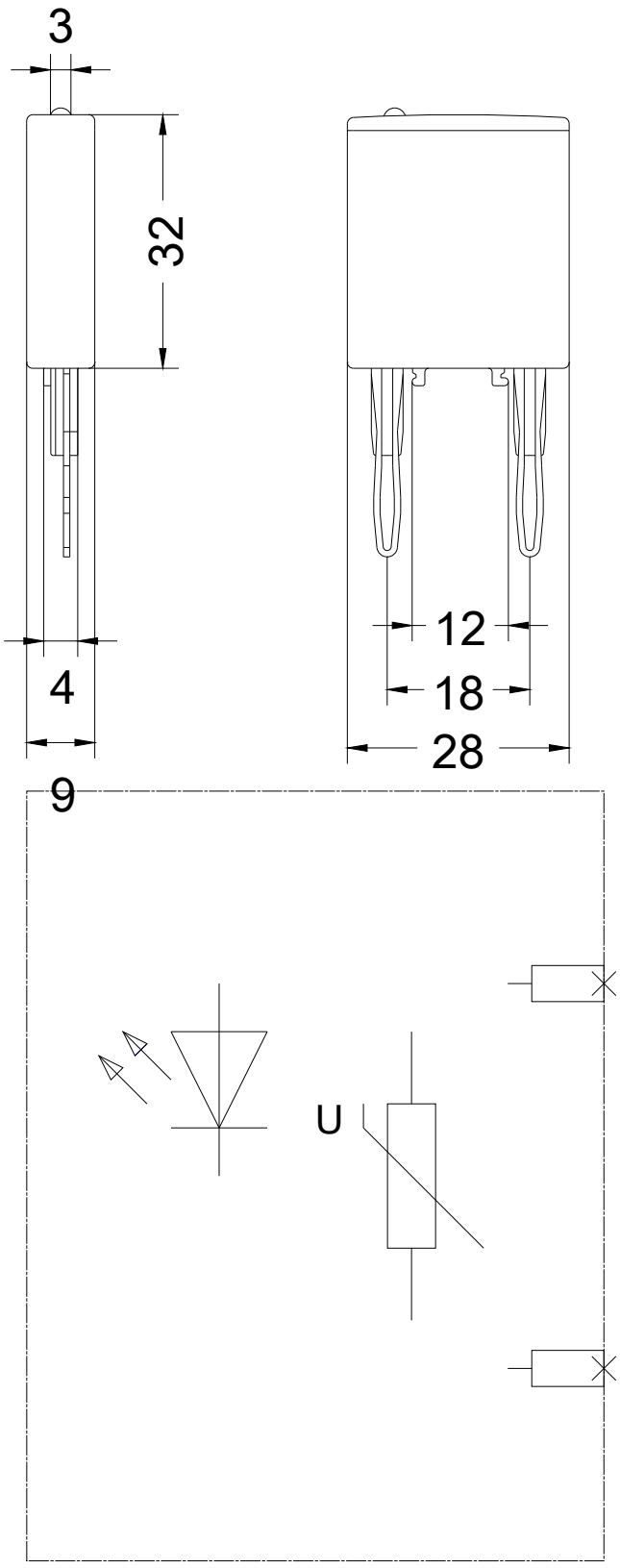

последнее изменение: 05.04.2016

Возможны изменения.
© Copyright Siemens AG