SIEMENS

Лист тех. данных 3RT2038-3KB40

COUPL. CONT., AC3:37KW/400V, 1NO+1NC, 24 V DC, W. VARISTOR, 3-POLE, SIZE S2, SPRING-TYPE TERMINALS SUITABLE FOR 2A PLC OUTPUTS



Рисунок аналогичен

Фирменное название продукта	SIRIUS
Наименование продукта	контактор 3RT2

Общие технические данные:	
Габаритные размеры контактора	S2
Расширение продукта	
• функциональный модуль для коммуникации	нет
• Вспомогательный выключатель	да
Напряжение изоляции	
• расчетное значение	690 V
Степень загрязнения	3
Прочность по отношению к импульсному напряжению расчетное значение	6 kV
Максимально допустимое напряжение для надёжного размыкания	
• между катушкой и главными контактами согласно EN 60947-1	400 V
Степень защиты IP	
• с лицевой стороны	IP20
• для подключаемой клеммы	IP00

Возможны изменения.
© Copyright Siemens AG

Стойкость к шоку	
• при прямоугольном импульсе	
— при постоянном токе	7,7 g / 5 мс, 4,5 g / 10 мс
• при синусовом импульсе	
— при постоянном токе	12 g / 5 мс, 7 g / 10 мс
Механический срок службы (коммутационные циклы)	
• контактора типовое	10 000 000
• контактора с насаженным электронным вспомогательным блоком выключателей типовое	5 000 000
• контактора с насаженным вспомогательным блоком выключателей типовое	10 000 000
Условия окружающей среды:	
Высота установки при высоте над уровнем моря максимальное	2 000 m
Температура окружающей среды	
• во время эксплуатации	-25 ... +60 °C
• во время хранения	-55 ... +80 °C
Цепь главного тока:	
Количество замыкающих контактов для главных контактов	3
Количество размыкающих контактов для главных контактов	0
рабочее напряжение	
• при AC-3 расчетное значение максимальное	690 V
Рабочий ток	
• при AC-1 при 400 В	
— при температуре окружающей среды 40 °C расчетное значение	90 A
• при AC-1 до 690 В	
— при температуре окружающей среды 40 °C расчетное значение	90 A
— при температуре окружающей среды 60 °C расчетное значение	80 A
• при AC-2 при 400 В расчетное значение	80 A
• при AC-3	
— при 400 В расчетное значение	80 A
— при 500 В расчетное значение	80 A
— при 690 В расчетное значение	58 A
Поперечное сечение подключаемого провода в основной цепи тока при AC-1	
• при 60 °C минимально допустимое	25 mm²

© Copyright Siemens AG

• при 40 °C минимально допустимое	35 mm²
Рабочий ток для ок. 200000 коммутационных циклов при AC-4	
• при 400 В расчетное значение	30 A
• при 690 В расчетное значение	24 A
Рабочий ток	
• при 1 токопроводе при DC-1	
— при 24 В расчетное значение	55 A
— при 110 В расчетное значение	4,5 A
— при 220 В расчетное значение	1 A
— при 440 В расчетное значение	0,4 A
— при 600 В расчетное значение	0,25 A
• при 2 токопроводах в ряд при DC-1	
— при 24 В расчетное значение	55 A
— при 110 В расчетное значение	45 A
— при 220 В расчетное значение	5 A
— при 440 В расчетное значение	1 A
— при 600 В расчетное значение	0,8 A
• при 3 токопроводах в ряд при DC-1	
— при 24 В расчетное значение	55 A
— при 110 В расчетное значение	55 A
— при 220 В расчетное значение	45 A
— при 440 В расчетное значение	2,9 A
— при 600 В расчетное значение	1,4 A
Рабочий ток	
• при 1 токопроводе при DC-3 при DC-5	
— при 24 В расчетное значение	35 A
— при 110 В расчетное значение	2,5 A
— при 220 В расчетное значение	1 A
— при 440 В расчетное значение	0,1 A
— при 600 В расчетное значение	0,06 A
• при 2 токопроводах в ряд при DC-3 при DC-5	
— при 110 В расчетное значение	25 A
— при 220 В расчетное значение	5 A
— при 24 В расчетное значение	55 A
— при 440 В расчетное значение	0,27 A
— при 600 В расчетное значение	0,16 A
• при 3 токопроводах в ряд при DC-3 при DC-5	
— при 110 В расчетное значение	55 A
— при 220 В расчетное значение	25 A
— при 24 В расчетное значение	55 A

© Copyright Siemens AG

— при 440 В расчетное значение	0,6 A
— при 600 В расчетное значение	0,35 A
Эксплуатационная мощность	
• при AC-1	
— при 230 В расчетное значение	34 kW
— при 230 В при 60 °C расчетное значение	28 kW
— при 400 В расчетное значение	59 kW
— при 400 В при 60 °C расчетное значение	49 kW
— при 690 В расчетное значение	102 kW
— при 690 В при 60 °C расчетное значение	85 kW
• при AC-2 при 400 В расчетное значение	37 kW
• при AC-3	
— при 230 В расчетное значение	22 kW
— при 400 В расчетное значение	37 kW
— при 500 В расчетное значение	37 kW
— при 690 В расчетное значение	45 kW
Эксплуатационная мощность для ок. 200000 коммутационных циклов при AC-4	
• при 400 В расчетное значение	15,8 kW
• при 690 В расчетное значение	21,8 kW
Тепловой кратковременный ток ограничен до 10 с	640 A
Мощность потерь [Вт] при AC-3 при 400 В при расчетном значении рабочего тока на проводник	5,7 W
Частота включений на холостом ходу	
• при постоянном токе	1 500 1/h
Частота коммутации	
• при AC-1 максимальное	700 1/h
• при AC-2 максимальное	350 1/h
• при AC-3 максимальное	500 1/h
• при AC-4 максимальное	150 1/h

Цепь тока управления/ управление:	
Вид напряжения управляющего напряжения питания	Постоянный ток
Управляющее напряжение питания при постоянном токе	
• расчетное значение	24 V
Коэффициент рабочего диапазона, управляющее напряжение питания, расчетное значение электромагнитной катушки при постоянном токе	0,8 ... 1,2
Исполнение ограничителя перенапряжения	с варистором
Мощность втягивания электромагнитной катушки при постоянном токе	21,5 W

© Copyright Siemens AG

Мощность на удержание электромагнитной катушки при постоянном токе	1 W
Задержка закрытия	
• при постоянном токе	45 ... 60 ms
Задержка открытия	
• при постоянном токе	35 ... 55 ms
Продолжительность электрической дуги	10 ... 20 ms
Остаточный ток электроники при управлении сигналом <0>	
• при переменном токе при 230 В максимально допустимое	20 mA
• при постоянном токе при 24 В максимально допустимое	20 mA

Вспомогательный контур:	
Количество размыкающих контактов	
• для вспомогательных контактов	
— включающийся без выдержки времени	1
Количество замыкающих контактов	
• для вспомогательных контактов	
— включающийся без выдержки времени	1
Рабочий ток при AC-12 максимальное	10 A
• Рабочий ток при AC-15 при 230 В расчетное значение	10 A
• Рабочий ток при AC-15 при 400 В расчетное значение	3 A
• Рабочий ток при AC-15 при 500 В расчетное значение	2 A
• Рабочий ток при AC-15 при 690 В расчетное значение	1 A
Рабочий ток при DC-12	
• при 24 В расчетное значение	10 A
• при 48 В расчетное значение	6 A
• при 60 В расчетное значение	6 A
• при 110 В расчетное значение	3 A
• при 125 В расчетное значение	2 A
• при 220 В расчетное значение	1 A
• при 600 В расчетное значение	0,15 A
Рабочий ток при DC-13	
• при 24 В расчетное значение	10 A
• при 48 В расчетное значение	2 A
• при 60 В расчетное значение	2 A
• при 110 В расчетное значение	1 A
• при 125 В расчетное значение	0,9 A

© Copyright Siemens AG

• при 220 В расчетное значение	0,3 A
• при 600 В расчетное значение	0,1 A
Надёжность контакта вспомогательных контактов	одно неправильное включение на 100 млн. (17 В, 1 мА)

Номинальная нагрузка UL/CSA:	
Ток полной нагрузки (FLA) для 3-фазного электродвигателя	
• при 480 В расчетное значение	65 A
• при 600 В расчетное значение	62 A
отдаваемая механическая мощность [л.с]	
• для 1-фазного двигателя трехфазного тока	
— при 110/120 В расчетное значение	5 hp
— при 230 В расчетное значение	15 hp
• для 3-фазного электродвигателя	
— при 200/208 В расчетное значение	20 hp
— при 220/230 В расчетное значение	25 hp
— при 460/480 В расчетное значение	50 hp
— при 575/600 В расчетное значение	60 hp
Допустимая нагрузка вспомогательных контактов согласно UL	A600 / P600

защита от коротких замыканий	
Исполнение плавкой вставки предохранителя	
• для защиты от короткого замыкания основной цепи тока	
— при типе координации 1 необходимое	gL/gG NH 3NA, DIAZED 5SB, NEOZED 5SE: 250 A
— при типе координации 2 необходимое	gL/gG NH 3NA, DIAZED 5SB, NEOZED 5SE: 160 A
• для защиты от короткого замыкания вспомогательного переключателя необходимое	предохранитель gL/gG: 10 A

Монтаж/ крепление/ размеры:	
Монтажное положение	вращается при вертикальной зоне монтажа на +/-180°, а также откидывается вперед и назад на +/- 22,5°
Вид крепления	винтовое и защёлкивающееся крепление на на стандартной монтажной шине 35 мм согласно DIN EN 50022
• последовательный монтаж	да
Высота	114 mm
Ширина	55 mm
Глубина	130 mm
соблюдаемое расстояние	
• при рядном монтаже	
— спереди	0 mm
— сзади	0 mm
— сверху	0 mm

© Copyright Siemens AG

— снизу	0 mm
— сбоку	0 mm
• до заземленных частей	
— спереди	0 mm
— сзади	0 mm
— сверху	50 mm
— сбоку	6 mm
— снизу	50 mm
• до находящихся под напряжением частей	
— спереди	0 mm
— сзади	0 mm
— сверху	50 mm
— снизу	50 mm
— сбоку	6 mm

Подсоединения/ клеммы:

Исполнение электрического подключения	
• для главной электрической цепи	винтовой зажим
• для вспомогательных цепей и цепей управления	пружинный зажим
Вид подключаемых поперечных сечений проводов	
• для главных контактов	
— одножильного или многожильного	2x (1 – 35 мм²), 1x (1 – 50 мм²)
— тонкопроволочный с обработкой концов жил	2x (1 – 25 мм²), 1x (1 – 35 мм²)
• при проводах AWG для главных контактов	2x (18 ... 2), 1x (18 ... 1)
Вид подключаемых поперечных сечений проводов	
• для вспомогательных контактов	
— одножильного или многожильного	2x (0,5 ... 2,5 мм²)
— тонкопроволочный с обработкой концов жил	2x (0,5 ... 1,5 мм²)
— тонкопроволочный без заделки концов кабеля	2x (0,5 ... 2,5 мм²)
• при проводах AWG для вспомогательных контактов	2x (20 ... 14)

Безопасность:

Доля опасных отказов	
• при низкой частоте запроса согласно SN 31920	40 %
• при высоком уровне согласно SN 31920	73 %
Функция продукта	

© Copyright Siemens AG

• зеркальный контакт согласно IEC 60947-4-1	да
• принудительное размыкание согласно IEC 60947-5-1	нет

Сертификаты/допуски к эксплуатации

General Product Approval				Declaration of Conformity	Test Certificates
CCC	CSA	UL	EAC	EG-Konf.	spezielle Prüfbescheinigungen

Test Certificates	other	
Typprüfbescheinigung/Werkszeugnis	Bestätigungen	Umweltbestätigung

Дополнительная информация

Information- and Downloadcenter (каталоги, брошюры,...)
http://www.siemens.com/industrial-controls/catalogs

Industry Mall (Каталог и система обработки заказов)
https://mall.industry.siemens.com/mall/ru/ru/Catalog/product?mlfb=3RT20383KB40

Онлайн-генератор Cax
http://support.automation.siemens.com/WW/CAXorder/default.aspx?lang=en&mlfb=3RT20383KB40

Service&Support (руководства, инструкции по эксплуатации, сертификаты, указания, FAQ,...)
https://support.industry.siemens.com/cs/ww/en/ps/3RT20383KB40

Банк изображений (фотографии продуктов, двухмерные размерные чертежи, трехмерные модели, схемы приборов, макросы EPLAN, ...)
http://www.automation.siemens.com/bilddb/cax_de.aspx?mlfb=3RT20383KB40&lang=en

Возможны изменения.
© Copyright Siemens AG

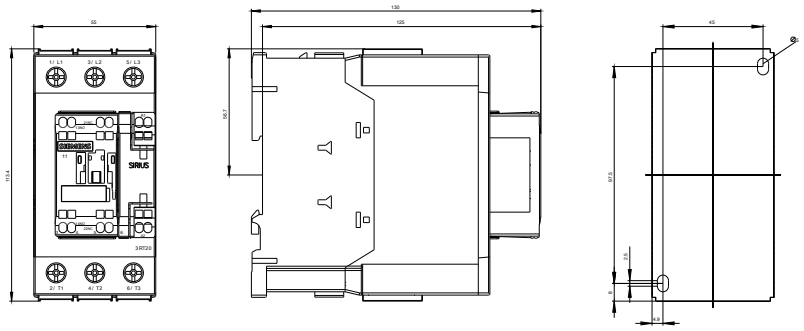

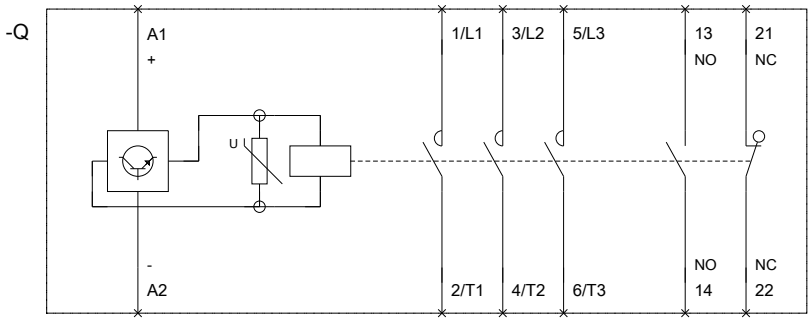

последнее изменение: 21.03.2016

Возможны изменения.
© Copyright Siemens AG