SIEMENS

Лист тех. данных 3RU1116-1JB0

OVERLOAD RELAY, 7...10 A, 1NO+1NC, SIZE S00, CLASS 10, FOR CONTACTOR MOUNTING



Рисунок аналогичен

Фирменное название продукта	SIRIUS
Наименование продукта	термическое реле перегрузки

Общие технические данные:	
Габаритные размеры реле перегрузки	S00
Габаритные размеры контактора комбинируем отвечающий требованиям фирмы	S00
Мощность потерь [Вт] всего типовое	6,6 W
Напряжение изоляции при степени загрязнения 3 расчетное значение	690 V
Прочность по отношению к импульсному напряжению расчетное значение	6 kV
Степень защиты IP	
• с лицевой стороны	IP20
Стойкость к шоку	8g / 10 мсек
Тип взрывозащиты	DMT 98 ATEX G 001
Защита от прикосновения во избежание электрического удара	с защитой пальцев рук
Условное обозначение согласно DIN EN 81346-2	F

Условия окружающей среды:

Возможны изменения.
© Copyright Siemens AG

Высота установки при высоте над уровнем моря максимальное	2 000 m
Температура окружающей среды	
• во время эксплуатации	-20 ... +70 °C
• во время хранения	-55 ... +80 °C
• во время транспортировки	-55 ... +80 °C
Относительная влажность воздуха во время эксплуатации	100 %

Цепь главного тока:	
Число полюсов для главной электрической цепи	3
регулируемый параметр срабатывания, ток зависящего от тока расцепителя перегрузки	7 ... 10 A
рабочее напряжение	
• при AC-3 расчетное значение максимальное	690 V

Вспомогательный контур:	
Количество размыкающих контактов	
• для вспомогательных контактов	1
Количество замыкающих контактов	
• для вспомогательных контактов	1
Количество переключающих контактов	
• для вспомогательных контактов	0
Рабочий ток вспомогательных контактов при AC-15	
• при 24 В	3 A
• при 110 В	3 A
• при 120 В	3 A
• при 125 В	3 A
• при 230 В	2 A
• при 400 В	1 A
Рабочий ток вспомогательных контактов при DC-13	
• при 24 В	1 A
• при 110 В	0,22 A
• при 125 В	0,22 A
• при 220 В	0,11 A

Функция защиты/ контроля:	
Класс срабатывания	Class 10

защита от коротких замыканий	
Исполнение плавкой вставки предохранителя	
• для защиты от короткого замыкания вспомогательного переключателя необходимое	предохранитель gL/gG: 6 A, быстродействующий: 10 A

Возможны изменения.
© Copyright Siemens AG

Монтаж/ крепление/ размеры:	
Монтажное положение	при вертикальной монтажной поверхности +/-135° поворотный, при вертикальной монтажной поверхности +/- 45° откидываемый вперед и назад
Вид крепления	прямой монтаж
Высота	87 mm
Ширина	45 mm
Глубина	78 mm
соблюдаемое расстояние	
• при рядном монтаже	
— спереди	0 mm
— сзади	0 mm
— сверху	0 mm
— снизу	0 mm
— сбоку	0 mm
• до заземленных частей	
— спереди	0 mm
— сзади	0 mm
— сверху	0 mm
— сбоку	6 mm
— снизу	0 mm
• до находящихся под напряжением частей	
— спереди	0 mm
— сзади	0 mm
— сверху	0 mm
— снизу	0 mm
— сбоку	6 mm

Подсоединения/ клеммы:	
Функция продукта	
• съемная клемма для цепи вспомогательного тока и цепи тока управления	нет
Исполнение электрического подключения	
• для главной электрической цепи	винтовой зажим
• для вспомогательных цепей и цепей управления	винтовой зажим
Вид подключаемых поперечных сечений проводов	
• для главных контактов	
— однопроводный	2x (0,5 ... 1,5 мм²), 2x (0,75 ... 2,5 мм²), макс. 2x 4 мм²
— тонкопроволочный с обработкой концов жил	2x (0,5 ... 1,5 мм²), 2x (0,75 ... 2,5 мм²)
• при проводах AWG для главных контактов	2x (20 ... 16), 2x (18 ... 14), 2x 12

© Copyright Siemens AG

Вид подключаемых поперечных сечений проводов	
• для вспомогательных контактов	
— однопроводный	2x (0,5 ... 1,5 мм²), 2x (0,75 ... 2,5 мм²)
— тонкопроволочный с обработкой концов жил	2x (0,5 ... 1,5 мм²), 2x (0,75 ... 2,5 мм²)
• при проводах AWG для вспомогательных контактов	2x (20 ... 16), 2x (18 ... 14)

Сертификаты/допуски к эксплуатации

General Product Approval			For use in hazardous locations		Declaration of Conformity
CCC		UL	ATEX	IECEx	EG-Konf.

Test Certificates		Shipping Approval			
Typprüfbescheinigung/Werkszeugnis	spezielle Prüfbescheinigungen	ABS	BUREAU VERITAS	DNV	GL

Shipping Approval				other	
LRS	PRS	RINA	RMRS	sonstig	Umweltbestätigung

Дополнительная информация

Information- and Downloadcenter (каталоги, брошюры,...)
http://www.siemens.com/industrial-controls/catalogs

Industry Mall (Каталог и система обработки заказов)
https://mall.industry.siemens.com/mall/ru/ru/Catalog/product?mlfb=3RU11161JB0

Онлайн-генератор Cax
http://support.automation.siemens.com/WW/CAXorder/default.aspx?lang=en&mlfb=3RU11161JB0

Service&Support (руководства, инструкции по эксплуатации, сертификаты, указания, FAQ,...)
https://support.industry.siemens.com/cs/ww/en/ps/3RU11161JB0

Банк изображений (фотографии продуктов, двухмерные размерные чертежи, трехмерные модели, схемы приборов, макросы EPLAN, ...)
http://www.automation.siemens.com/bilddb/cax_de.aspx?mlfb=3RU11161JB0&lang=en

Возможны изменения.
© Copyright Siemens AG

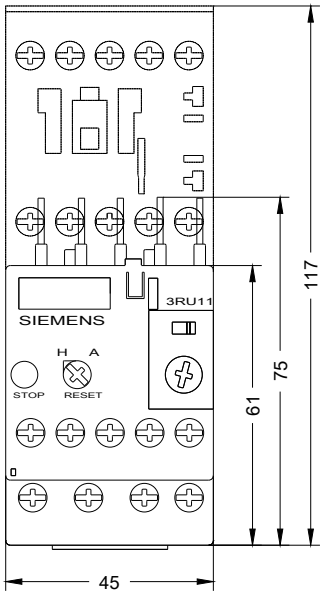

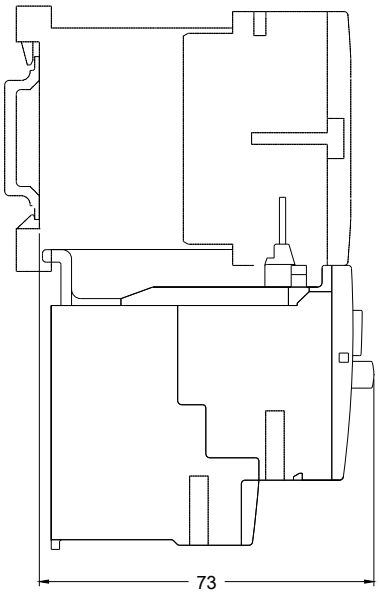

MOTORSCHUTZ-RELAIS FUER

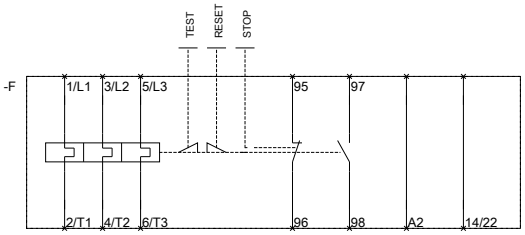

MOTOR PROTECTIVE RELAY FOR

последнее изменение: 21.03.2016

Возможны изменения.
© Copyright Siemens AG