PROMENERGO АВТОМАТИКА
zakaz@proenergo.ru
+7 (495) 565-31-34

SIEMENS

Лист тех. данных 3RU1900-2AM71



Электронный дист. сброс 220–250 В AC/DC для 3RU
Типоразмер S00–S3

Общие технические данные		
торговая марка изделия		SIRIUS
наименование изделия		Электрический СБРОС
исполнение изделия		Электр. дистанционный сброс
типоразмер реле перегрузки		S00, S0, S2, S3
окружающая температура		
● при хранении	°C	-50 ... +80
● при эксплуатации	°C	-20 ... +70
Цепь тока управления/ управление		
тип напряжения оперативного напряжения питания		AC/DC
частота оперативного напряжения питания		
● 1 расчетное значение	Hz	50
● 2 расчетное значение	Hz	60
оперативное напряжение питания 1		
● при постоянном токе		
— расчетное начальное значение	V	220
— расчетное конечное значение	V	250
● при переменном токе		
— при 50 Гц расчетное начальное значение	V	220
— при 50 Гц расчетное конечное значение	V	250
— при 60 Гц расчетное конечное значение	V	250
— при 60 Гц расчетное начальное значение	V	220
Подсоединения/ клеммы		
исполнение разъема питания для цепи вспомогательного и оперативного тока		винтовой зажим
вид подключаемых сечений проводов для вспомогательных контактов		
● однопроводной		2x (0,5 ... 1,5 мм²), 2x (0,75 ... 2,5 мм²)
● тонкожильный		
— с заделкой концов кабеля		2x (0,5 ... 1,5 мм²), 2x (0,75 ... 2,5 мм²)

Сертификаты/ допуски к эксплуатации

General Product Approval	Declaration of Conformity

Confirmation

Test Certificates	Marine / Shipping

© Copyright Siemens

Type Test Certificates/Test Report	Special Test Certificate

other	Railway
Confirmation	Special Test Certificate

Дополнительная информация

Информация об упаковке
Информация об упаковке
Information- and Downloadcenter (каталоги, брошюры,...)
https://www.siemens.com/ic10
Industry Mall (Каталог и система обработки заказов)
https://mall.industry.siemens.com/mall/ru/ru/Catalog/product?mlfb=3RU1900-2AM71
Онлайн-генератор Cax
http://support.automation.siemens.com/WW/CAXorder/default.aspx?lang=en&mlfb=3RU1900-2AM71
Service&Support (руководства, инструкции по эксплуатации, сертификаты, указания, FAQ,...)
https://support.industry.siemens.com/cs/ww/en/ps/3RU1900-2AM71
Банк изображений (фотографии продуктов, двухмерные размерные чертежи, трехмерные модели, схемы приборов, макросы EPLAN, …)
http://www.automation.siemens.com/bilddb/cax_de.aspx?mlfb=3RU1900-2AM71&lang=en

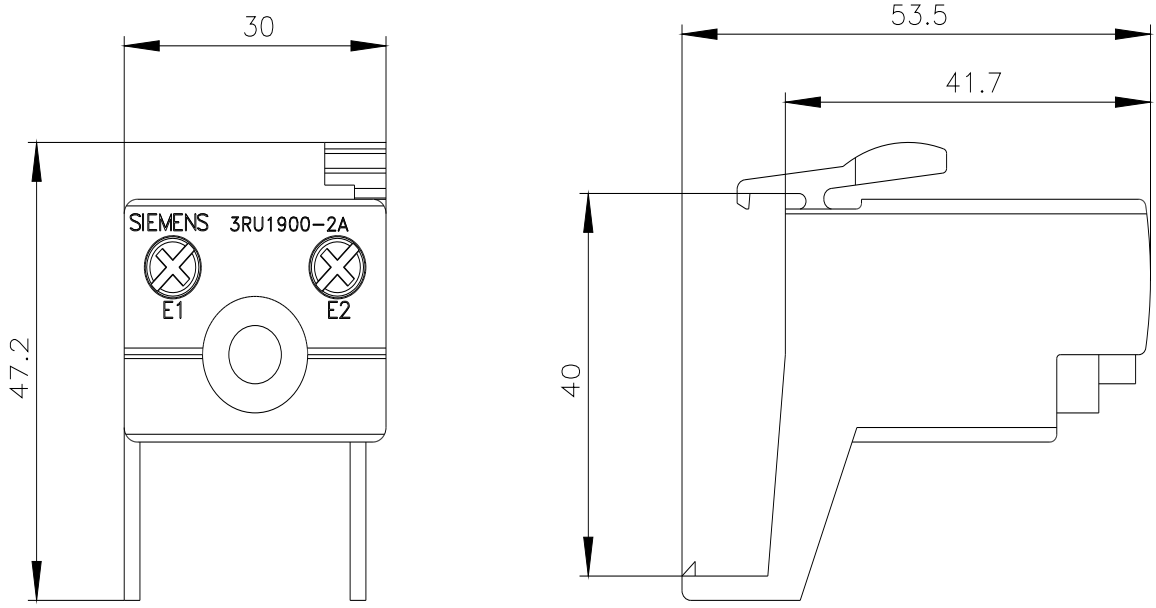

© Copyright Siemens

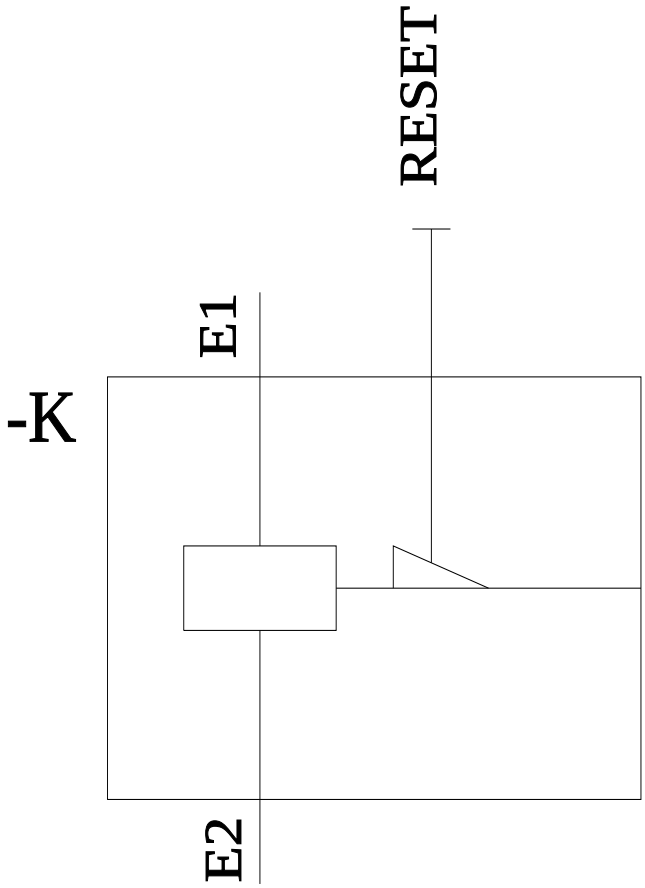

последнее изменение: 23.12.2020

© Copyright Siemens