SIEMENS

Лист тех. данных 3RU1900-2AM71

REMOTE RESET MODULE, ELECTRICAL AC/DC 220...250 V FOR 3RU SIZE S00...S12



Общие технические данные:		
Фирменное название продукта		SIRIUS
Наименование продукта		Электрический СБРОС
Исполнение продукта		Электр. дистанционный сброс
Габаритные размеры реле перегрузки		S00, S0, S2, S3
Температура окружающей среды		
• во время хранения	°C	-50 ... +80
• во время эксплуатации	°C	-20 ... +70

Цепь тока управления/ управление:		
Вид напряжения управляющего напряжения питания		AC/DC
Частота питающего напряжения цепи управления		
• 1 расчетное значение	Hz	50
• 2 расчетное значение	Hz	60
Управляющее напряжение питания 1		
• при постоянном токе		
— расчетное исходное значение	V	220
— расчетное конечное значение	V	250

Возможны изменения.
© Copyright Siemens AG

• при переменном токе		
— при 50 Гц расчетное исходное значение	V	220
— при 50 Гц расчетное конечное значение	V	250
— при 60 Гц расчетное конечное значение	V	250
— при 60 Гц расчетное исходное значение	V	220

Подсоединения/ клеммы:

Исполнение электрического подключения для вспомогательных цепей и цепей управления		винтовой зажим
Вид подключаемых поперечных сечений проводов для вспомогательных контактов		
• однопроводный		2x (0,5 ... 1,5 мм²), 2x (0,75 ... 2,5 мм²)
• тонкопроволочный		
— с обработкой концов жил		2x (0,5 ... 1,5 мм²), 2x (0,75 ... 2,5 мм²)

Сертификаты/ допуски к эксплуатации:

General Product Approval | **Declaration of Conformity** | **Test Certificates**

CSA, UL, EG-Konf.

Typprüfbescheinigung/Werkszeugnis | spezielle Prüfbescheinigungen

Shipping Approval

ABS, BUREAU VERITAS, DNV, GL, RINA, RMRS

other

Umweltbestätigung | Bestätigungen

Дополнительная информация

Information- and Downloadcenter (каталоги, брошюры,...)
http://www.siemens.com/industrial-controls/catalogs

Industry Mall (Каталог и система обработки заказов)
http://www.siemens.com/industrymall

Онлайн-генератор Cax
http://support.automation.siemens.com/WW/CAXorder/default.aspx?lang=en&mlfb=3RU19002AM71

Service&Support (руководства, инструкции по эксплуатации, сертификаты, указания, FAQ,...)
https://support.industry.siemens.com/cs/ww/en/ps/3RU19002AM71

Возможны изменения.
© Copyright Siemens AG

Банк изображений (фотографии продуктов, двухмерные размерные чертежи, трехмерные модели, схемы приборов, макросы EPLAN, …)
http://www.automation.siemens.com/bilddb/cax_de.aspx?mlfb=3RU19002AM71&lang=en

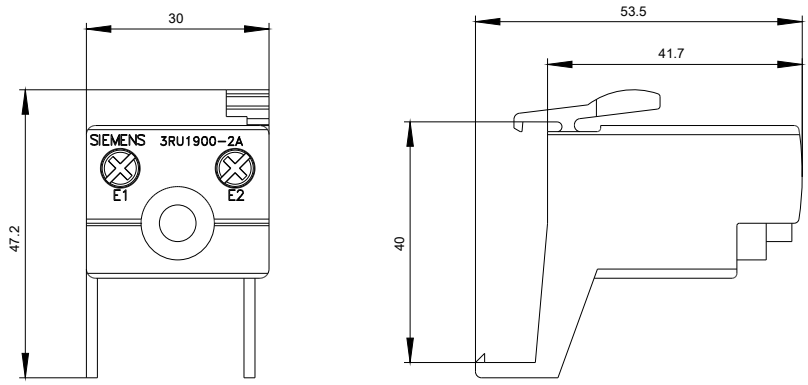

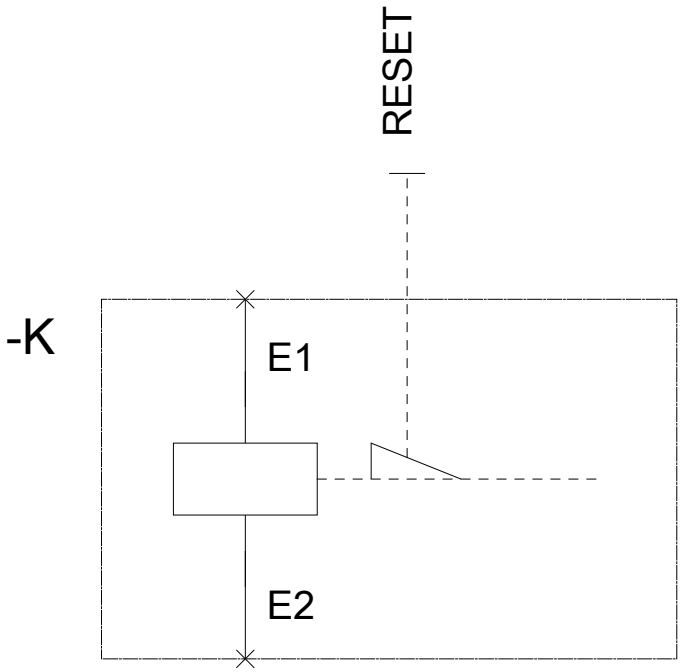

последнее изменение: 29.02.2016

Возможны изменения.
© Copyright Siemens AG