Лист тех. данных 3RV2021-4FA10



Автоматический выключатель, типоразмер S0 для защиты двигателя, класс срабатывания 10 Максимальный расцепитель тока с обратнозависимой выдержкой времени 34–40 A N-расцепитель 480 A Винтовой зажим Стандартная коммутационная способность

торговая марка изделия	SIRIUS
наименование изделия	автоматический выключатель защиты двигателя
исполнение изделия	для защиты двигателя
наименование типа изделия	3RV2
Общие технические данные	
типоразмер автоматического выключателя	S0
типоразмер контактора комбинируемый корпоративный	S00, S0
дополнение изделия вспомогательный выключатель	Да
мощность потерь \[Вт] при расчетном значении тока	
● при переменном токе в теплом рабочем состоянии	16,25 W
● при переменном токе в теплом рабочем состоянии на каждый полюс	5,4 W
напряжение развязки при степени загрязнения 3 при переменном токе расчетное значение	690 V
выдерживаемое импульсное напряжение расчетное значение	6 kV
ударопрочность согласно МЭК 60068-2-27	25g / 11 ms
механический срок службы (коммутационных циклов)	
● главных контактов типичный	100 000
● вспомогательных контактов типичный	100 000
коммутационная износостойкость типичный	100 000
тип взрывозащиты согласно производственной директиве ATEX 2014/34/EU	Ex II (2) GD
сертификат соответствия согласно производственной директиве ATEX 2014/34/EU	DMT 02 ATEX F 001
справочный идентификатор согласно МЭК 81346-2:2009	Q
Директива RoHS (дата)	10/01/2009
Условия окружающей среды	
высота над уровнем моря при высоте над уровнем моря макс.	2 000 m
окружающая температура	
● при эксплуатации	-20 ... +40 °C
● при хранении	-50 ... +80 °C
● при транспортировке	-50 ... +80 °C
относительная атмосферная влажность при эксплуатации	10 ... 95 %
Цепь главного тока	
число полюсов для главной цепи	3
регулируемый порог срабатывания по току	34 ... 40 A

© Copyright Siemens

токозависимого расцепителя перегрузки	
рабочее напряжение	
● расчетное значение	20 ... 690 V
● при AC-3 расчетное значение макс.	690 V
рабочая частота расчетное значение	50 ... 60 Hz
рабочий ток расчетное значение	40 A
рабочий ток	
● при AC-3 при 400 В расчетное значение	40 A
рабочая мощность	
● при AC-3	
— при 230 В расчетное значение	11 kW
— при 400 В расчетное значение	18,5 kW
— при 500 В расчетное значение	22 kW
— при 690 В расчетное значение	39 kW
частота коммутации	
● при AC-3 макс.	15 1/h
Вспомогательный контур	
число размыкающих контактов для вспомогательных контактов	0
число замыкающих контактов для вспомогательных контактов	0
число переключающих контактов для вспомогательных контактов	0
Функция защиты/ контроля	
функция изделия	
● обнаружение замыканий на землю	Нет
● обнаружение потери фазы	Да
класс срабатывания	CLASS 10
исполнение расцепителя тока перегрузки	тепловой
ном. предельная отключающая способность при коротком замыкании (Icu)	
● при переменном токе при 240 В расчетное значение	100 kA
● при переменном токе при 400 В расчетное значение	20 kA
● при переменном токе при 500 В расчетное значение	6 kA
● при переменном токе при 690 В расчетное значение	3 kA
ном. рабочая отключающая способность при коротком замыкании (Ics) при переменном токе	
● при 240 В расчетное значение	100 kA
● при 400 В расчетное значение	10 kA
● при 500 В расчетное значение	3 kA
● при 690 В расчетное значение	2 kA
порог срабатывания по току расцепителя тока короткого замыкания мгновенного действия	480 A
Номинальная нагрузка UL/CSA	
ток полной нагрузки (FLA) для 3-фазного электродвигателя	
● при 480 В расчетное значение	40 A
● при 600 В расчетное значение	40 A
отдаваемая механическая мощность \[л. с.]	
● для 1-фазного двигателя трехфазного тока	
— при 110/120 В расчетное значение	3 hp
— при 230 В расчетное значение	7,5 hp
● для 3-фазного электродвигателя	
— при 200/208 В расчетное значение	10 hp
— при 220/230 В расчетное значение	10 hp
— при 460/480 В расчетное значение	30 hp
защита от коротких замыканий	
функция изделия защита от коротких замыканий	Да
исполнение расцепителя тока короткого замыкания	магнитный
исполнение плавкой вставки предохранителя для	

© Copyright Siemens

сети IT для защиты от коротких замыканий главной цепи	
● при 400 В	gG 63 A
● при 500 В	gG 63 A
● при 690 В	gG 63 A
Монтаж/ крепление/ размеры	
монтажное положение	любой
вид креплений	винтовое и защёлкивающееся крепление на на стандартной монтажной шине 35 мм согласно DIN EN 60715
высота	97 mm
ширина	45 mm
глубина	97 mm
необходимое расстояние	
● при последовательном монтаже вбок	9 mm
● до заземленных компонентов при 400 В	
— вниз	30 mm
— вверх	30 mm
— вбок	9 mm
● до компонентов, находящихся под напряжением при 400 В	
— вниз	30 mm
— вверх	30 mm
— вбок	9 mm
● до заземленных компонентов при 500 В	
— вниз	30 mm
— вверх	30 mm
— вбок	9 mm
● до компонентов, находящихся под напряжением при 500 В	
— вниз	30 mm
— вверх	30 mm
— вбок	9 mm
● до заземленных компонентов при 690 В	
— вниз	70 mm
— вверх	70 mm
— назад	0 mm
— вбок	30 mm
— вперед	0 mm
● до компонентов, находящихся под напряжением при 690 В	
— вниз	70 mm
— вверх	70 mm
— назад	0 mm
— вбок	30 mm
— вперед	0 mm
Подсоединения/ клеммы	
исполнение разъема питания	
● для главной цепи	винтовой зажим
расположение разъема питания для главной цепи	сверху и снизу
вид подключаемых сечений проводов	
● для главных контактов	
— однопроводной или многопроводной	2x (1 ... 2,5 мм²), 2x (2,5 ... 10 мм²)
— тонкожильный с заделкой концов кабеля	2x (1 ... 2,5 мм²), 2x (2,5 ... 6 мм²), 1x 10 мм²
● для проводов американского калибра (AWG) для главных контактов	2x (16 ... 12), 2x (14 ... 8)
начальный пусковой крутящий момент	
● для главных контактов при винтовом зажиме	2 ... 2,5 N·m
исполнение стержня отвертки	Диаметр от 5 до 6 мм
размер шлица отвертки	Pozidriv разм. 2
исполнение резьбы соединительного болта	
● для главных контактов	M4
Безопасность	
значение B10	
● при высокой приоритетности запроса согласно	5 000

© Copyright Siemens

SN 31920	
доля опасных отказов	
● при низкой приоритетности запроса согласно SN 31920	50 %
● при высокой приоритетности запроса согласно SN 31920	50 %
частота отказов \[FIT]	
● при низкой приоритетности запроса согласно SN 31920	50 FIT
значение T1 для интервала между контрольными испытаниями или сроком службы согласно МЭК 61508	10 a
степень защиты IP с лицевой стороны согласно МЭК 60529	IP20
защита от прикосновения с лицевой стороны согласно МЭК 60529	с защитой от вертикального прикосновения пальцем спереди
исполнение индикатора для коммутационного положения	Ручка

Сертификаты/ допуски к эксплуатации

General Product Approval					For use in hazardous locations
CCC	Confirmation	UL	KC	EAC	IECEx

For use in hazardous locations	Declaration of Conformity		Test Certificates		Marine / Shipping
ATEX	UKCA	EG-Konf.	Type Test Certificates/Test Report	Special Test Certificate	ABS

Marine / Shipping					
BUREAU VERITAS	DNV	LRS	PRS	RINA	RMRS

other		Railway	
Confirmation	VDE	Confirmation	Vibration and Shock

Дополнительная информация

Информация об упаковке
Информация об упаковке
Information- and Downloadcenter (каталоги, брошюры,...)
https://www.siemens.com/ic10
Industry Mall (Каталог и система обработки заказов)
https://mall.industry.siemens.com/mall/ru/ru/Catalog/product?mlfb=3RV2021-4FA10
Онлайн-генератор Cax
http://support.automation.siemens.com/WW/CAXorder/default.aspx?lang=en&mlfb=3RV2021-4FA10
Service&Support (руководства, инструкции по эксплуатации, сертификаты, указания, FAQ,...)
https://support.industry.siemens.com/cs/ww/en/ps/3RV2021-4FA10
Банк изображений (фотографии продуктов, двухмерные размерные чертежи, трехмерные модели, схемы приборов, макросы EPLAN, …)
http://www.automation.siemens.com/bilddb/cax_de.aspx?mlfb=3RV2021-4FA10&lang=en

© Copyright Siemens

Характеристика: зависимая характеристика защиты, I²t, ток обрыва
https://support.industry.siemens.com/cs/ww/en/ps/3RV2021-4FA10/char
Другие характеристики (например: срок службы электропроводки, частота включений)
http://www.automation.siemens.com/bilddb/index.aspx?view=Search&mlfb=3RV2021-4FA10&objecttype=14&gridview=view1

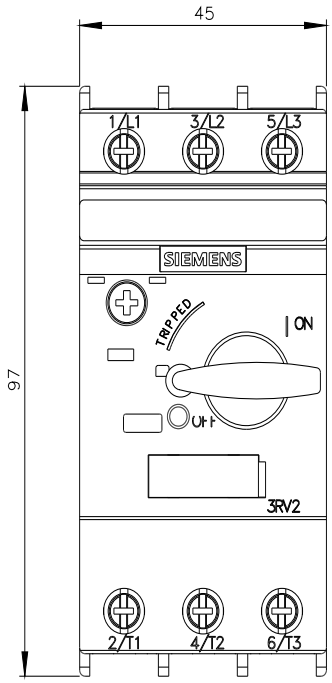

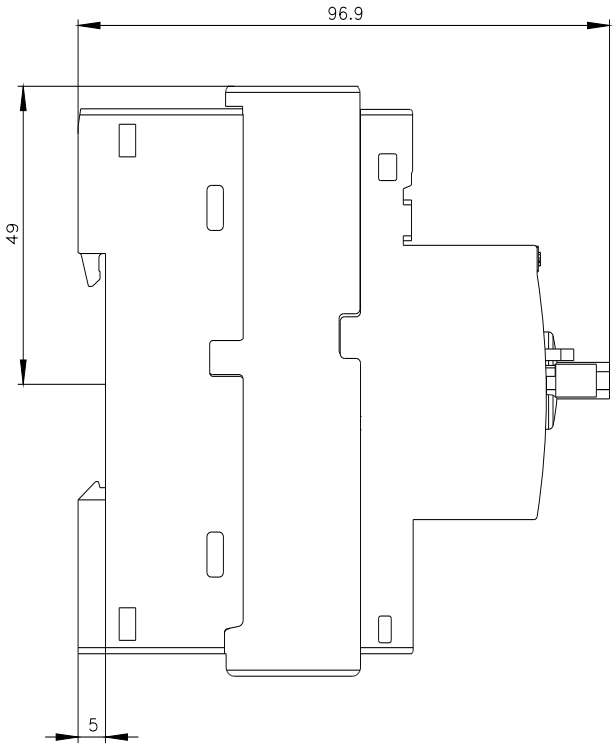

© Copyright Siemens

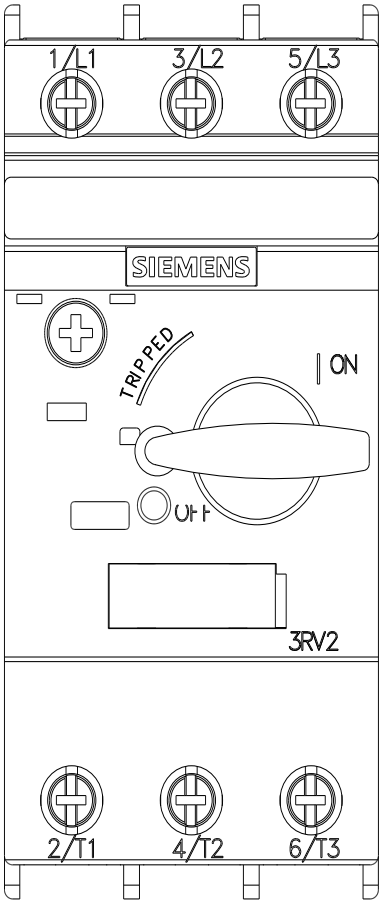

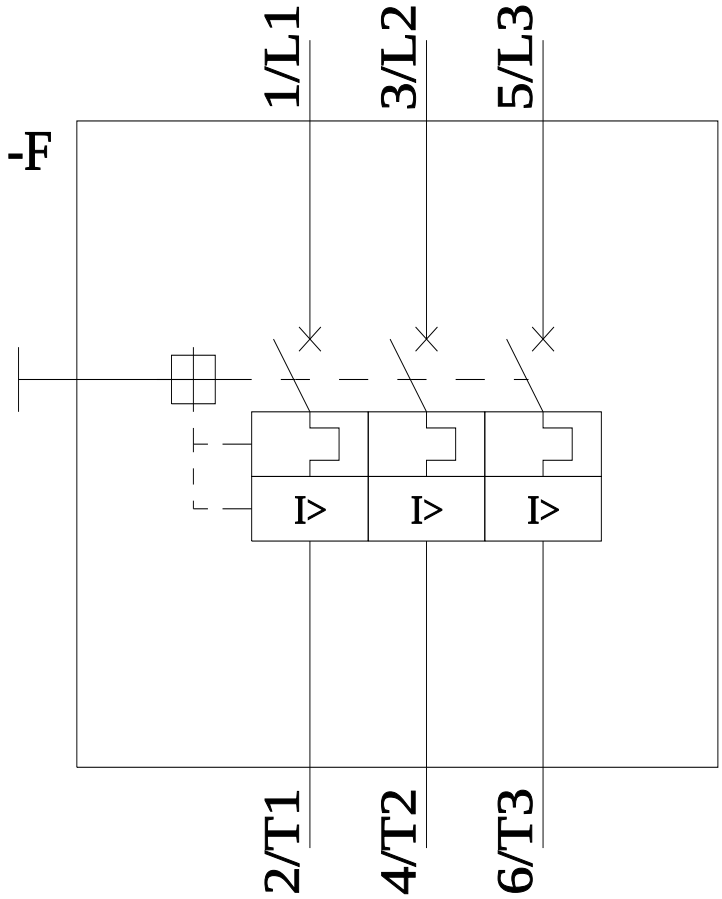

последнее изменение: 25.06.2022

© Copyright Siemens