SIEMENS

## Лист тех. данных 3RW3016-1BB14

Siemens EcoTech



Устройство плавного пуска SIRIUS S00 9 A, 4 кВт/400 В, 40 °C 200–480 В AC, 110–230 В AC/DC, винтовые клеммы

| | |
|---|---|
| **Общие технические данные** | |
| **торговая марка изделия** | SIRIUS |
| **наименование изделия** | Устройство плавного пуска |
| **комплектация изделия** | |
| ● встроенная контактная система шунтирования | Да |
| ● тиристоры | Да |
| **функция изделия** | |
| ● функция собственной защиты устройства | Нет |
| ● защита двигателя от перегрузки | Нет |
| ● анализ термисторной защиты двигателя | Нет |
| ● внешний сброс | Нет |
| ● регулируемый ограничитель тока | Нет |
| ● схема соединения соединения звездой с внутренним треугольником | Нет |
| **компонент изделия выход для тормоза двигателя** | Нет |
| **напряжение развязки расчетное значение** | 600 V |
| **степень загрязнения** | 3, согласно IEC 60947-4-2 |
| **запирающее напряжение тиристора макс.** | 1 200 V |
| **справочный идентификатор согласно DIN EN 61346-2** | Q |
| **справочный идентификатор согласно DIN 40719 с дополнением согласно МЭК 204-2 согласно МЭК 750** | G |
| **Силовая электроника** | |
| **рабочий ток** | |
| ● при 40 °C расчетное значение | 9 A |
| ● при 50 °C расчетное значение | 8 A |
| ● при 60 °C расчетное значение | 7 A |
| **отдаваемая механическая мощность для трехфазного двигателя** | |
| ● при 230 В | |
| — при стандартной схеме соединения при 40 °C расчетное значение | 2,2 kW |
| ● при 400 В | |
| — при стандартной схеме соединения при 40 °C расчетное значение | 4 kW |
| **отдаваемая механическая мощность [л. с.] для 3-фазного электродвигателя при 200/208 В при стандартной схеме соединения при 50 °C расчетное значение** | 2 hp |


© Copyright Siemens

| | |
|---|---|
| **рабочая частота расчетное значение** | 50 ... 60 Hz |
| **относительный отрицательный допуск рабочей частоты** | -10 % |
| **относительный положительный допуск рабочей частоты** | 10 % |
| **рабочее напряжение при стандартной схеме соединения расчетное значение** | 200 ... 480 V |
| **относительный отрицательный допуск рабочего напряжения при стандартной схеме соединения** | -15 % |
| **относительный положительный допуск рабочего напряжения при стандартной схеме соединения** | 10 % |
| **мин. нагрузка [%]** | 10 % |
| **длительный рабочий ток [% от Ie] при 40 °C** | 115 % |
| **мощность потерь [Вт] при рабочем токе при 40 °C при эксплуатации типичный** | 1 W |
| **Цепь тока управления/ управление** | |
| **тип напряжения оперативного напряжения питания** | AC/DC |
| **частота оперативного напряжения питания 1 расчетное значение** | 50 Hz |
| **частота оперативного напряжения питания 2 расчетное значение** | 60 Hz |
| **относительный отрицательный допуск частоты оперативного напряжения питания** | -10 % |
| **относительный положительный допуск частоты оперативного напряжения питания** | 10 % |
| **оперативное напряжение питания 1 при переменном токе при 50 Гц** | 110 ... 230 V |
| **оперативное напряжение питания 1 при переменном токе при 60 Гц** | 110 ... 230 V |
| **относительный отрицательный допуск оперативного напряжения питания при переменном токе при 50 Гц** | -15 % |
| **относительный положительный допуск оперативного напряжения питания при переменном токе при 50 Гц** | 10 % |
| **относительный отрицательный допуск оперативного напряжения питания при переменном токе при 60 Гц** | -15 % |
| **относительный положительный допуск оперативного напряжения питания при переменном токе при 60 Гц** | 10 % |
| **оперативное напряжение питания 1 при постоянном токе** | 110 ... 230 V |
| **относительный отрицательный допуск оперативного напряжения питания при постоянном токе** | -15 % |
| **относительный положительный допуск оперативного напряжения питания при постоянном токе** | 10 % |
| **исполнение индикатора для сигнала ошибки** | красный |
| **Данные по механике** | |
| **типоразмер блока управления двигателем** | S00 |
| **ширина** | 45 mm |
| **высота** | 95 mm |
| **глубина** | 150 mm |
| **вид креплений** | Винтовое и защёлкивающееся крепление |
| **монтажное положение** | при вертикальной монтажной поверхности +/-10° поворотный, при вертикальной монтажной поверхности +/- 10° откидываемый вперед и назад |
| **необходимое расстояние при последовательном монтаже** | |
| ● вверх | 60 mm |
| ● вбок | 15 mm |
| ● вниз | 40 mm |
| **длина кабеля макс.** | 300 m |
| **число полюсов для главной цепи** | 3 |
| **Подсоединения/ клеммы** | |
| **исполнение электрического соединения** | |
| ● для главной цепи | винтовой зажим |
| ● для цепи вспомогательного и оперативного тока | винтовой зажим |
| **число размыкающих контактов для вспомогательных** | 0 |


© Copyright Siemens

| | |
|---|---|
| **контактов** | |
| **число замыкающих контактов для вспомогательных контактов** | 1 |
| **число переключающих контактов для вспомогательных контактов** | 0 |
| **вид подключаемых сечений проводов для главных контактов для рамной клеммы при использовании переднего клеммного соединения** | |
| ● однопроводной | 2x (1 ... 2,5 мм²), 2x (2,5 ... 6 мм²) |
| ● тонкопроволочный с концевой заделкой кабеля | 2x (1 ... 2,5 мм²), 2x (2,5 ... 6 мм²) |
| **вид подключаемых сечений проводов для проводов американского калибра (AWG) для главных контактов для рамной клеммы** | |
| ● при использовании переднего клеммного соединения | 2x (16 ... 10) |
| **вид подключаемых сечений проводов для вспомогательных контактов** | |
| ● однопроводной | 2x (0,25 ... 2,5 мм²) |
| ● тонкопроволочный с концевой заделкой кабеля | 2x (0,25 ... 1,5 мм²) |
| **вид подключаемых сечений проводов для проводов американского калибра (AWG)** | |
| ● для вспомогательных контактов | 2x (20 ... 14) |
| ● для вспомогательных контактов тонкопроволочный с концевой заделкой кабеля | 2x (20 ... 16) |
| **Условия окружающей среды** | |
| **высота над уровнем моря при высоте над уровнем моря** | 5 000 m |
| **экологическая категория** | |
| ● при транспортировке согласно МЭК 60721 | 2K2, 2C1, 2S1, 2M2 (макс. высота падения 0,3 м) |
| ● при хранении согласно МЭК 60721 | 1K6 (с эпизодическим выпадением конденсата), 1C2 (без соляного тумана), 1S2 (попадание песка в устройства недопустимо), 1M4 |
| ● при эксплуатации согласно МЭК 60721 | 3K6 (без образования льда, без оттаивания), 3C3 (без соляного тумана), 3S2 (песок не должен попадать в устройства), 3M6 |
| **окружающая температура** | |
| ● при эксплуатации | -25 ... +60 °C |
| ● при хранении | -40 ... +80 °C |
| **ухудшение температуры** | 40 °C |
| **степень защиты IP с лицевой стороны согласно МЭК 60529** | IP20 |
| **защита от прикосновения с лицевой стороны согласно МЭК 60529** | с защитой от вертикального прикосновения пальцем спереди |
| **Номинальная нагрузка UL/CSA** | |
| **отдаваемая механическая мощность [л. с.] для 3-фазного электродвигателя** | |
| **● при 220/230 В** | |
| — при стандартной схеме соединения при 50 °C расчетное значение | 2 hp |
| **● при 460/480 В** | |
| — при стандартной схеме соединения при 50 °C расчетное значение | 5 hp |
| **нагрузочная способность контакта вспомогательных контактов согласно UL** | B300 / R300 |
| **Разрешения Сертификаты** | |
| экологический сертификат изделия | |
| ● потенциал парникового эффекта [CO2 eq] / в процессе производства | 11.1 kg |
| ● потенциал парникового эффекта [CO2 eq] / в процессе сбыта | 0.109 kg |
| ● потенциал парникового эффекта [CO2 eq] / при эксплуатации | 54.3 kg |
| ● потенциал парникового эффекта [CO2 eq] / по истечении срока службы | -1.64 kg |
| ● потенциал парникового эффекта [CO2 eq] / всего | 63.9 kg |

| **Environment** | **General Product Approval** |
|---|---|


© Copyright Siemens

Environmental Confirmations

| General Product Approval | EMV | Test Certificates | other |
| --- | --- | --- | --- |
| | | Type Test Certificates/Test Report | Confirmation |

| other | | |
| --- | --- | --- |
| Confirmation | Miscellaneous | |

## Дополнительная информация

**Simulation Tool for Soft Starters (STS)**
https://support.industry.siemens.com/cs/ww/en/view/101494917

**Информация об упаковке**
Информация об упаковке

**Information for data generation and storage**
https://support.industry.siemens.com/cs/ww/en/view/109995012

**Information- and Downloadcenter (каталоги, брошюры,...)**
https://www.siemens.com/ic10

**Industry Mall (Каталог и система обработки заказов)**
https://mall.industry.siemens.com/mall/ru/ru/Catalog/product?mlfb=3RW3016-1BB14

**Онлайн-генератор Cax**
https://support.automation.siemens.com/WW/CAXorder/default.aspx?lang=en&mlfb=3RW3016-1BB14

**Service&Support (руководства, инструкции по экслпуатации, сертификаты, указания, FAQ,...)**
https://support.industry.siemens.com/cs/ww/en/ps/3RW3016-1BB14

**Банк изображений (фотографии продуктов, двухмерные размерные чертежи, трехмерные модели, схемы приборов, макросы EPLAN, …)**
https://www.automation.siemens.com/bilddb/cax_de.aspx?mlfb=3RW3016-1BB14&lang=en


© Copyright Siemens

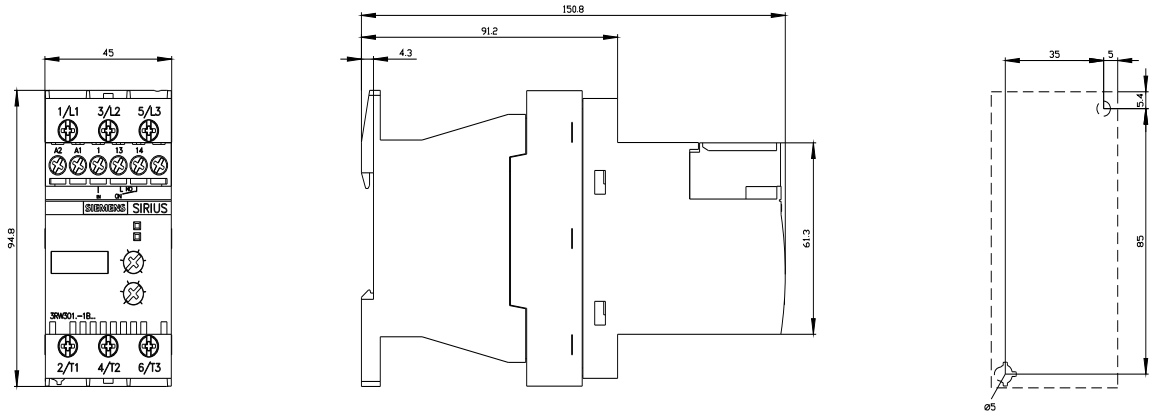


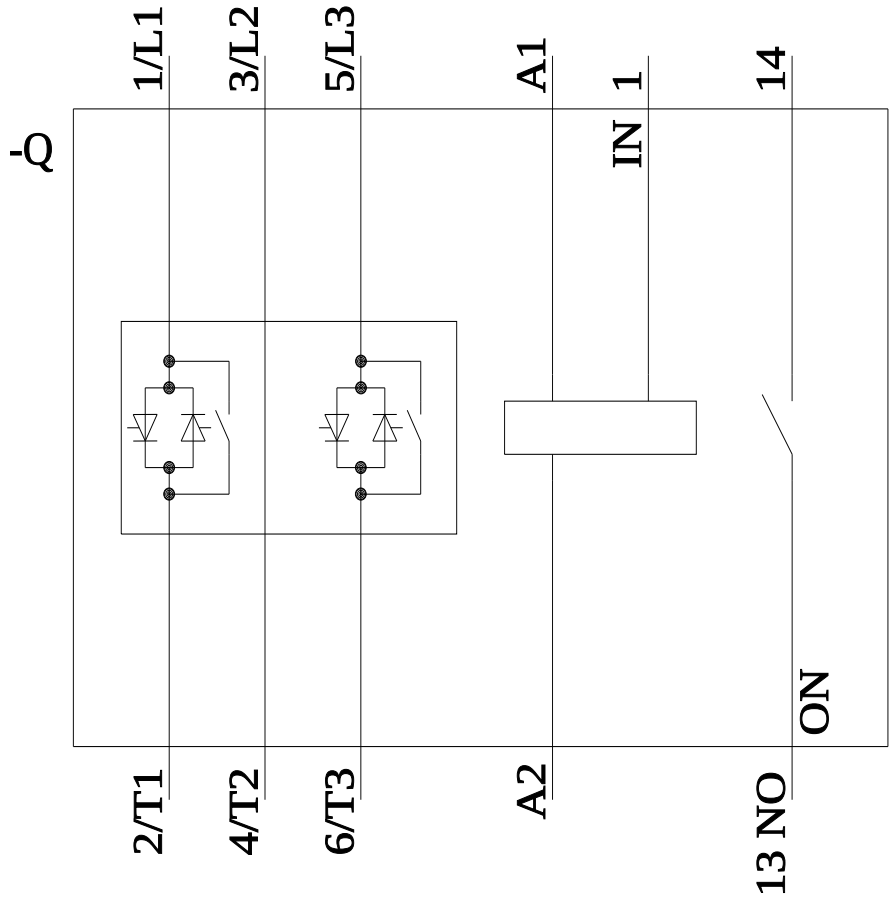


**последнее изменение:** 12.02.2026


© Copyright Siemens