SIEMENS

Лист тех. данных 3RW3018-1BB04

Siemens EcoTech



Устройство плавного пуска SIRIUS S00 17,6 A, 7,5 кВт/400 В, 40 °C 200–480 В AC, 24 В AC/DC, винтовые клеммы

Общие технические данные	
торговая марка изделия	SIRIUS
наименование изделия	Устройство плавного пуска
комплектация изделия	
● встроенная контактная система шунтирования	Да
● тиристоры	Да
функция изделия	
● функция собственной защиты устройства	Нет
● защита двигателя от перегрузки	Нет
● анализ термисторной защиты двигателя	Нет
● внешний сброс	Нет
● регулируемый ограничитель тока	Нет
● схема соединения соединения звездой с внутренним треугольником	Нет
компонент изделия выход для тормоза двигателя	Нет
напряжение развязки расчетное значение	600 V
степень загрязнения	3, согласно IEC 60947-4-2
запирающее напряжение тиристора макс.	1 200 V
справочный идентификатор согласно DIN EN 61346-2	Q
справочный идентификатор согласно DIN 40719 с дополнением согласно МЭК 204-2 согласно МЭК 750	G
Силовая электроника	
рабочий ток	
● при 40 °C расчетное значение	17,6 A
● при 50 °C расчетное значение	17 A
● при 60 °C расчетное значение	14 A
отдаваемая механическая мощность для трехфазного двигателя	
● при 230 В	
— при стандартной схеме соединения при 40 °C расчетное значение	4 kW
● при 400 В	
— при стандартной схеме соединения при 40 °C расчетное значение	7,5 kW
отдаваемая механическая мощность [л. с.] для 3-фазного электродвигателя при 200/208 В при стандартной схеме соединения при 50 °C расчетное значение	3 hp

© Copyright Siemens

рабочая частота расчетное значение	50 ... 60 Hz
относительный отрицательный допуск рабочей частоты	-10 %
относительный положительный допуск рабочей частоты	10 %
рабочее напряжение при стандартной схеме соединения расчетное значение	200 ... 480 V
относительный отрицательный допуск рабочего напряжения при стандартной схеме соединения	-15 %
относительный положительный допуск рабочего напряжения при стандартной схеме соединения	10 %
мин. нагрузка [%]	10 %
длительный рабочий ток [% от Ie] при 40 °C	115 %
мощность потерь [Вт] при рабочем токе при 40 °C при эксплуатации типичный	4 W
Цепь тока управления/ управление	
тип напряжения оперативного напряжения питания	AC/DC
частота оперативного напряжения питания 1 расчетное значение	50 Hz
частота оперативного напряжения питания 2 расчетное значение	60 Hz
относительный отрицательный допуск частоты оперативного напряжения питания	-10 %
относительный положительный допуск частоты оперативного напряжения питания	10 %
оперативное напряжение питания 1 при переменном токе	
● при 50 Гц расчетное значение	24 V
● при 60 Гц расчетное значение	24 V
относительный отрицательный допуск оперативного напряжения питания при переменном токе при 50 Гц	-20 %
относительный положительный допуск оперативного напряжения питания при переменном токе при 50 Гц	20 %
относительный отрицательный допуск оперативного напряжения питания при переменном токе при 60 Гц	-20 %
относительный положительный допуск оперативного напряжения питания при переменном токе при 60 Гц	20 %
оперативное напряжение питания 1 при постоянном токе расчетное значение	24 V
относительный отрицательный допуск оперативного напряжения питания при постоянном токе	-20 %
относительный положительный допуск оперативного напряжения питания при постоянном токе	20 %
исполнение индикатора для сигнала ошибки	красный
Данные по механике	
типоразмер блока управления двигателем	S00
ширина	45 mm
высота	95 mm
глубина	150 mm
вид креплений	Винтовое и защёлкивающееся крепление
монтажное положение	при вертикальной монтажной поверхности +/-10° поворотный, при вертикальной монтажной поверхности +/- 10° откидываемый вперед и назад
необходимое расстояние при последовательном монтаже	
● вверх	60 mm
● вбок	15 mm
● вниз	40 mm
длина кабеля макс.	300 m
число полюсов для главной цепи	3
Подсоединения/ клеммы	
исполнение электрического соединения	
● для главной цепи	винтовой зажим
● для цепи вспомогательного и оперативного тока	винтовой зажим
число размыкающих контактов для вспомогательных	0

© Copyright Siemens

контактов	
число замыкающих контактов для вспомогательных контактов	1
число переключающих контактов для вспомогательных контактов	0
вид подключаемых сечений проводов для главных контактов для рамной клеммы при использовании переднего клеммного соединения	
● однопроводной	2x (1 ... 2,5 мм²), 2x (2,5 ... 6 мм²)
● тонкопроволочный с концевой заделкой кабеля	2x (1 ... 2,5 мм²), 2x (2,5 ... 6 мм²)
вид подключаемых сечений проводов для проводов американского калибра (AWG) для главных контактов для рамной клеммы	
● при использовании переднего клеммного соединения	2x (16 ... 10)
вид подключаемых сечений проводов для вспомогательных контактов	
● однопроводной	2x (0,25 ... 2,5 мм²)
● тонкопроволочный с концевой заделкой кабеля	2x (0,25 ... 1,5 мм²)
вид подключаемых сечений проводов для проводов американского калибра (AWG)	
● для вспомогательных контактов	2x (20 ... 14)
● для вспомогательных контактов тонкопроволочный с концевой заделкой кабеля	2x (20 ... 16)
Условия окружающей среды	
высота над уровнем моря при высоте над уровнем моря	5 000 m
экологическая категория	
● при транспортировке согласно МЭК 60721	2K2, 2C1, 2S1, 2M2 (макс. высота падения 0,3 м)
● при хранении согласно МЭК 60721	1K6 (с эпизодическим выпадением конденсата), 1C2 (без соляного тумана), 1S2 (попадание песка в устройства недопустимо), 1M4
● при эксплуатации согласно МЭК 60721	3K6 (без образования льда, без оттаивания), 3C3 (без соляного тумана), 3S2 (песок не должен попадать в устройства), 3M6
окружающая температура	
● при эксплуатации	-25 ... +60 °C
● при хранении	-40 ... +80 °C
ухудшение температуры	40 °C
степень защиты IP с лицевой стороны согласно МЭК 60529	IP20
защита от прикосновения с лицевой стороны согласно МЭК 60529	с защитой от вертикального прикосновения пальцем спереди
Номинальная нагрузка UL/CSA	
отдаваемая механическая мощность [л. с.] для 3-фазного электродвигателя	
● при 220/230 В	
— при стандартной схеме соединения при 50 °C расчетное значение	3 hp
● при 460/480 В	
— при стандартной схеме соединения при 50 °C расчетное значение	10 hp
нагрузочная способность контакта вспомогательных контактов согласно UL	B300 / R300
Разрешения Сертификаты	
экологический сертификат изделия	
● потенциал парникового эффекта [CO2 eq] / в процессе производства	11.1 kg
● потенциал парникового эффекта [CO2 eq] / в процессе сбыта	0.109 kg
● потенциал парникового эффекта [CO2 eq] / при эксплуатации	54.3 kg
● потенциал парникового эффекта [CO2 eq] / по истечении срока службы	-1.64 kg
● потенциал парникового эффекта [CO2 eq] / всего	63.9 kg

Environment	**General Product Approval**

© Copyright Siemens

Environmental Confirmations

General Product Approval	EMV	Test Certificates	other
		Type Test Certificates/Test Report	Confirmation

other		
Confirmation	Miscellaneous	

Дополнительная информация

Simulation Tool for Soft Starters (STS)
https://support.industry.siemens.com/cs/ww/en/view/101494917

Информация об упаковке
Информация об упаковке

Information for data generation and storage
https://support.industry.siemens.com/cs/ww/en/view/109995012

Information- and Downloadcenter (каталоги, брошюры,...)
https://www.siemens.com/ic10

Industry Mall (Каталог и система обработки заказов)
https://mall.industry.siemens.com/mall/ru/ru/Catalog/product?mlfb=3RW3018-1BB04

Онлайн-генератор Cax
https://support.automation.siemens.com/WW/CAXorder/default.aspx?lang=en&mlfb=3RW3018-1BB04

Service&Support (руководства, инструкции по эксплуатации, сертификаты, указания, FAQ,...)
https://support.industry.siemens.com/cs/ww/en/ps/3RW3018-1BB04

Банк изображений (фотографии продуктов, двухмерные размерные чертежи, трехмерные модели, схемы приборов, макросы EPLAN, …)
https://www.automation.siemens.com/bilddb/cax_de.aspx?mlfb=3RW3018-1BB04&lang=en

© Copyright Siemens

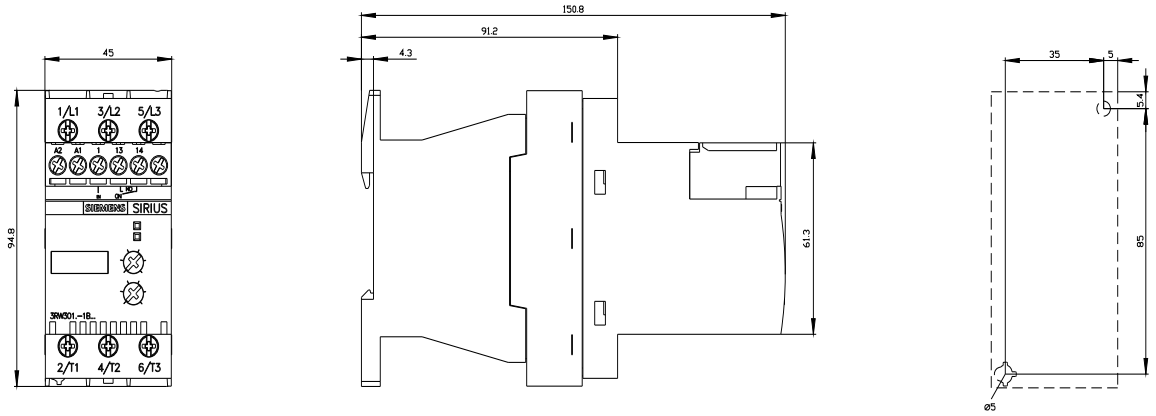

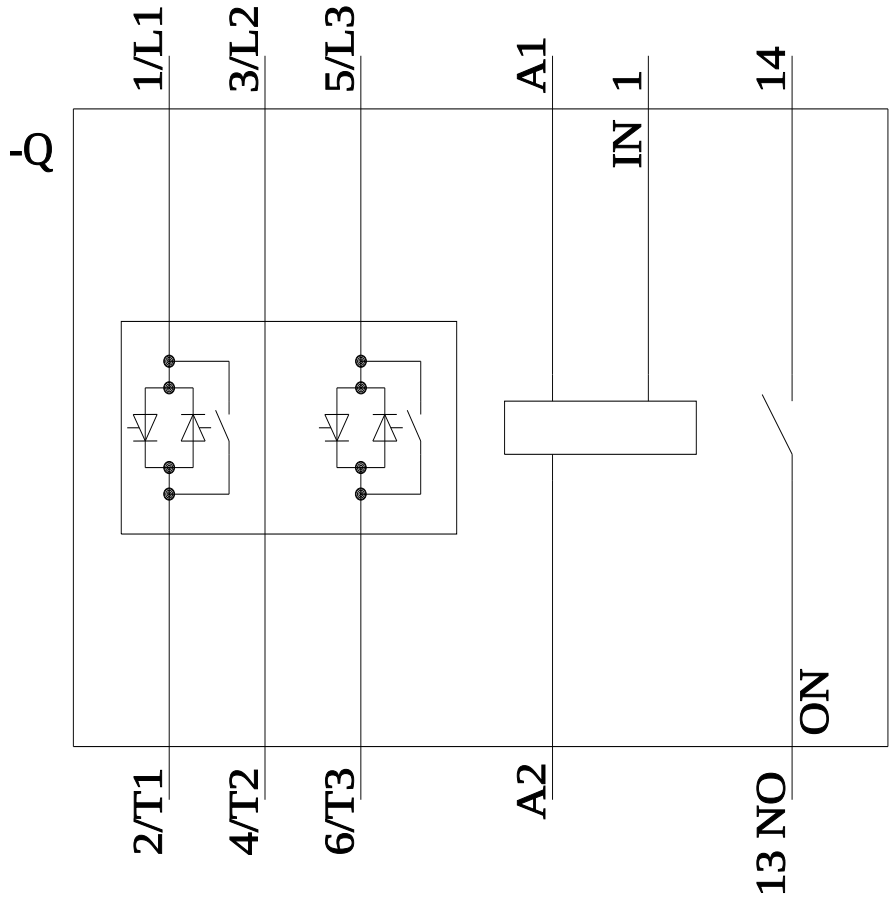

последнее изменение: 12.02.2026

© Copyright Siemens