PROMENERGO АВТОМАТИКА
zakaz@proenergo.ru
+7 (495) 565-31-34

SIEMENS

Лист тех. данных 3RW3037-1BB04



Устройство плавного пуска SIRIUS S2 63 A, 30 кВт/400 В, 40 °C 200–480 В AC, 24 В AC/DC, винтовые клеммы

Общие технические данные		
торговая марка изделия		SIRIUS
комплектация изделия		
● встроенная контактная система шунтирования		Да
● тиристоры		Да
функция изделия		
● функция собственной защиты устройства		Нет
● защита двигателя от перегрузки		Нет
● анализ термисторной защиты двигателя		Нет
● внешний сброс		Нет
● регулируемый ограничитель тока		Нет
● схема соединения соединения звездой с внутренним треугольником		Нет
компонент изделия выход для тормоза двигателя		Нет
напряжение развязки расчетное значение	V	600
степень загрязнения		3, согласно IEC 60947-4-2
справочный идентификатор согласно DIN EN 61346-2		Q
справочный идентификатор согласно DIN 40719 с дополнением согласно МЭК 204-2 согласно МЭК 750		G
Силовая электроника		
наименование изделия		Устройство плавного пуска
рабочий ток		
● при 40 °C расчетное значение	A	63
● при 50 °C расчетное значение	A	58
● при 60 °C расчетное значение	A	53
отдаваемая механическая мощность для трехфазного двигателя		
● при 230 В		
— при стандартной схеме соединения при 40 °C расчетное значение	kW	18,5
● при 400 В		
— при стандартной схеме соединения при 40 °C расчетное значение	kW	30
отдаваемая механическая мощность \[л. с.] для 3-фазного электродвигателя при 200/208 В при стандартной схеме соединения при 50 °C расчетное значение	hp	15
рабочая частота расчетное значение	Hz	50 ... 60
относительный отрицательный допуск рабочей частоты	%	-10
относительный положительный допуск рабочей частоты	%	10

© Copyright Siemens

рабочее напряжение при стандартной схеме соединения расчетное значение	V	200 ... 480
относительный отрицательный допуск рабочего напряжения при стандартной схеме соединения	%	-15
относительный положительный допуск рабочего напряжения при стандартной схеме соединения	%	10
мин. нагрузка \[%]	%	10
длительный рабочий ток \[% от Ie] при 40 °C	%	115
мощность потерь \[Вт] при рабочем токе при 40 °C при эксплуатации типичный	W	12
Цепь тока управления/ управление		
тип напряжения оперативного напряжения питания		AC/DC
частота оперативного напряжения питания 1 расчетное значение	Hz	50
частота оперативного напряжения питания 2 расчетное значение	Hz	60
относительный отрицательный допуск частоты оперативного напряжения питания	%	-10
относительный положительный допуск частоты оперативного напряжения питания	%	10
оперативное напряжение питания 1 при переменном токе		
● при 50 Гц расчетное значение	V	24
● при 60 Гц расчетное значение	V	24
относительный отрицательный допуск оперативного напряжения питания при переменном токе при 50 Гц	%	-10
относительный положительный допуск оперативного напряжения питания при переменном токе при 50 Гц	%	10
относительный отрицательный допуск оперативного напряжения питания при переменном токе при 60 Гц	%	-10
относительный положительный допуск оперативного напряжения питания при переменном токе при 60 Гц	%	10
оперативное напряжение питания 1 при постоянном токе расчетное значение	V	24
относительный отрицательный допуск оперативного напряжения питания при постоянном токе	%	-10
относительный положительный допуск оперативного напряжения питания при постоянном токе	%	10
исполнение индикатора для сигнала ошибки		красный
Данные по механике		
типоразмер блока управления двигателем		S2
ширина	mm	55
высота	mm	160
глубина	mm	170
вид креплений		Винтовое и защёлкивающееся крепление
монтажное положение		при вертикальной монтажной поверхности +/-10° поворотный, при вертикальной монтажной поверхности +/- 10° откидываемый вперед и назад
необходимое расстояние при последовательном монтаже		
● вверх	mm	60
● вбок	mm	30
● вниз	mm	40
длина кабеля макс.	m	300
число полюсов для главной цепи		3
Подсоединения/ клеммы		
исполнение разъема питания		
● для главной цепи		винтовой зажим
● для цепи вспомогательного и оперативного тока		винтовой зажим
число размыкающих контактов для вспомогательных контактов		0
число замыкающих контактов для		1

© Copyright Siemens

вспомогательных контактов		
число переключающих контактов для вспомогательных контактов		0
вид подключаемых сечений проводов для главных контактов для рамной клеммы при использовании переднего клеммного соединения		
● однопроводной		2x (1,5 ... 16 мм²)
● тонкожильный с заделкой концов кабеля		1,5 ... 25 мм²
● многопроводной		1,5 ... 35 мм²
вид подключаемых сечений проводов для главных контактов для рамной клеммы при использовании заднего клеммного соединения		
● однопроводной		2x (1,5 ... 16 мм²)
● тонкожильный с заделкой концов кабеля		1,5 ... 25 мм²
● многопроводной		1,5 ... 35 мм²
вид подключаемых сечений проводов для главных контактов для рамной клеммы при использовании обоих клеммных соединений		
● однопроводной		2x (1,5 ... 16 мм²)
● тонкожильный с заделкой концов кабеля		2x (1,5 ... 16 мм²)
● многопроводной		2x (1,5 ... 25 мм²)
вид подключаемых сечений проводов для проводов американского калибра (AWG) для главных контактов для рамной клеммы		
● при использовании заднего клеммного соединения		16 ... 2
● при использовании переднего клеммного соединения		18 ... 2
● при использовании обоих клеммных соединений		2x (16 ... 2)
вид подключаемых сечений проводов для вспомогательных контактов		
● однопроводной		2x (0,5 ... 2,5 мм²)
● тонкожильный с заделкой концов кабеля		2x (0,5 ... 1,5 мм²)
вид подключаемых сечений проводов для проводов американского калибра (AWG)		
● для вспомогательных контактов		2x (20 ... 14)
● для вспомогательных контактов тонкожильный с заделкой концов кабеля		2x (20 ... 16)
Условия окружающей среды		
высота над уровнем моря при высоте над уровнем моря	m	5 000
экологическая категория		
● при транспортировке согласно МЭК 60721		2K2, 2C1, 2S1, 2M2 (макс. высота падения 0,3 м)
● при хранении согласно МЭК 60721		1K6 (с эпизодическим выпадением конденсата), 1C2 (без соляного тумана), 1S2 (попадание песка в устройства недопустимо), 1M4
● при эксплуатации согласно МЭК 60721		3K6 (без образования льда, без оттаивания), 3C3 (без соляного тумана), 3S2 (песок не должен попадать в устройства), 3M6
окружающая температура		
● при эксплуатации	°C	-25 ... +60
● при хранении	°C	-40 ... +80
ухудшение температуры	°C	40
степень защиты IP с лицевой стороны согласно МЭК 60529		IP20
защита от прикосновения с лицевой стороны согласно МЭК 60529		с защитой от вертикального прикосновения пальцем спереди

Сертификаты/ допуски к эксплуатации

General Product Approval					EMC
CSA	CCC	Confirmation	UL	EAC	RCM

Declaration of	Test Certificates	other	Railway

© Copyright Siemens

Conformity					
	Special Test Certific-ate	Type Test Certific-ates/Test Report	Confirmation	Miscellaneous	Vibration and Shock

Railway
Confirmation

Номинальная нагрузка UL/CSA		
отдаваемая механическая мощность \[л. с.] для 3-фазного электродвигателя		
• при 220/230 В		
— при стандартной схеме соединения при 50 °C расчетное значение	hp	20
• при 460/480 В		
— при стандартной схеме соединения при 50 °C расчетное значение	hp	40
нагрузочная способность контакта вспомогательных контактов согласно UL		B300 / R300

Дополнительная информация
Simulation Tool for Soft Starters (STS)
https://support.industry.siemens.com/cs/ww/en/view/101494917
Информация об упаковке
Информация об упаковке
Information- and Downloadcenter (каталоги, брошюры,...)
https://www.siemens.com/ic10
Industry Mall (Каталог и система обработки заказов)
https://mall.industry.siemens.com/mall/ru/ru/Catalog/product?mlfb=3RW3037-1BB04
Онлайн-генератор Cax
http://support.automation.siemens.com/WW/CAXorder/default.aspx?lang=en&mlfb=3RW3037-1BB04
Service&Support (руководства, инструкции по эксплуатации, сертификаты, указания, FAQ,...)
https://support.industry.siemens.com/cs/ww/en/ps/3RW3037-1BB04
Банк изображений (фотографии продуктов, двухмерные размерные чертежи, трехмерные модели, схемы приборов, макросы EPLAN, …)
http://www.automation.siemens.com/bilddb/cax_de.aspx?mlfb=3RW3037-1BB04&lang=en

.
© Copyright Siemens

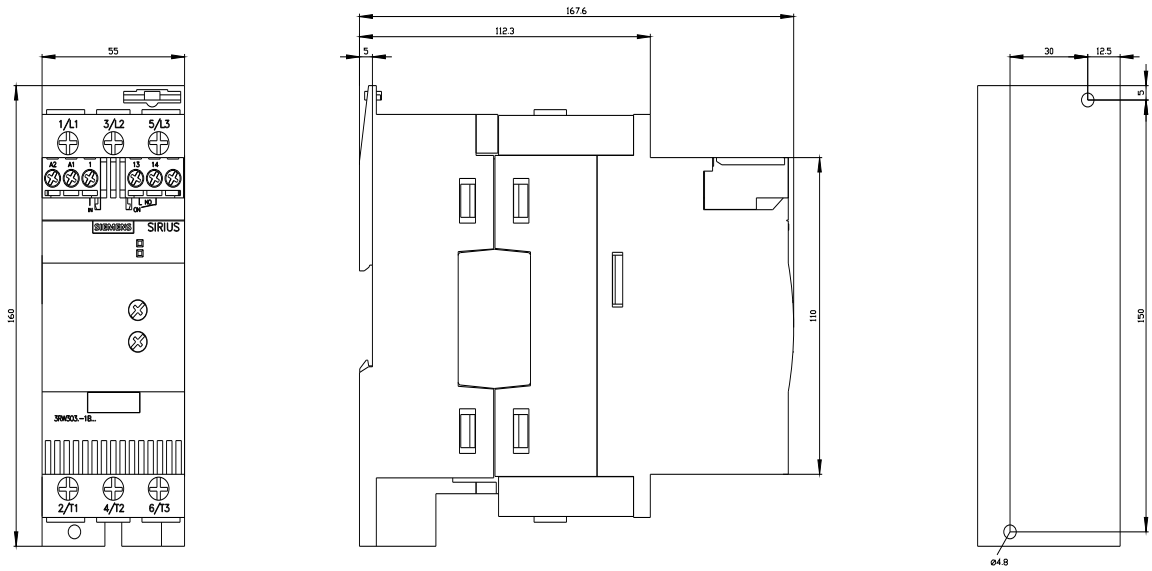

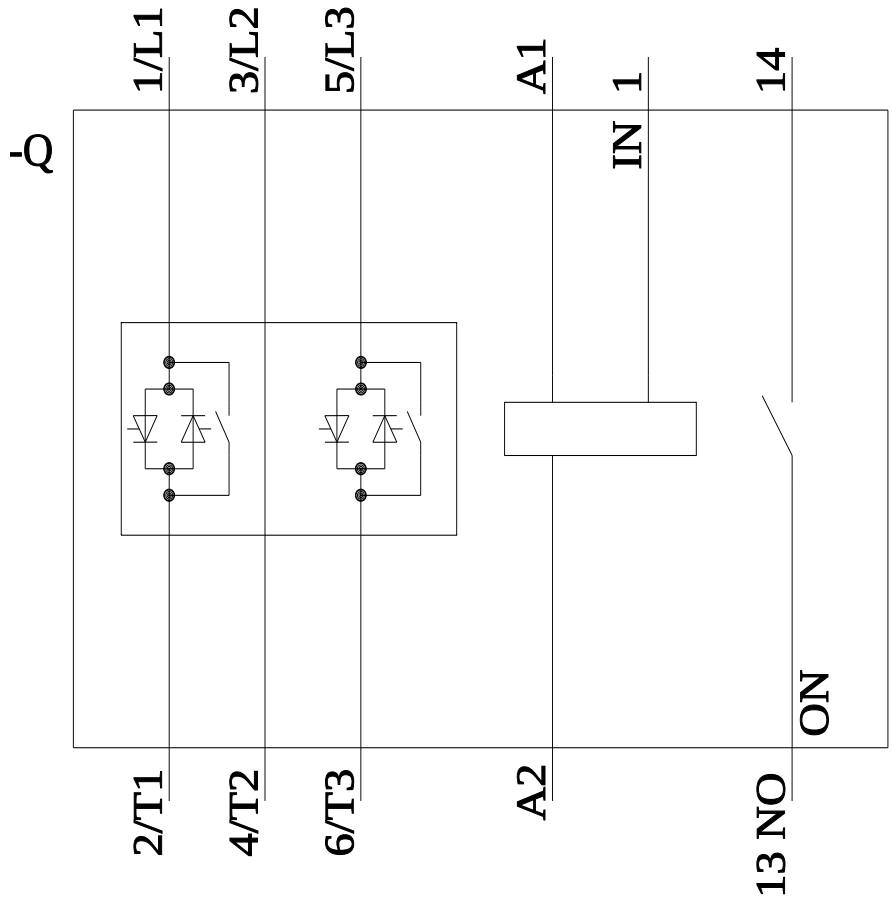

последнее изменение: 16.01.2022

© Copyright Siemens