PROMENERGO АВТОМАТИКА
zakaz@proenergo.ru
+7 (495) 565-31-34

SIEMENS

## Лист тех. данных 3RW4026-1BB04



Устройство плавного пуска SIRIUS S0 25 A, 11 кВт/400 В, 40 °C 200–480 В AC, 24 В AC/DC, винтовые клеммы

| Общие технические данные | | |
|---|---|---|
| **торговая марка изделия** | | SIRIUS |
| **комплектация изделия** | | |
| ● встроенная контактная система шунтирования | | Да |
| ● тиристоры | | Да |
| **функция изделия** | | |
| ● функция собственной защиты устройства | | Да |
| ● защита двигателя от перегрузки | | Да |
| ● анализ термисторной защиты двигателя | | Нет |
| ● внешний сброс | | Да |
| ● регулируемый ограничитель тока | | Да |
| ● схема соединения соединения звездой с внутренним треугольником | | Нет |
| **компонент изделия выход для тормоза двигателя** | | Нет |
| **напряжение развязки расчетное значение** | V | 600 |
| **степень загрязнения** | | 3, согласно IEC 60947-4-2 |
| **справочный идентификатор согласно DIN EN 61346-2** | | Q |
| **справочный идентификатор согласно DIN 40719 с дополнением согласно МЭК 204-2 согласно МЭК 750** | | G |

| Силовая электроника | | |
|---|---|---|
| **наименование изделия** | | Устройство плавного пуска |
| **рабочий ток** | | |
| ● при 40 °C расчетное значение | A | 25 |
| ● при 50 °C расчетное значение | A | 23 |
| ● при 60 °C расчетное значение | A | 21 |
| **отдаваемая механическая мощность для трехфазного двигателя** | | |
| ● при 230 В | | |
| — при стандартной схеме соединения при 40 °C расчетное значение | kW | 5,5 |
| ● при 400 В | | |
| — при стандартной схеме соединения при 40 °C расчетное значение | kW | 11 |
| **отдаваемая механическая мощность \[л. с.] для 3-фазного электродвигателя при 200/208 В при стандартной схеме соединения при 50 °C расчетное значение** | hp | 5 |
| **рабочая частота расчетное значение** | Hz | 50 ... 60 |
| **относительный отрицательный допуск рабочей частоты** | % | -10 |
| **относительный положительный допуск рабочей частоты** | % | 10 |


© Copyright Siemens

| | | |
|---|---|---|
| **рабочее напряжение при стандартной схеме соединения расчетное значение** | V | 200 ... 480 |
| **относительный отрицательный допуск рабочего напряжения при стандартной схеме соединения** | % | -15 |
| **относительный положительный допуск рабочего напряжения при стандартной схеме соединения** | % | 10 |
| **мин. нагрузка \[%]** | % | 20 |
| **регулируемый ток двигателя для защиты двигателя от перегрузки мин. ном. значение** | A | 10 |
| **длительный рабочий ток \[% от Ie] при 40 °C** | % | 115 |
| **мощность потерь \[Вт] при рабочем токе при 40 °C при эксплуатации типичный** | W | 8 |
| **Цепь тока управления/ управление** | | |
| **тип напряжения оперативного напряжения питания** | | AC/DC |
| **частота оперативного напряжения питания 1 расчетное значение** | Hz | 50 |
| **частота оперативного напряжения питания 2 расчетное значение** | Hz | 60 |
| **относительный отрицательный допуск частоты оперативного напряжения питания** | % | -10 |
| **относительный положительный допуск частоты оперативного напряжения питания** | % | 10 |
| **оперативное напряжение питания 1 при переменном токе** | | |
| ● при 50 Гц расчетное значение | V | 24 |
| ● при 60 Гц расчетное значение | V | 24 |
| **относительный отрицательный допуск оперативного напряжения питания при переменном токе при 50 Гц** | % | -15 |
| **относительный положительный допуск оперативного напряжения питания при переменном токе при 50 Гц** | % | 10 |
| **относительный отрицательный допуск оперативного напряжения питания при переменном токе при 60 Гц** | % | -15 |
| **относительный положительный допуск оперативного напряжения питания при переменном токе при 60 Гц** | % | 10 |
| **оперативное напряжение питания 1 при постоянном токе расчетное значение** | V | 24 |
| **относительный отрицательный допуск оперативного напряжения питания при постоянном токе** | % | -20 |
| **относительный положительный допуск оперативного напряжения питания при постоянном токе** | % | 20 |
| **исполнение индикатора для сигнала ошибки** | | красный |
| **Данные по механике** | | |
| **типоразмер блока управления двигателем** | | S0 |
| **ширина** | mm | 45 |
| **высота** | mm | 125 |
| **глубина** | mm | 155 |
| **вид креплений** | | Винтовое и защёлкивающееся крепление |
| **монтажное положение** | | с дополнительным вентилятором: при вертикальной монтажной поверхности +/-90° поворотный, при вертикальной монтажной поверхности +/- 22,5° откидываемый вперед и назад без дополнительного ветилятора: при вертикальной монтажной поверхности +/-10° поворотный, при вертикальной монтажной поверхности +/- 10° откидываемый вперед и назад |
| **необходимое расстояние при последовательном монтаже** | | |
| ● вверх | mm | 60 |
| ● вбок | mm | 15 |
| ● вниз | mm | 40 |
| **длина кабеля макс.** | m | 300 |
| **число полюсов для главной цепи** | | 3 |
| **Подсоединения/ клеммы** | | |
| **исполнение разъема питания** | | |


© Copyright Siemens

| | | |
|---|---|---|
| ● для главной цепи | | винтовой зажим |
| ● для цепи вспомогательного и оперативного тока | | винтовой зажим |
| **число размыкающих контактов для вспомогательных контактов** | | 0 |
| **число замыкающих контактов для вспомогательных контактов** | | 2 |
| **число переключающих контактов для вспомогательных контактов** | | 1 |
| **вид подключаемых сечений проводов для главных контактов для рамной клеммы при использовании переднего клеммного соединения** | | |
| ● однопроводной | | 2x (1 ... 2,5 мм²), 2x (2,5 ... 6 мм²), макс. 1x 10 мм² |
| ● тонкожильный с заделкой концов кабеля | | 2x (1 ... 2,5 мм²), 2x (2,5 ... 6 мм²) |
| **вид подключаемых сечений проводов для проводов американского калибра (AWG) для главных контактов для рамной клеммы** | | |
| ● при использовании переднего клеммного соединения | | 1x 8, 2x (16 ... 10) |
| **вид подключаемых сечений проводов для вспомогательных контактов** | | |
| ● однопроводной | | 2x (0,5 ... 2,5 мм²) |
| ● тонкожильный с заделкой концов кабеля | | 2x (0,5 ... 1,5 мм²) |
| **вид подключаемых сечений проводов для проводов американского калибра (AWG)** | | |
| ● для вспомогательных контактов | | 2x (20 ... 14) |
| ● для вспомогательных контактов тонкожильный с заделкой концов кабеля | | 2x (20 ... 16) |

## Условия окружающей среды

| | | |
|---|---|---|
| **высота над уровнем моря при высоте над уровнем моря** | m | 5 000 |
| **экологическая категория** | | |
| ● при транспортировке согласно МЭК 60721 | | 2K2, 2C1, 2S1, 2M2 (макс. высота падения 0,3 м) |
| ● при хранении согласно МЭК 60721 | | 1K6 (с эпизодическим выпадением конденсата), 1C2 (без соляного тумана), 1S2 (попадание песка в устройства недопустимо), 1M4 |
| ● при эксплуатации согласно МЭК 60721 | | 3K6 (без образования льда, без оттаивания), 3C3 (без соляного тумана), 3S2 (песок не должен попадать в устройства), 3M6 |
| **окружающая температура** | | |
| ● при эксплуатации | °C | -25 ... +60 |
| ● при хранении | °C | -40 ... +80 |
| **ухудшение температуры** | °C | 40 |
| **степень защиты IP с лицевой стороны согласно МЭК 60529** | | IP20 |
| **защита от прикосновения с лицевой стороны согласно МЭК 60529** | | с защитой от вертикального прикосновения пальцем спереди |

## Сертификаты/ допуски к эксплуатации

**General Product Approval** | **EMC**

CSA CCC Confirmation UL EAC RCM

**Declaration of Conformity** | **Test Certificates** | **Marine / Shipping**

EG-Konf. Special Test Certificate Type Test Certificates/Test Report LRS PRS DNV·GL

**other** | **Railway**


© Copyright Siemens

Confirmation Confirmation

| | | |
|---|---|---|
| **Номинальная нагрузка UL/CSA** | | |
| **отдаваемая механическая мощность \[л. с.] для 3-фазного электродвигателя** | | |
| ● **при 220/230 В** | | |
| — при стандартной схеме соединения при 50 °C расчетное значение | hp | 5 |
| ● **при 460/480 В** | | |
| — при стандартной схеме соединения при 50 °C расчетное значение | hp | 15 |
| **нагрузочная способность контакта вспомогательных контактов согласно UL** | | B300 / R300 |

**Дополнительная информация**

**Simulation Tool for Soft Starters (STS)**
https://support.industry.siemens.com/cs/ww/en/view/101494917
**Информация об упаковке**
Информация об упаковке
**Information- and Downloadcenter (каталоги, брошюры,...)**
https://www.siemens.com/ic10
**Industry Mall (Каталог и система обработки заказов)**
https://mall.industry.siemens.com/mall/ru/ru/Catalog/product?mlfb=3RW4026-1BB04
**Онлайн-генератор Cax**
http://support.automation.siemens.com/WW/CAXorder/default.aspx?lang=en&mlfb=3RW4026-1BB04
**Service&Support (руководства, инструкции по эксплуатации, сертификаты, указания, FAQ,...)**
https://support.industry.siemens.com/cs/ww/en/ps/3RW4026-1BB04
**Банк изображений (фотографии продуктов, двухмерные размерные чертежи, трехмерные модели, схемы приборов, макросы EPLAN, …)**
http://www.automation.siemens.com/bilddb/cax_de.aspx?mlfb=3RW4026-1BB04&lang=en

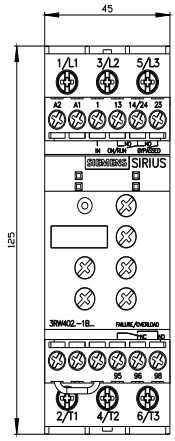


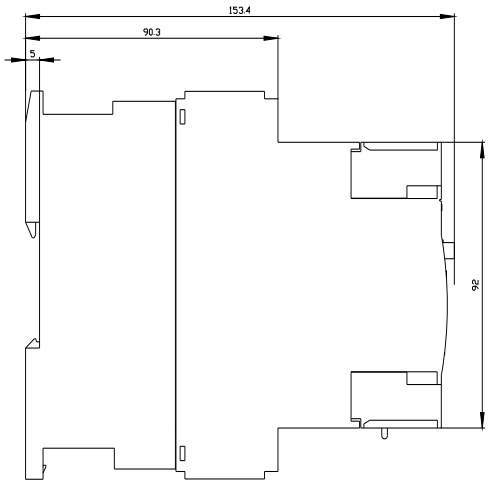


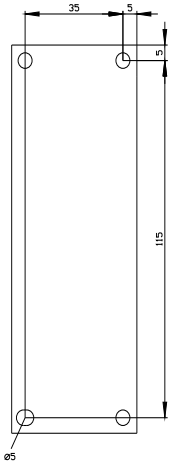



© Copyright Siemens

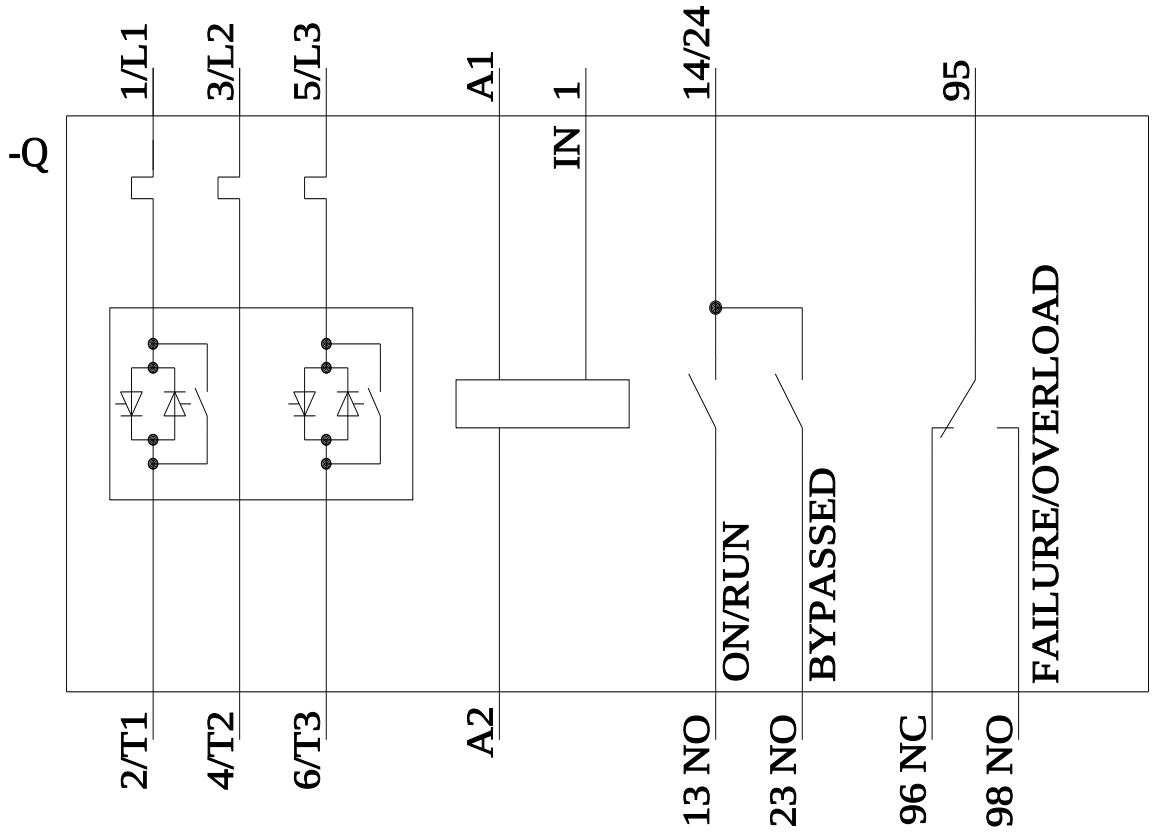


**последнее изменение:** 28.10.2022


© Copyright Siemens