PROMENERGO АВТОМАТИКА
zakaz@proenergo.ru
+7 (495) 565-31-34

SIEMENS

Лист тех. данных 3RW4027-1BB14



Устройство плавного пуска SIRIUS S0 32 A, 15 кВт/400 В, 40 °C 200–480 В AC, 110–230 В AC/DC, винтовые клеммы

Общие технические данные		
торговая марка изделия		SIRIUS
комплектация изделия		
● встроенная контактная система шунтирования		Да
● тиристоры		Да
функция изделия		
● функция собственной защиты устройства		Да
● защита двигателя от перегрузки		Да
● анализ термисторной защиты двигателя		Нет
● внешний сброс		Да
● регулируемый ограничитель тока		Да
● схема соединения соединения звездой с внутренним треугольником		Нет
компонент изделия выход для тормоза двигателя		Нет
напряжение развязки расчетное значение	V	600
степень загрязнения		3, согласно IEC 60947-4-2
справочный идентификатор согласно DIN EN 61346-2		Q
справочный идентификатор согласно DIN 40719 с дополнением согласно МЭК 204-2 согласно МЭК 750		G
Силовая электроника		
наименование изделия		Устройство плавного пуска
рабочий ток		
● при 40 °C расчетное значение	A	32
● при 50 °C расчетное значение	A	29
● при 60 °C расчетное значение	A	26
отдаваемая механическая мощность для трехфазного двигателя		
● при 230 В		
— при стандартной схеме соединения при 40 °C расчетное значение	kW	7,5
● при 400 В		
— при стандартной схеме соединения при 40 °C расчетное значение	kW	15
отдаваемая механическая мощность \[л. с.] для 3-фазного электродвигателя при 200/208 В при стандартной схеме соединения при 50 °C расчетное значение	hp	7,5
рабочая частота расчетное значение	Hz	50 ... 60
относительный отрицательный допуск рабочей частоты	%	-10
относительный положительный допуск рабочей частоты	%	10

© Copyright Siemens

рабочее напряжение при стандартной схеме соединения расчетное значение	V	200 ... 480
относительный отрицательный допуск рабочего напряжения при стандартной схеме соединения	%	-15
относительный положительный допуск рабочего напряжения при стандартной схеме соединения	%	10
мин. нагрузка \[%]	%	20
регулируемый ток двигателя для защиты двигателя от перегрузки мин. ном. значение	A	17
длительный рабочий ток \[% от Ie] при 40 °C	%	115
мощность потерь \[Вт] при рабочем токе при 40 °C при эксплуатации типичный	W	13
Цепь тока управления/ управление		
тип напряжения оперативного напряжения питания		AC/DC
частота оперативного напряжения питания 1 расчетное значение	Hz	50
частота оперативного напряжения питания 2 расчетное значение	Hz	60
относительный отрицательный допуск частоты оперативного напряжения питания	%	-10
относительный положительный допуск частоты оперативного напряжения питания	%	10
оперативное напряжение питания 1 при переменном токе при 50 Гц	V	110 ... 230
оперативное напряжение питания 1 при переменном токе при 60 Гц	V	110 ... 230
относительный отрицательный допуск оперативного напряжения питания при переменном токе при 50 Гц	%	-15
относительный положительный допуск оперативного напряжения питания при переменном токе при 50 Гц	%	10
относительный отрицательный допуск оперативного напряжения питания при переменном токе при 60 Гц	%	-15
относительный положительный допуск оперативного напряжения питания при переменном токе при 60 Гц	%	10
оперативное напряжение питания 1 при постоянном токе	V	110 ... 230
относительный отрицательный допуск оперативного напряжения питания при постоянном токе	%	-15
относительный положительный допуск оперативного напряжения питания при постоянном токе	%	10
исполнение индикатора для сигнала ошибки		красный
Данные по механике		
типоразмер блока управления двигателем		S0
ширина	mm	45
высота	mm	125
глубина	mm	155
вид креплений		Винтовое и защёлкивающееся крепление
монтажное положение		с дополнительным вентилятором: при вертикальной монтажной поверхности +/-90° поворотный, при вертикальной монтажной поверхности +/- 22,5° откидываемый вперед и назад без дополнительного ветилятора: при вертикальной монтажной поверхности +/-10° поворотный, при вертикальной монтажной поверхности +/- 10° откидываемый вперед и назад
необходимое расстояние при последовательном монтаже		
● вверх	mm	60
● вбок	mm	15
● вниз	mm	40
длина кабеля макс.	m	300
число полюсов для главной цепи		3
Подсоединения/ клеммы		
исполнение разъема питания		

© Copyright Siemens

● для главной цепи		винтовой зажим
● для цепи вспомогательного и оперативного тока		винтовой зажим
число размыкающих контактов для вспомогательных контактов		0
число замыкающих контактов для вспомогательных контактов		2
число переключающих контактов для вспомогательных контактов		1
вид подключаемых сечений проводов для главных контактов для рамной клеммы при использовании переднего клеммного соединения		
● однопроводной		2x (1 ... 2,5 мм²), 2x (2,5 ... 6 мм²), макс. 1x 10 мм²
● тонкожильный с заделкой концов кабеля		2x (1 ... 2,5 мм²), 2x (2,5 ... 6 мм²)
вид подключаемых сечений проводов для проводов американского калибра (AWG) для главных контактов для рамной клеммы		
● при использовании переднего клеммного соединения		1x 8, 2x (16 ... 10)
вид подключаемых сечений проводов для вспомогательных контактов		
● однопроводной		2x (0,5 ... 2,5 мм²)
● тонкожильный с заделкой концов кабеля		2x (0,5 ... 1,5 мм²)
вид подключаемых сечений проводов для проводов американского калибра (AWG)		
● для вспомогательных контактов		2x (20 ... 14)
● для вспомогательных контактов тонкожильный с заделкой концов кабеля		2x (20 ... 16)

Условия окружающей среды

высота над уровнем моря при высоте над уровнем моря	m	5 000
экологическая категория		
● при транспортировке согласно МЭК 60721		2K2, 2C1, 2S1, 2M2 (макс. высота падения 0,3 м)
● при хранении согласно МЭК 60721		1K6 (с эпизодическим выпадением конденсата), 1C2 (без соляного тумана), 1S2 (попадание песка в устройства недопустимо), 1M4
● при эксплуатации согласно МЭК 60721		3K6 (без образования льда, без оттаивания), 3C3 (без соляного тумана), 3S2 (песок не должен попадать в устройства), 3M6
окружающая температура		
● при эксплуатации	°C	-25 ... +60
● при хранении	°C	-40 ... +80
ухудшение температуры	°C	40
степень защиты IP с лицевой стороны согласно МЭК 60529		IP20
защита от прикосновения с лицевой стороны согласно МЭК 60529		с защитой от вертикального прикосновения пальцем спереди

Сертификаты/ допуски к эксплуатации

General Product Approval | **EMC**

CSA CCC Confirmation UL EAC RCM

Declaration of Conformity | **Test Certificates** | **Marine / Shipping**

EG-Konf. Special Test Certific-ate Type Test Certific-ates/Test Report Lloyd's Register LRS PRS DNV·GL

other | **Railway**

© Copyright Siemens

Confirmation Confirmation

Номинальная нагрузка UL/CSA		
отдаваемая механическая мощность \[л. с.] для 3-фазного электродвигателя		
• при 220/230 В		
— при стандартной схеме соединения при 50 °C расчетное значение	hp	7,5
• при 460/480 В		
— при стандартной схеме соединения при 50 °C расчетное значение	hp	20
нагрузочная способность контакта вспомогательных контактов согласно UL		B300 / R300

Дополнительная информация

Simulation Tool for Soft Starters (STS)
https://support.industry.siemens.com/cs/ww/en/view/101494917
Информация об упаковке
Информация об упаковке
Information- and Downloadcenter (каталоги, брошюры,...)
https://www.siemens.com/ic10
Industry Mall (Каталог и система обработки заказов)
https://mall.industry.siemens.com/mall/ru/ru/Catalog/product?mlfb=3RW4027-1BB14
Онлайн-генератор Cax
http://support.automation.siemens.com/WW/CAXorder/default.aspx?lang=en&mlfb=3RW4027-1BB14
Service&Support (руководства, инструкции по эксплуатации, сертификаты, указания, FAQ,...)
https://support.industry.siemens.com/cs/ww/en/ps/3RW4027-1BB14
Банк изображений (фотографии продуктов, двухмерные размерные чертежи, трехмерные модели, схемы приборов, макросы EPLAN, …)
http://www.automation.siemens.com/bilddb/cax_de.aspx?mlfb=3RW4027-1BB14&lang=en

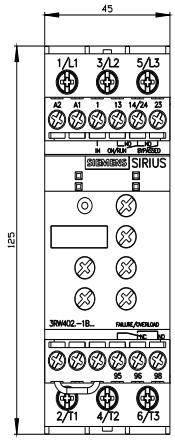

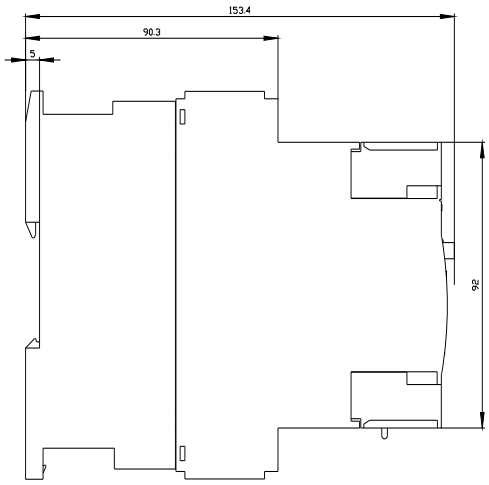

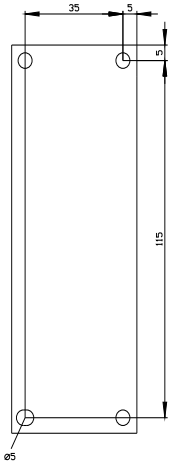

© Copyright Siemens

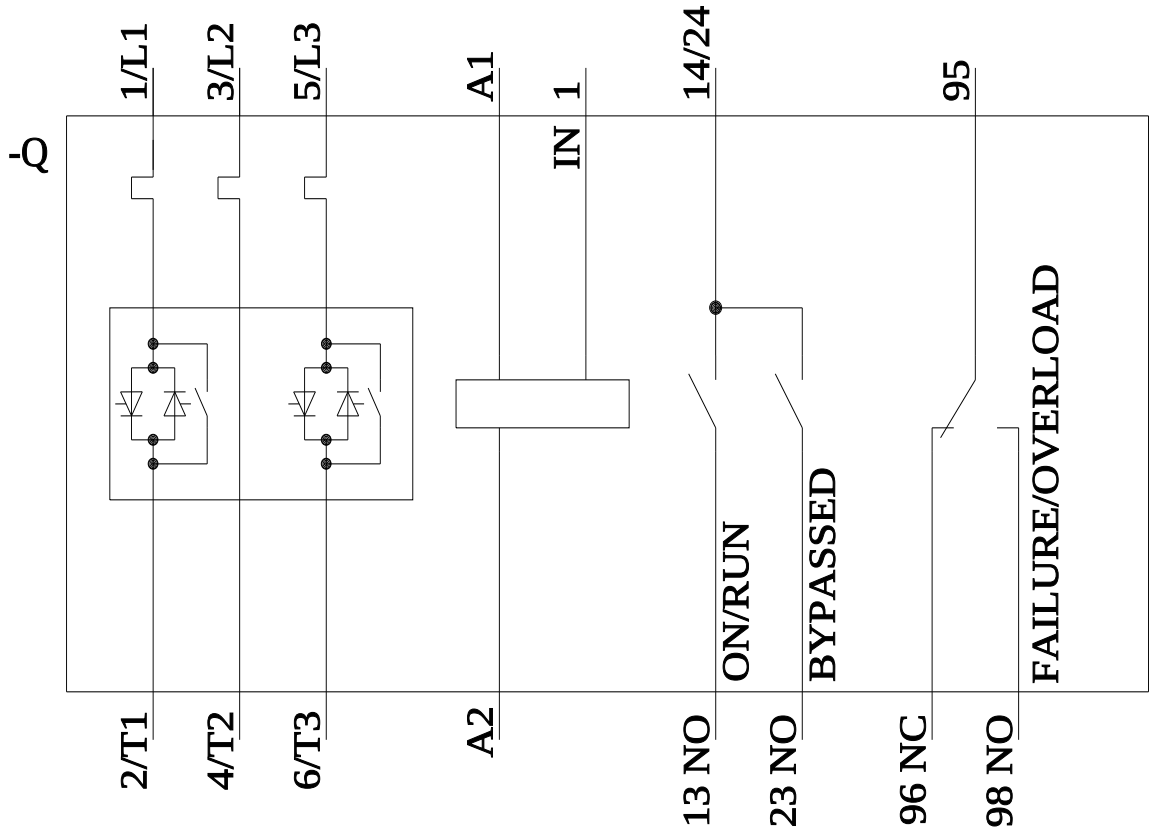

последнее изменение: 16.01.2022

© Copyright Siemens