SIEMENS

Лист тех. данных 3SB3000-0AA41

22MM PLASTIC ROUND ACTUATOR: PUSHBUTTON WITH FLAT BUTTON WITH HOLDER GREEN



Исполнение продукта	Отдельное устройство круглое
Корпус:	
Количество положений управления	1
Орган управления:	
Исполнение элемента приведения в действие	Кнопочный выключатель
Режим работы элемента управления	с нажатием
Расширение продукта дополнительно Осветительное средство	нет
Цвет	
• элемента управления	зеленый
Материал элемента управления	пластмасса
Форма элемента управления	плоская кнопка
наружный диаметр элемента управления	28,5 mm
Вид разблокировки	без
Количество позиций переключения	2
Переднее кольцо:	
Компонент продукта Переднее кольцо	да
Исполнение переднего кольца	стандартный

Возможны изменения.
© Copyright Siemens AG

Материал переднего кольца	пластмасса
Цвет переднего кольца	черный

Фиксатор:

Материал держателя	Пластмасса

Общие технические данные:

Функция продукта	
• Функция аварийного отключения	нет
• функция аварийной остановки	нет
Степень защиты IP	IP66
Виброустойчивость	
• согласно IEC 60068-2-6	20 ... 200 Hz: 5g
Частота коммутации максимальное	1 000 1/h
Механический срок службы (коммутационные циклы)	
• типовое	10 000 000
Условное обозначение	
• согласно DIN 40719 с дополнением согласно IEC 204-2 согласно IEC 750	S
• согласно DIN EN 61346-2	S
• согласно DIN EN 81346-2	S

Подсоединения/ клеммы:

Крутящий момент затяжки винтов на держателе	1 N·m

Условия окружающей среды:

Температура окружающей среды	
• во время эксплуатации	-25 ... +70 °C
• во время хранения	-40 ... +80 °C
экологическая категория во время эксплуатации согласно IEC 60721	3K6

Монтаж/ крепление/ размеры:

Вид крепления	переднее крепление
Форма отверстия для монтажа	круглый
Монтажный диаметр	22 mm

Сертификаты/допуски к эксплуатации

© Copyright Siemens AG

General Product Approval			Declaration of Conformity	Test Certificates	Shipping Approval
CSA	UL	EAC	EG-Konf.	spezielle Prüfbescheinigungen	ABS

Shipping Approval				other	
DNV	LRS	PRS	RINA	Bestätigungen	sonstig

other
Umweltbestätigung

Дополнительная информация

Information- and Downloadcenter (каталоги, брошюры,...)
http://www.siemens.com/industrial-controls/catalogs

Industry Mall (Каталог и система обработки заказов)
https://mall.industry.siemens.com/mall/ru/ru/Catalog/product?mlfb=3SB30000AA41

Онлайн-генератор Cax
http://support.automation.siemens.com/WW/CAXorder/default.aspx?lang=en&mlfb=3SB30000AA41

Service&Support (руководства, инструкции по эксплуатации, сертификаты, указания, FAQ,...)
https://support.industry.siemens.com/cs/ww/en/ps/3SB30000AA41

Банк изображений (фотографии продуктов, двухмерные размерные чертежи, трехмерные модели, схемы приборов, макросы EPLAN, ...)
http://www.automation.siemens.com/bilddb/cax_de.aspx?mlfb=3SB30000AA41&lang=en

Возможны изменения.
© Copyright Siemens AG

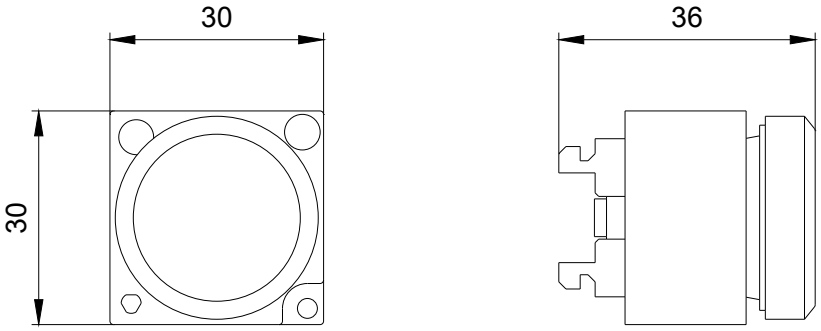

последнее изменение: 31.03.2016

Возможны изменения.
© Copyright Siemens AG