SIEMENS

Лист тех. данных 3SB3208-2DA11

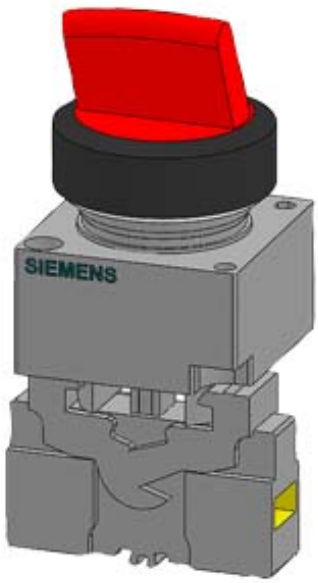

22MM PLASTIC ROUND COMPLETE UNIT COMBINATION: SELECTOR SWITCH LATCHING 3 SWITCH POSITIONS I-O-II NON-ILLUMINATED SCREW TERMINAL, 2X1NO+1NC WITH HOLDER BLACK

Исполнение продукта	Комплектное устройство круглое
Корпус:	
Форма передней части корпуса	круглый
Материал корпуса	пластмасса
Количество положений управления	1
Орган управления:	
Исполнение элемента приведения в действие	Ручка
Режим работы элемента управления	с фиксацией
Расширение продукта дополнительно Осветительное средство	да
Цвет	
• элемента управления	черный
Материал элемента управления	пластмасса
Вид разблокировки	деблокировка вращением
Количество позиций переключения	3
Переднее кольцо:	
Компонент продукта Переднее кольцо	да
Исполнение переднего кольца	стандартный

Возможны изменения.
© Copyright Siemens AG

Материал переднего кольца	пластмасса
Цвет переднего кольца	черный

Фиксатор:	
Материал держателя	Пластмасса

Коммутационный элемент/ ламповый патрон:	
Количество ламповых патронов	0
Количество коммутирующих элементов	2

Общие технические данные:	
Функция продукта	
• Принудительное открывание	да
• функция аварийной остановки	нет
Компонент продукта	
• Осветительное средство	нет
Степень защиты IP	IP66
Виброустойчивость	
• согласно IEC 60068-2-6	20 ... 200 Hz: 5g
Частота коммутации максимальное	1 000 1/h
Механический срок службы (коммутационные циклы)	
• типовое	300 000
Условное обозначение	
• согласно DIN 40719 с дополнением согласно IEC 204-2 согласно IEC 750	S
• согласно DIN EN 61346-2	S
• согласно DIN EN 81346-2	S

Вспомогательный контур:	
Количество размыкающих контактов	
• для вспомогательных контактов	2
Количество замыкающих контактов	
• для вспомогательных контактов	2
Количество переключающих контактов	
• для вспомогательных контактов	0
Рабочий ток при AC-12	
• при 24 В расчетное значение	10 A
• при 48 В расчетное значение	10 A
• при 110 В расчетное значение	10 A
• при 230 В расчетное значение	10 A
• при 400 В расчетное значение	10 A
• Рабочий ток при AC-15 при 24 В расчетное значение	6 A

Возможны изменения.
© Copyright Siemens AG

• Рабочий ток при AC-15 при 48 В расчетное значение	6 A
• Рабочий ток при AC-15 при 110 В расчетное значение	6 A
• Рабочий ток при AC-15 при 230 В расчетное значение	6 A
• Рабочий ток при AC-15 при 400 В расчетное значение	3 A
Рабочий ток при DC-12	
• при 24 В расчетное значение	10 A
• при 48 В расчетное значение	5 A
• при 110 В расчетное значение	2,5 A
• при 230 В расчетное значение	1 A
Рабочий ток при DC-13	
• при 24 В расчетное значение	3 A
• при 48 В расчетное значение	1,5 A
• при 110 В расчетное значение	0,7 A
• при 230 В расчетное значение	0,3 A

Подсоединения/ клеммы:

Исполнение электрического подключения	винтовой зажим
Крутящий момент затяжки винтов на держателе	1 N·m

Условия окружающей среды:

Температура окружающей среды	
• во время эксплуатации	-25 ... +70 °C
• во время хранения	-40 ... +80 °C
экологическая категория во время эксплуатации согласно IEC 60721	3K6

Монтаж/ крепление/ размеры:

Вид крепления	переднее крепление
Форма отверстия для монтажа	круглый
Монтажный диаметр	22 mm

Принадлежности:

Компонент продукта держатель для 3 коммутирующих элементов	нет

Сертификаты/допуски к эксплуатации

Возможны изменения.
© Copyright Siemens AG

General Product Approval			Declaration of Conformity	Test Certificates	Shipping Approval
CSA	UL	EAC	EG-Konf.	spezielle Prüfbescheinigungen	ABS

Shipping Approval				other	
DNV	LRS	PRS	RINA	sonstig	Umweltbestätigung

other
Bestätigungen

Дополнительная информация

Information- and Downloadcenter (каталоги, брошюры,...)
http://www.siemens.com/industrial-controls/catalogs

Industry Mall (Каталог и система обработки заказов)
https://mall.industry.siemens.com/mall/ru/ru/Catalog/product?mlfb=3SB32082DA11

Онлайн-генератор Cax
http://support.automation.siemens.com/WW/CAXorder/default.aspx?lang=en&mlfb=3SB32082DA11

Service&Support (руководства, инструкции по эксплуатации, сертификаты, указания, FAQ,...)
https://support.industry.siemens.com/cs/ww/en/ps/3SB32082DA11

Банк изображений (фотографии продуктов, двухмерные размерные чертежи, трехмерные модели, схемы приборов, макросы EPLAN, ...)
http://www.automation.siemens.com/bilddb/cax_de.aspx?mlfb=3SB32082DA11&lang=en

Возможны изменения.
© Copyright Siemens AG

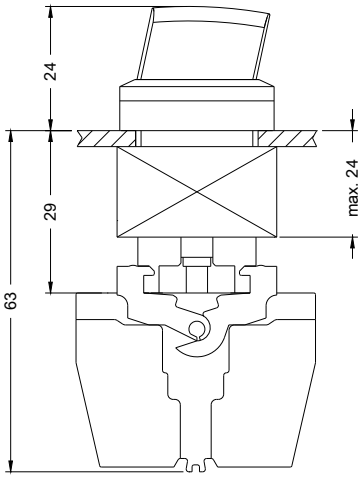

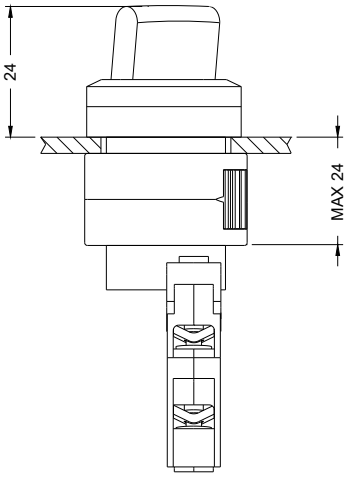

последнее изменение: 06.04.2016

Возможны изменения.
© Copyright Siemens AG