SIEMENS

Лист тех. данных 3SB3400-1PD

ACTUATOR-/INDICATOR COMPONENT WITH INTEGRATED LED
24V AC/DC LAMP HOLDER SCREW TERMINAL BLUE



Рисунок аналогичен

Наименование продукта	ламповый патрон
Коммутационный элемент/ ламповый патрон:	
Исполнение патрона	встроенный
Количество ламповых патронов	1
Общие технические данные:	
Функция продукта	
• Принудительное открывание	нет
Компонент продукта	
• Диод	да
• Ламповый трансформатор	нет
• Осветительное средство	да
• Добавочное сопротивление	нет
Напряжение изоляции	
• расчетное значение	250 V
Степень загрязнения	класс 3
Прочность по отношению к импульсному напряжению расчетное значение	4 kV
Степень защиты IP	

Возможны изменения.
© Copyright Siemens AG

• корпуса	IP40
• для подключаемой клеммы	IP20
Условное обозначение	
• согласно DIN 40719 с дополнением согласно IEC 204-2 согласно IEC 750	H
• согласно DIN EN 61346-2	P
• согласно DIN EN 81346-2	P
рабочее напряжение 1	
• при переменном токе	
— при 50 Гц расчетное значение	24 V
— при 60 Гц расчетное значение	24 V
• при постоянном токе расчетное значение	24 V

Напряжение питания:

Вид напряжения напряжения питания	
• осветительного прибора	AC/DC
Напряжение питания 1 осветительного прибора при переменном токе	
• при 50 Гц расчетное значение	24 V
• при 60 Гц расчетное значение	24 V
Напряжение питания 1 осветительного прибора при постоянном токе	
• расчетное значение	24 V

Вспомогательный контур:

Количество размыкающих контактов	
• для вспомогательных контактов	0
Количество замыкающих контактов	
• для вспомогательных контактов	0
Количество переключающих контактов	
• для вспомогательных контактов	0
Потребляемый ток при расчетном значении напряжения питания максимальное	18 mA

Подсоединения/ клеммы:

Исполнение электрического подключения	винтовой зажим
Вид подключаемых поперечных сечений проводов	
• для вспомогательных контактов	
— однопроводный	2 x (1,0 – 1,5 мм²)
— однопроводный с обработкой концов жил	2x (0,5 ... 0,75 мм²)
— тонкопроволочный с обработкой концов жил	2x (0,5 ... 1,5 мм²)

© Copyright Siemens AG

• при проводах AWG для вспомогательных контактов	2x (18 ... 14)
Крутящий момент затяжки	
• для вспомогательных контактов при винтовом соединении	0,8 N·m

Осветительное средство:

Тип осветительного прибора	светодиод
Цвет осветительного прибора	синий

Условия окружающей среды:

Температура окружающей среды	
• во время эксплуатации	-25 ... +70 °C
• во время хранения	-25 ... +80 °C

Монтаж/ крепление/ размеры:

Вид крепления	переднее крепление
Высота	36 mm
Ширина	10 mm
Глубина	20 mm

Сертификаты/допуски к эксплуатации

General Product Approval	Declaration of Conformity	Test Certificates	other
CCC, CSA, EAC	EG-Konf.	spezielle Prüfbescheinigungen	Umweltbestätigung

other
Bestätigungen

Дополнительная информация

Information- and Downloadcenter (каталоги, брошюры,...)
http://www.siemens.com/industrial-controls/catalogs

Industry Mall (Каталог и система обработки заказов)
https://mall.industry.siemens.com/mall/ru/ru/Catalog/product?mlfb=3SB34001PD

Онлайн-генератор Cax
http://support.automation.siemens.com/WW/CAXorder/default.aspx?lang=en&mlfb=3SB34001PD

Service&Support (руководства, инструкции по экслпуатации, сертификаты, указания, FAQ,...)
https://support.industry.siemens.com/cs/ww/en/ps/3SB34001PD

Банк изображений (фотографии продуктов, двухмерные размерные чертежи, трехмерные модели, схемы приборов, макросы EPLAN, …)
http://www.automation.siemens.com/bilddb/cax_de.aspx?mlfb=3SB34001PD&lang=en

Возможны изменения.
© Copyright Siemens AG

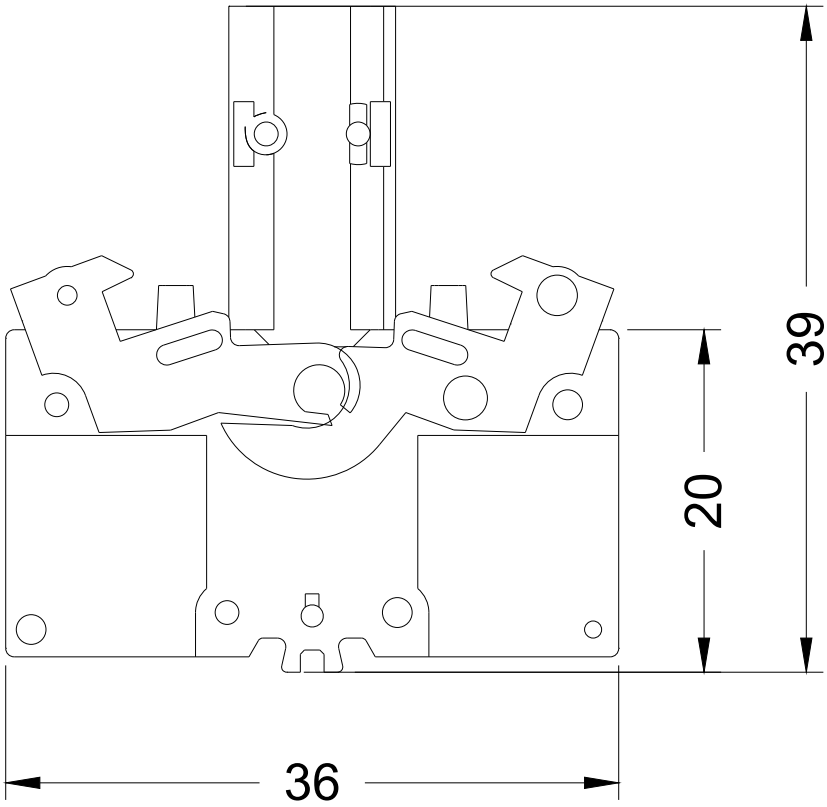

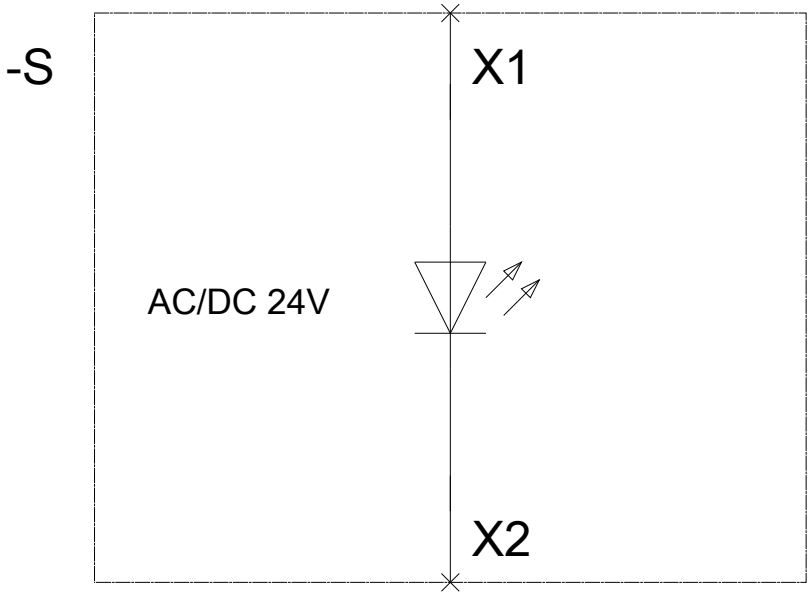

последнее изменение: 31.03.2016

Возможны изменения.
© Copyright Siemens AG