SIEMENS

Лист тех. данных 3SB3500-1UA20

	22MM METAL ROUND ACTUATOR: EMERGEN.-STOP MUSHR.PUSHB. 40MM WITH IKON KEY-OPER.SWITCH LATCHING WITH KEY-OPER.SWITCH- UNLOCKING LOCK NO 360012K1 WITH HOLDER RED
Исполнение продукта	Отдельное устройство круглое с принудительной фиксацией согласно ISO 13850
Корпус:	
Количество положений управления	1
Орган управления:	
Исполнение элемента приведения в действие	грибовидный нажимной выключатель аварийного останова замком
Режим работы элемента управления	с фиксацией
Расширение продукта дополнительно Осветительное средство	нет
Цвет	
• элемента управления	красный
Материал элемента управления	пластмасса
наружный диаметр элемента управления	60 mm
Вид разблокировки	деблокировка ключом
Количество позиций переключения	2
Положение выключателя для вынимания ключа	O
Изделие замка	IKON
Переднее кольцо:	
Компонент продукта Переднее кольцо	нет
Фиксатор:	
Материал держателя	Металл
Общие технические данные:	
Функция продукта	
• Функция аварийного отключения	да
• функция аварийной остановки	да
Виброустойчивость	
• согласно IEC 60068-2-6	20 ... 200 Hz: 5g
Частота коммутации максимальное	1 000 1/h
Механический срок службы (коммутационные циклы)	
• типовое	300 000
Степень защиты IP	IP67

Возможны изменения.
© Copyright Siemens AG

Условное обозначение	
• согласно DIN 40719 с дополнением согласно IEC 204-2 согласно IEC 750	S
• согласно DIN EN 61346-2	S
• согласно DIN EN 81346-2	S

Безопасность:	
Значение B10 при высоком уровне согласно SN 31920	100 000
Доля опасных отказов	
• при низкой частоте запроса согласно SN 31920	20 %
• при высоком уровне согласно SN 31920	20 %
Значение T1 для среднего интервала между обслуживанием (Proof-Test Interval) или продолжительностью эксплуатации согласно IEC 61508	20 y

Условия окружающей среды:	
Температура окружающей среды	
• во время эксплуатации	-25 ... +70 °C
• во время хранения	-40 ... +80 °C
экологическая категория во время эксплуатации согласно IEC 60721	3K6

Монтаж/ крепление/ размеры:	
Вид крепления	переднее крепление
Форма отверстия для монтажа	круглый
Монтажный диаметр	22 mm

Сертификаты/ допуски к эксплуатации:

Возможны изменения.
© Copyright Siemens AG

General Product Approval			Functional Safety/Safety of Machinery	Declaration of Conformity	Test Certificates
CSA	UL	EAC	VDE	EG-Konf.	spezielle Prüfbescheinigungen

Shipping Approval					other
ABS	DNV	LRS	PRS	RINA	Bestätigungen

other	
Umweltbestätigung	sonstig

Дополнительная информация

Information- and Downloadcenter (каталоги, брошюры,...)
http://www.siemens.com/industrial-controls/catalogs

Industry Mall (Каталог и система обработки заказов)
http://www.siemens.com/industrymall

Онлайн-генератор Cax
http://support.automation.siemens.com/WW/CAXorder/default.aspx?lang=en&mlfb=3SB35001UA20

Service&Support (руководства, инструкции по экслпуатации, сертификаты, указания, FAQ,...)
https://support.industry.siemens.com/cs/ww/en/ps/3SB35001UA20

Банк изображений (фотографии продуктов, двухмерные размерные чертежи, трехмерные модели, схемы приборов, макросы EPLAN, …)
http://www.automation.siemens.com/bilddb/cax_de.aspx?mlfb=3SB35001UA20&lang=en

Возможны изменения.
© Copyright Siemens AG

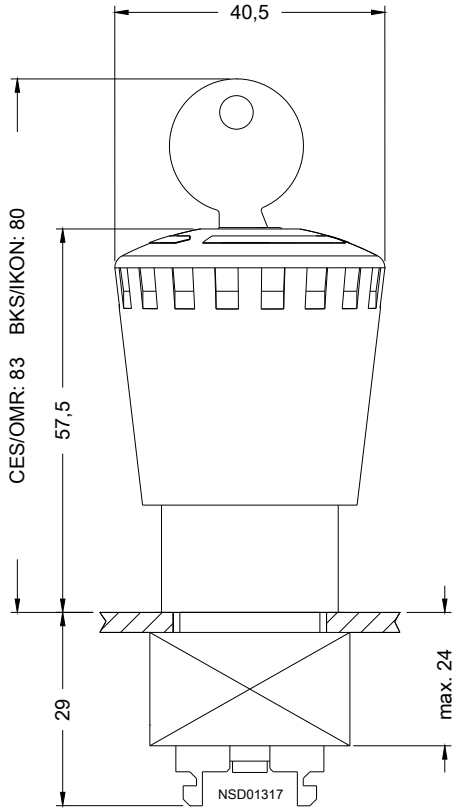

последнее изменение: 24.07.2015

Возможны изменения.
© Copyright Siemens AG