SIEMENS

Лист тех. данных 3SB3647-0AA41

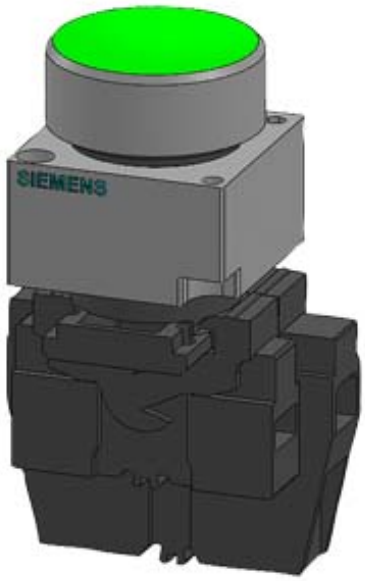

22MM METAL ROUND COMPLETE UNIT COMBINATION: ILLUMINATED PUSHBUTTON MOMENTARY CONTACT TYPE WITH FLAT BUTTON ILLUMINATED WITH INTEGRATED LED 24V AC/DC SCREW TERMINAL, 1NO+1NC WITH HOLDER GREEN

Исполнение продукта	Комплектное устройство круглое
Корпус:	
Форма передней части корпуса	круглый
Материал корпуса	металл
Количество положений управления	1
Орган управления:	
Исполнение элемента приведения в действие	Кнопочный выключатель с подсветкой
Режим работы элемента управления	с нажатием
Расширение продукта дополнительно Осветительное средство	да
Цвет	
• элемента управления	зеленый
Материал элемента управления	пластмасса
Форма элемента управления	плоская кнопка
Вид разблокировки	без
Количество позиций переключения	2
Переднее кольцо:	
Компонент продукта Переднее кольцо	да

Возможны изменения.
© Copyright Siemens AG

Исполнение переднего кольца	стандартный
Материал переднего кольца	металл
Цвет переднего кольца	серебр.

Фиксатор:	
Материал держателя	Металл

Коммутационный элемент/ ламповый патрон:	
Исполнение патрона	встроенный светодиод
Количество ламповых патронов	1
Количество коммутирующих элементов	1

Общие технические данные:	
Функция продукта	
• Принудительное открывание	да
Компонент продукта	
• Осветительное средство	да
Степень защиты IP	IP67
Виброустойчивость	
• согласно IEC 60068-2-6	20 ... 200 Hz: 5g
Частота коммутации максимальное	1 000 1/h
Механический срок службы (коммутационные циклы)	
• типовое	3 000 000
Условное обозначение	
• согласно DIN 40719 с дополнением согласно IEC 204-2 согласно IEC 750	S
• согласно DIN EN 61346-2	S
• согласно DIN EN 81346-2	S

Напряжение питания:	
Вид напряжения напряжения питания	
• осветительного прибора	AC/DC
Напряжение питания 1 осветительного прибора при переменном токе	
• при 50 Гц расчетное значение	24 V
• при 60 Гц расчетное значение	24 V
Напряжение питания 1 осветительного прибора при постоянном токе	
• расчетное значение	24 V

Вспомогательный контур:	
Количество размыкающих контактов	
• для вспомогательных контактов	1
Количество замыкающих контактов	
• для вспомогательных контактов	1

© Copyright Siemens AG

Количество переключающих контактов	
• для вспомогательных контактов	0
Потребляемый ток при расчетном значении напряжения питания максимальное	18 mA
Рабочий ток при AC-12	
• при 24 В расчетное значение	10 A
• при 48 В расчетное значение	10 A
• при 110 В расчетное значение	10 A
• при 230 В расчетное значение	10 A
• при 400 В расчетное значение	10 A
• Рабочий ток при AC-15 при 24 В расчетное значение	6 A
• Рабочий ток при AC-15 при 48 В расчетное значение	6 A
• Рабочий ток при AC-15 при 110 В расчетное значение	6 A
• Рабочий ток при AC-15 при 230 В расчетное значение	6 A
• Рабочий ток при AC-15 при 400 В расчетное значение	3 A
Рабочий ток при DC-12	
• при 24 В расчетное значение	10 A
• при 48 В расчетное значение	5 A
• при 110 В расчетное значение	2,5 A
• при 230 В расчетное значение	1 A
Рабочий ток при DC-13	
• при 24 В расчетное значение	3 A
• при 48 В расчетное значение	1,5 A
• при 110 В расчетное значение	0,7 A
• при 230 В расчетное значение	0,3 A

Подсоединения/ клеммы:

Исполнение электрического подключения	винтовой зажим
Крутящий момент затяжки винтов на держателе	1 N·m

Условия окружающей среды:

Температура окружающей среды	
• во время эксплуатации	-25 ... +70 °C
• во время хранения	-40 ... +80 °C
экологическая категория во время эксплуатации согласно IEC 60721	3K6

Монтаж/ крепление/ размеры:

Вид крепления	переднее крепление
Форма отверстия для монтажа	круглый

© Copyright Siemens AG

Монтажный диаметр	22 mm

Принадлежности:

Компонент продукта держатель для 3 коммутирующих элементов	да

Сертификаты/допуски к эксплуатации

General Product Approval				Declaration of Conformity	Test Certificates
CCC	CSA	UL	EAC	EG-Konf.	spezielle Prüfbescheinigungen

Shipping Approval					other
ABS	DNV	LRS	PRS	RINA	Umweltbestätigung

other	
sonstig	Bestätigungen

Дополнительная информация

Information- and Downloadcenter (каталоги, брошюры,...)
http://www.siemens.com/industrial-controls/catalogs

Industry Mall (Каталог и система обработки заказов)
https://mall.industry.siemens.com/mall/ru/ru/Catalog/product?mlfb=3SB36470AA41

Онлайн-генератор Cax
http://support.automation.siemens.com/WW/CAXorder/default.aspx?lang=en&mlfb=3SB36470AA41

Service&Support (руководства, инструкции по эксплуатации, сертификаты, указания, FAQ,...)
https://support.industry.siemens.com/cs/ww/en/ps/3SB36470AA41

Банк изображений (фотографии продуктов, двухмерные размерные чертежи, трехмерные модели, схемы приборов, макросы EPLAN, ...)
http://www.automation.siemens.com/bilddb/cax_de.aspx?mlfb=3SB36470AA41&lang=en

последнее изменение: 31.03.2016

Возможны изменения.
© Copyright Siemens AG