SIEMENS

Лист тех. данных 3SB3801-0DF3



ENCLOSURE FOR COMMAND DEVICES, 22MM, ROUND, ENCLOSURE MATERIAL PLASTIC, YELLOW ENCLOSURE TOP PART, WITH PROTECTIVE COLLAR, 1 COMMAND POINT, A=EM. STOP MUSHROOM PUSHB. RED, 40MM, ROTATE-TO-UNLATCH, 1NC, SCREW TERMINAL, FLOOR MOUNTING, TOP AND BOTTOM 1 X M20 EACH

Корпус:	
Исполнение корпуса	Корпус для приборов управления и сигнализации со стандартным оснащением
Форма передней части корпуса	квадратичная
Материал корпуса	пластмасса
Количество положений управления	1
Компонент продукта	
• Защитный бортик	да
Цвет	
• верхней части корпуса	желтый
Состояние поставки	
• в качестве комплекта	нет
• преварительно подсоединённый к клеммному зажиму	нет
Вид крепления корпуса	вертикальный / горизонтальный

Орган управления:	
Исполнение элемента приведения в действие	грибовидный нажимной выключатель аварийного останова
Характеристики продукта	
• Блокировка включения	нет

Возможны изменения.
© Copyright Siemens AG

Расширение продукта дополнительно Осветительное средство	нет
Цвет	
• элемента управления	красный
Материал элемента управления	пластмасса
Вид разблокировки	деблокировка вращением

Переднее кольцо:

Компонент продукта Переднее кольцо	нет

Фиксатор:

Материал держателя	Пластмасса

Коммутационный элемент/ ламповый патрон:

Количество ламповых патронов	0
Количество коммутирующих элементов	1

Общие технические данные:

Функция продукта	
• Принудительное открывание	да
• Функция аварийного отключения	да
• функция аварийной остановки	да
Компонент продукта	
• Осветительное средство	нет
• Опорная основа	нет
Виброустойчивость	
• согласно IEC 60068-2-6	20 ... 200 Hz: 5g
Степень защиты IP	IP65
Условное обозначение	
• согласно DIN 40719 с дополнением согласно IEC 204-2 согласно IEC 750	S
• согласно DIN EN 61346-2	S
• согласно DIN EN 81346-2	S
рабочее напряжение 1	
• при переменном токе	
— при 50 Гц расчетное значение	400 V
— при 60 Гц расчетное значение	300 V
• при постоянном токе расчетное значение	230 V

Вспомогательный контур:

Количество размыкающих контактов	
• для вспомогательных контактов	1
Количество замыкающих контактов	
• для вспомогательных контактов	0
Количество переключающих контактов	
• для вспомогательных контактов	0

© Copyright Siemens AG

Рабочий ток при AC-12	
• при 24 В расчетное значение	10 A
• при 48 В расчетное значение	10 A
• при 110 В расчетное значение	10 A
• при 230 В расчетное значение	10 A
• при 400 В расчетное значение	10 A

Подсоединения/ клеммы:	
Исполнение электрического подключения на корпусе	Электропроводка вверху, внизу / слева, справа по 1 x M20

Безопасность:	
Значение B10 при высоком уровне согласно SN 31920	100 000
Доля опасных отказов	
• при низкой частоте запроса согласно SN 31920	20 %
• при высоком уровне согласно SN 31920	20 %
Значение T1 для среднего интервала между обслуживанием (Proof-Test Interval) или продолжительностью эксплуатации согласно IEC 61508	20 y

Условия окружающей среды:	
Температура окружающей среды	
• во время эксплуатации	-25 ... +70 °C
• во время хранения	-40 ... +80 °C
экологическая категория во время эксплуатации согласно IEC 60721	3K6

Монтаж/ крепление/ размеры:	
Вид крепления	
• переключающих элементов, патронов и принадлежностей	Крепление на полу
Высота	85 mm
Ширина	85 mm
Глубина	106 mm
Форма отверстия для монтажа	круглый
Монтажный диаметр	22 mm

Принадлежности:	
Число маркировочных табличек	0
Число подложек	0
Компонент продукта держатель для 3 коммутирующих элементов	нет

Сертификаты/ допуски к эксплуатации:

© Copyright Siemens AG

General Product Approval			Declaration of Conformity	Test Certificates	Shipping Approval
CSA	UL	EAC	EG-Konf.	spezielle Prüfbescheinigungen	ABS

Shipping Approval			other	
DNV	LRS	PRS	Umweltbestätigung	Bestätigungen

Дополнительная информация

Information- and Downloadcenter (каталоги, брошюры,...)
http://www.siemens.com/industrial-controls/catalogs

Industry Mall (Каталог и система обработки заказов)
http://www.siemens.com/industrymall

Онлайн-генератор Cax
http://support.automation.siemens.com/WW/CAXorder/default.aspx?lang=en&mlfb=3SB38010DF3

Service&Support (руководства, инструкции по эксплуатации, сертификаты, указания, FAQ,...)
https://support.industry.siemens.com/cs/ww/en/ps/3SB38010DF3

Банк изображений (фотографии продуктов, двухмерные размерные чертежи, трехмерные модели, схемы приборов, макросы EPLAN, ...)
http://www.automation.siemens.com/bilddb/cax_de.aspx?mlfb=3SB38010DF3&lang=en

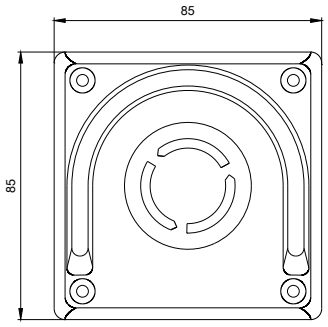

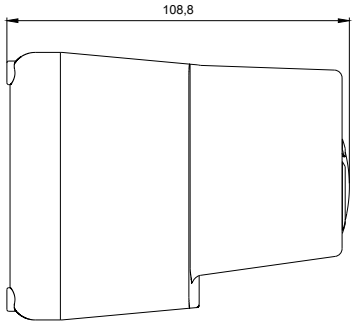

Возможны изменения.
© Copyright Siemens AG

последнее изменение: 28.07.2015

Возможны изменения.
© Copyright Siemens AG