SIEMENS

Лист тех. данных 3SB3802-0AA3

ENCLOSURE FOR 22MM PROGRAM PLASTIC VERSION 2 COMMAND POSITIONS GRAY TOP PART



Корпус:	
Исполнение корпуса	Пустой корпус для элементов управления и сигнализации
Форма передней части корпуса	прямоугольный
Материал корпуса	пластмасса
Количество положений управления	2
Компонент продукта	
• Защитный бортик	нет
Цвет	
• верхней части корпуса	серый
Состояние поставки	
• в качестве комплекта	нет
• преварительно подсоединённый к клеммному зажиму	нет
Вид крепления корпуса	вертикальный / горизонтальный

Орган управления:	
Характеристики продукта	
• Блокировка включения	нет
Расширение продукта дополнительно	да
Осветительное средство	

Возможны изменения.
© Copyright Siemens AG

Переднее кольцо:	
Компонент продукта Переднее кольцо	нет

Общие технические данные:	
Функция продукта	
• Принудительное открывание	нет
• функция аварийной остановки	нет
Компонент продукта	
• Осветительное средство	нет
• Опорная основа	нет
Степень защиты IP	IP65
Виброустойчивость	
• согласно IEC 60068-2-6	20 ... 200 Hz: 5g
Условное обозначение	
• согласно DIN 40719 с дополнением согласно IEC 204-2 согласно IEC 750	S
• согласно DIN EN 61346-2	U
• согласно DIN EN 81346-2	U

Подсоединения/ клеммы:	
Исполнение электрического подключения на корпусе	Электропроводка вверху, внизу / слева, справа по 1 x M20

Условия окружающей среды:	
Температура окружающей среды	
• во время эксплуатации	-25 ... +70 °C
• во время хранения	-40 ... +80 °C
экологическая категория во время эксплуатации согласно IEC 60721	3K6

Монтаж/ крепление/ размеры:	
Вид крепления	
• переключающих элементов, патронов и принадлежностей	Крепление на полу / переднее крепление (1-полюс.)
Высота	114 mm
Ширина	85 mm
Глубина	64 mm
Форма отверстия для монтажа	круглый
Монтажный диаметр	22 mm

Принадлежности:	
Число маркировочных табличек	2
Компонент продукта держатель для 3 коммутирующих элементов	нет

Сертификаты/допуски к эксплуатации

© Copyright Siemens AG

General Product Approval			Declaration of Conformity	Test Certificates	Shipping Approval
CSA	UL	EAC	EG-Konf.	spezielle Prüfbescheinigungen	ABS

Shipping Approval			other	
DNV	LRS	PRS	Bestätigungen	Umweltbestätigung

Дополнительная информация

Information- and Downloadcenter (каталоги, брошюры,...)
http://www.siemens.com/industrial-controls/catalogs

Industry Mall (Каталог и система обработки заказов)
https://mall.industry.siemens.com/mall/ru/ru/Catalog/product?mlfb=3SB38020AA3

Онлайн-генератор Cax
http://support.automation.siemens.com/WW/CAXorder/default.aspx?lang=en&mlfb=3SB38020AA3

Service&Support (руководства, инструкции по экслпуатации, сертификаты, указания, FAQ,...)
https://support.industry.siemens.com/cs/ww/en/ps/3SB38020AA3

Банк изображений (фотографии продуктов, двухмерные размерные чертежи, трехмерные модели, схемы приборов, макросы EPLAN, ...)
http://www.automation.siemens.com/bilddb/cax_de.aspx?mlfb=3SB38020AA3&lang=en

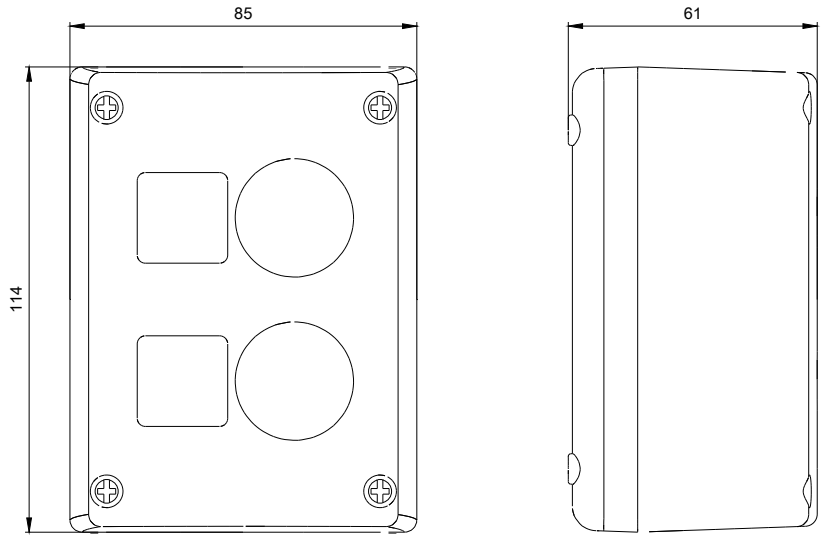

\W9.4444; 3SB3802-0AA3

© Copyright Siemens AG

последнее изменение: 05.04.2016

Возможны изменения.
© Copyright Siemens AG