PROMENERGO АВТОМАТИКА
zakaz@proenergo.ru
+7 (495) 565-31-34

SIEMENS

Лист тех. данных 3SE2924-3AA20



Безопасный ножной выключатель 1-педальный, с защитным кожухом, IP65, с функцией блокировки, 2 НО + 2 НЗ, Замыкающий контакт, замыкает как кнопочный выключатель, Размыкающий контакт, размыкает с одновременной фиксацией (функция безопасности) Ввод проводов м20 x 1,5

торговая марка изделия	SIRIUS
наименование изделия	Выключатель фута безопасности
наименование типа изделия	3SE29
пригодность к использованию защитный выключатель	Да
Общие технические данные	
степень защиты IP	IP65
справочный идентификатор согласно МЭК 81346-2:2009	S
Директива RoHS (дата)	07/01/2006
число ступеней коммутации	2
число управляющих педалей	1
мин. усилие срабатывания в направлении срабатывания	240 N
Условия окружающей среды	
окружающая температура при эксплуатации	-25 ... +80 °C
число размыкающих контактов для вспомогательных контактов	2
число замыкающих контактов для вспомогательных контактов	2
рабочий ток при AC-15	
● при 230 В расчетное значение	16 A
● при 400 В расчетное значение	16 A
рабочий ток при DC-13	
● при 24 В расчетное значение	3 A
● при 250 В расчетное значение	0,25 A
Корпус	
материал корпуса	металл
цвет	
● корпуса	черный
● верхней части корпуса	серый
Орган управления	
комплектация изделия	
● блокировка	Да
● с защелкой	Нет
исполнение кабельного ввода	M20 x 1,5
Монтаж/ крепление/ размеры	
высота	138 mm
ширина	156 mm
глубина	265 mm
Безопасность	
значение B10 при высокой приоритетности запроса	100 000

© Copyright Siemens

согласно SN 31920	
доля опасных отказов	
● при низкой приоритетности запроса согласно SN 31920	50 %
● при высокой приоритетности запроса согласно SN 31920	50 %
частота отказов \[FIT] при низкой приоритетности запроса согласно SN 31920	100 FIT
значение T1 для интервала между контрольными испытаниями или сроком службы согласно МЭК 61508	20 a

Сертификаты/ допуски к эксплуатации

General Product Approval | **Declaration of Conformity**





Confirmation





Declaration of Conformity | **Test Certificates** | **Marine / Shipping**



Miscellaneous









other

Confirmation

Дополнительная информация

Информация об упаковке
Информация об упаковке
Information- and Downloadcenter (каталоги, брошюры,...)
https://www.siemens.com/ic10
Industry Mall (Каталог и система обработки заказов)
https://mall.industry.siemens.com/mall/ru/ru/Catalog/product?mlfb=3SE2924-3AA20
Онлайн-генератор Cax
http://support.automation.siemens.com/WW/CAXorder/default.aspx?lang=en&mlfb=3SE2924-3AA20
Service&Support (руководства, инструкции по эксплуатации, сертификаты, указания, FAQ,...)
https://support.industry.siemens.com/cs/ww/en/ps/3SE2924-3AA20
Банк изображений (фотографии продуктов, двухмерные размерные чертежи, трехмерные модели, схемы приборов, макросы EPLAN, …)
http://www.automation.siemens.com/bilddb/cax_de.aspx?mlfb=3SE2924-3AA20&lang=en

© Copyright Siemens

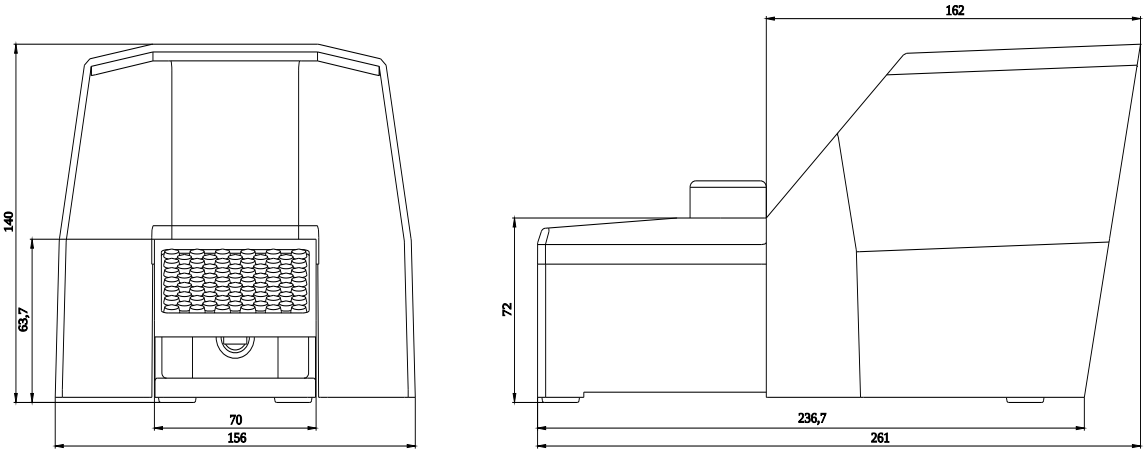

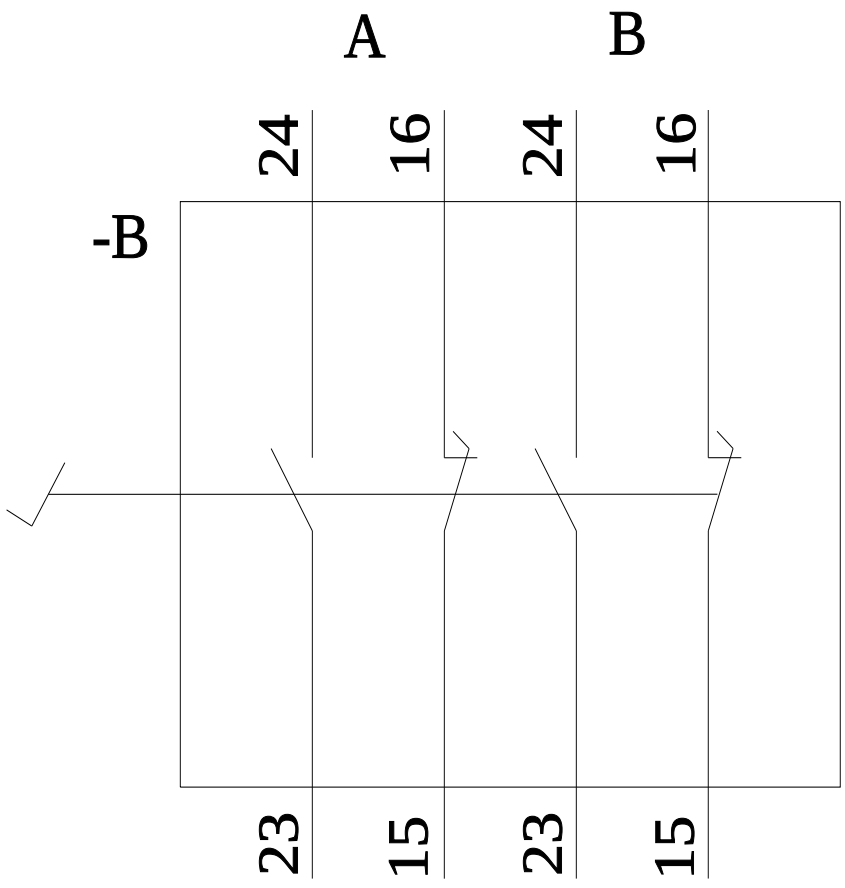

последнее изменение: 12.02.2021

© Copyright Siemens

.
© Copyright Siemens