SIEMENS

Лист тех. данных 3SE5232-0HK21



SIRIUS POSITION SWITCH; PLASTIC HOUSING ACC. TO EN50047, 31MM DEVICE CONNECTION 1X(M20X1.5); 1NO/1NC SNAP-ACTION CONTACTS INTEGRATED (NOT REPLACEABLE) ROLLER LEVER, 21MM LONG RIGHT/LEFT SIDE ADJUSTABLE W. PLASTIC ROLLER 19MM

Наименование продукта	стандартный позиционный выключатель
Заводской номер изделия	
• входящего в объём поставки базового выключателя	3SE5232-0HC05
• прилагаемой приводной головки позиционного выключателя	3SE5000-0AK00
• входящего в комплект поставки рычага управления	3SE5000-0AA21

Общие технические данные:	
Функция продукта	
• Принудительное открывание	да
Напряжение изоляции	
• расчетное значение	400 V
Степень загрязнения	класс 3
Виброустойчивость	
• согласно IEC 60068-2-6	0,35 мм / 5г
Прочность по отношению к импульсному напряжению расчетное значение	6 kV

Возможны изменения.
© Copyright Siemens AG

Механический срок службы (коммутационные циклы)	
• типовое	15 000 000
электрический срок службы (коммутационные циклы)	
• при AC-15 при 230 В типовое	100 000
электрический срок службы (коммутационные циклы) с контактором 3RH11, 3RT1016, 3RT1017, 3RT1024, 3RT1025, 3RT1026 типовое	10 000 000
Количество электрических коммутационных циклов в час с контактором 3RH11, 3RT1016, 3RT1017, 3RT1024, 3RT1025, 3RT1026	6 000
термический ток	6 A
Материал корпуса головки выключателя	пластмасса
Степень защиты IP	IP65
Условное обозначение	
• согласно DIN EN 61346-2	B
• согласно DIN EN 81346-2	B
Принцип действия	механический
Точность повторения	0,05 mm
Категория взрывозащиты для пыли	нет
Категория взрывозащиты для газа	нет
Момент приведения в действие по направлению приведения в действие	0,25 N·m

Корпус:	
Конструктивное исполнение корпуса	параллелепипед, узкий
Материал корпуса	пластмасса
Покрытие корпуса	прочие
Исполнение корпуса согласно норме	да

Головка привода:	
Исполнение элемента приведения в действие	металлический рычаг, длина 21 мм, прямой, пластмассовый ролик 19 мм
Нормированное наименование головки выключателя	EN 50047, модификация A
Форма головки выключателя	ролик
Исполнение переключательной функции	принудительный размыкатель, интегрированный

Подсоединения/ клеммы:	
Исполнение электрического подключения	винтовой зажим

Данные по механике:	
Исполнение кабельного ввода	1x (M20 x 1,5)

Связь/ протокол:	
Исполнение интерфейса	нет

Возможны изменения.
© Copyright Siemens AG

Условия окружающей среды:

Температура окружающей среды	
• во время эксплуатации	-25 ... +85 °C
• во время хранения	-40 ... +90 °C

Монтаж/ крепление/ размеры:

Монтажное положение	любой
Вид крепления	винтовое крепление

Сертификаты/ допуски к эксплуатации:

General Product Approval	Functional Safety/Safety of Machinery	Declaration of Conformity	Test Certificates
CSA UL EAC	Baumusterprüfbescheinigung	EG-Konf.	spezielle Prüfbescheinigungen

other

Bestätigungen

Дополнительная информация

Information- and Downloadcenter (каталоги, брошюры,...)
http://www.siemens.com/industrial-controls/catalogs

Industry Mall (Каталог и система обработки заказов)
http://www.siemens.com/industrymall

Онлайн-генератор Cax
http://support.automation.siemens.com/WW/CAXorder/default.aspx?lang=en&mlfb=3SE52320HK21

Service&Support (руководства, инструкции по экслпуатации, сертификаты, указания, FAQ,...)
https://support.industry.siemens.com/cs/ww/en/ps/3SE52320HK21

Банк изображений (фотографии продуктов, двухмерные размерные чертежи, трехмерные модели, схемы приборов, макросы EPLAN, …)
http://www.automation.siemens.com/bilddb/cax_de.aspx?mlfb=3SE52320HK21&lang=en

© Copyright Siemens AG

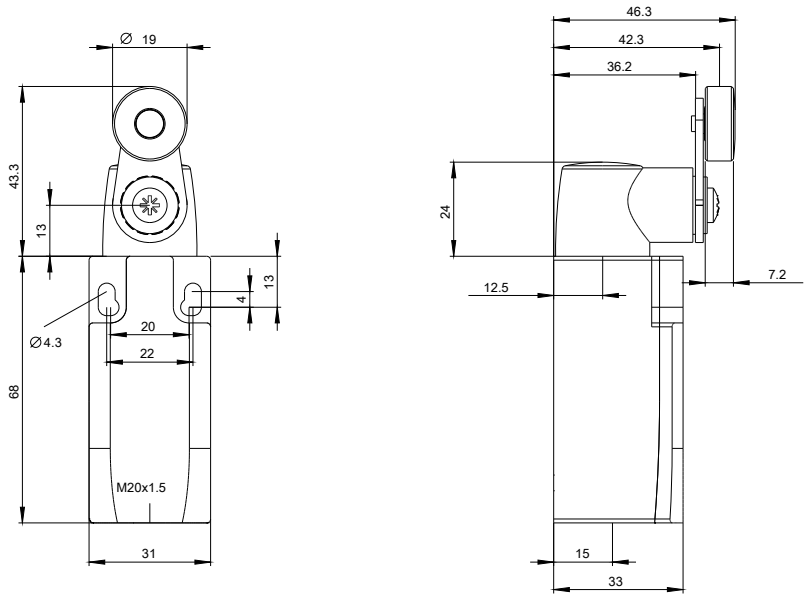

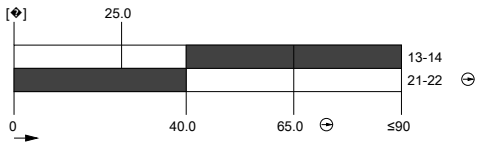

последнее изменение: 22.07.2015

Возможны изменения.
© Copyright Siemens AG