SIEMENS

Лист тех. данных 3SF1324-1SF21-1BK4



Рисунок аналогичен

SAFETY POS. SWITCH W. TUMBLER HIGH DEG. OF PROTECTION IP69 K DIN 40050 LOCKING FORCE 1300N, 5 DIRECTIONS OF APPROACH PLASTIC ENCLOSURE, M12 CONNECTOR, ASI-SAFE INTEGRATED CH1 =ACTUATOR 2NC, ACC.TO 2-OUT-OF-2 EVALUATION, CH2=SOLENOID 1NC SPRING-LOCKED, ESCAPE RELEASE ON FRONT SOLENOID VOLTAGE 24 V DC/AC, MONITORING ACTUATOR 2NC/1NO, MONITORING SOLENOID 2NC/1NO, THE MATCHING SEPARATE ACTUATOR 3SE5000-0AV0. MUST BE ORDERED SEPARATELY

Наименование продукта	позиционный выключатель с подпорой
Исполнение продукта	с отдельным исполнительным элементом и подпором
Заводской номер изделия	
• опционального прибора приведения в действие	Стандартный исп...SE5000-0AV07

Общие технические данные:	
Функция продукта	
• Принудительное открывание	да
Напряжение изоляции	
• расчетное значение	30 V
Степень загрязнения	класс 3
Виброустойчивость	0,35 мм / 5g
• согласно IEC 60068-2-6	0,35 мм / 5г
Прочность по отношению к импульсному напряжению расчетное значение	0,8 kV
Механический срок службы (коммутационные циклы)	
• типовое	1 000 000
Материал корпуса головки выключателя	пластмасса

Возможны изменения.
© Copyright Siemens AG

Степень защиты IP	IP65, IP67, IP69
Условное обозначение	
• согласно DIN EN 61346-2	B
• согласно DIN EN 81346-2	B
Удерживающая сила	1 300 N
• согласно BG-GS-ET 19	1 000 N
Точность повторения	0,1 mm
Сила приведения в действие по направлению приведения в действие	30 N

Корпус:	
Конструктивное исполнение корпуса	специальное исполнение
Материал корпуса	пластмасса
Исполнение корпуса согласно норме	нет

Головка привода:	
Исполнение элемента приведения в действие	5 направлений запуска
Исполнение переключательной функции	принудительный размыкатель
Количество устройств приведения в действие	5

Подсоединения/ клеммы:	
Исполнение электрического подключения	штекер M12, нерегулируемый

Данные по механике:	
Исполнение разъемного соединения	штекер M12, 4-полюсный: штырек 1= ASI+ , штырек 2=свободен, штырек 3= ASI- , штырек 4= свободен
Исполнение блокировки	с пружинной блокировкой (принцип тока покоя) с деблокировкой эвакуации спереди

Связь/ протокол:	
Исполнение интерфейса	штекер M12, нерегулируемый

Условия окружающей среды:	
Температура окружающей среды	
• во время эксплуатации	-25 ... +60 °C
• во время хранения	-40 ... +80 °C

Напряжение питания:	
Напряжение питания электромагнитной катушки	24 V

Монтаж/ крепление/ размеры:	
Монтажное положение	любой
Вид крепления	винтовое крепление

Сертификаты/ допуски к эксплуатации:

© Copyright Siemens AG

General Product Approval	Functional Safety/Safety of Machinery	other
CSA EAC	Baumusterprüfbescheinigung	Bestätigungen

Дополнительная информация

Information- and Downloadcenter (каталоги, брошюры,...)
http://www.siemens.com/industrial-controls/catalogs

Industry Mall (Каталог и система обработки заказов)
http://www.siemens.com/industrymall

Онлайн-генератор Cax
http://support.automation.siemens.com/WW/CAXorder/default.aspx?lang=en&mlfb=3SF13241SF211BK4

Service&Support (руководства, инструкции по эксплуатации, сертификаты, указания, FAQ,...)
https://support.industry.siemens.com/cs/ww/en/ps/3SF13241SF211BK4

Банк изображений (фотографии продуктов, двухмерные размерные чертежи, трехмерные модели, схемы приборов, макросы EPLAN, ...)
http://www.automation.siemens.com/bilddb/cax_de.aspx?mlfb=3SF13241SF211BK4&lang=en

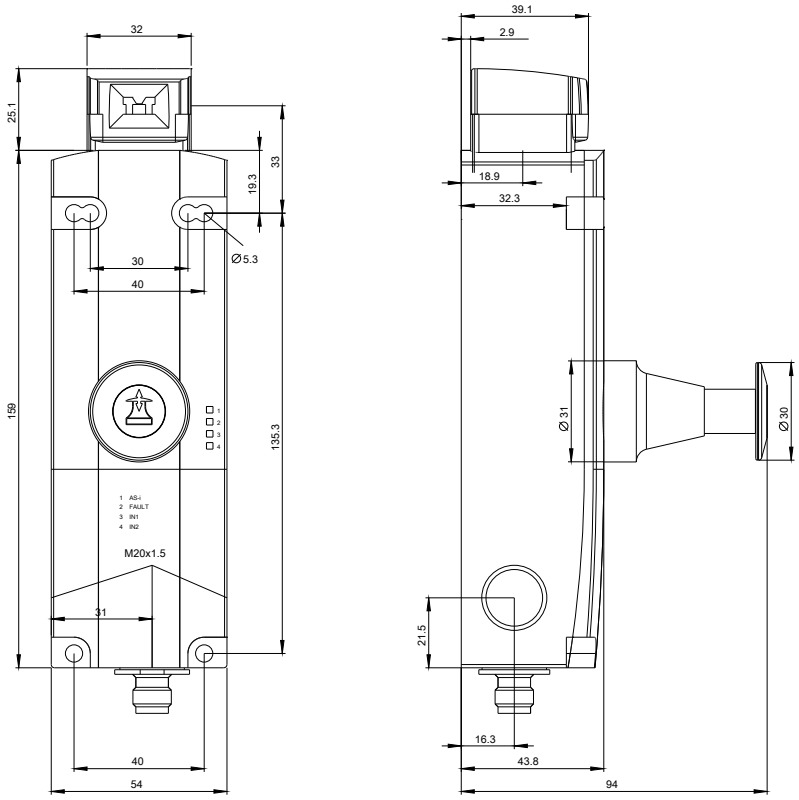

Возможны изменения.
© Copyright Siemens AG

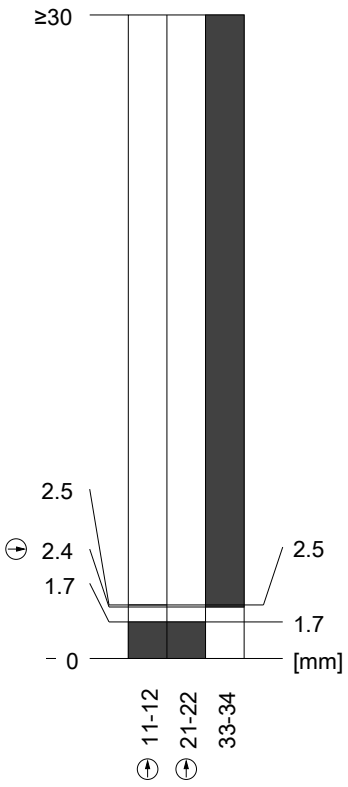

последнее изменение: 22.07.2015

Возможны изменения.
© Copyright Siemens AG