SIEMENS

Лист тех. данных 3SF5402-1AA05

AS-INTERFACE F-ADAPTER FOR EMERG. STOP MUSHROOM PUSHBUTTON, FRONT PLATE MOUNTING, 2 INPUTS, INSULATION PIERCING METHOD



Наименование продукта	интрефейс AS-Interface, адаптер F для устройства выдачи команд на АВАРИЙНУЮ ОСТАНОВКУ / АВАРИЙНОЕ ОТКЛЮЧЕНИЕ SIRIUS 3SB3
Общие технические данные:	
Степень защиты IP	IP20
Условное обозначение	
• согласно DIN EN 61346-2	S
• согласно DIN EN 81346-2	S
Подсоединения/ клеммы:	
Исполнение электрического подключения	
• для вспомогательных цепей и цепей управления	техника прохождения AS-i
Безопасность:	
Общий уровень безопасности (SIL) согласно IEC 61508	SIL3
Условия окружающей среды:	
Температура окружающей среды	
• во время эксплуатации	-25 ... +70 °C

Возможны изменения.
© Copyright Siemens AG

Входы/ Выходы:	
количество цифровых входов	2
• обеспечивающий безопасность	2
Количество цифровых выходов	0

Монтаж/ крепление/ размеры:	
Вид крепления	переднее крепление
Высота	61 mm
Ширина	30 mm
Глубина	52 mm

Сертификаты/ допуски к эксплуатации:

General Product Approval	Functional Safety/Safety of Machinery	Declaration of Conformity
UL EAC	Baumusterprüfbescheinigung	CE EG-Konf.

Дополнительная информация

Information- and Downloadcenter (каталоги, брошюры,...)
http://www.siemens.com/industrial-controls/catalogs

Industry Mall (Каталог и система обработки заказов)
http://www.siemens.com/industrymall

Онлайн-генератор Cax
http://support.automation.siemens.com/WW/CAXorder/default.aspx?lang=en&mlfb=3SF54021AA05

Service&Support (руководства, инструкции по эксплуатации, сертификаты, указания, FAQ,...)
https://support.industry.siemens.com/cs/ww/en/ps/3SF54021AA05

Банк изображений (фотографии продуктов, двухмерные размерные чертежи, трехмерные модели, схемы приборов, макросы EPLAN, …)
http://www.automation.siemens.com/bilddb/cax_de.aspx?mlfb=3SF54021AA05&lang=en

Возможны изменения.
© Copyright Siemens AG

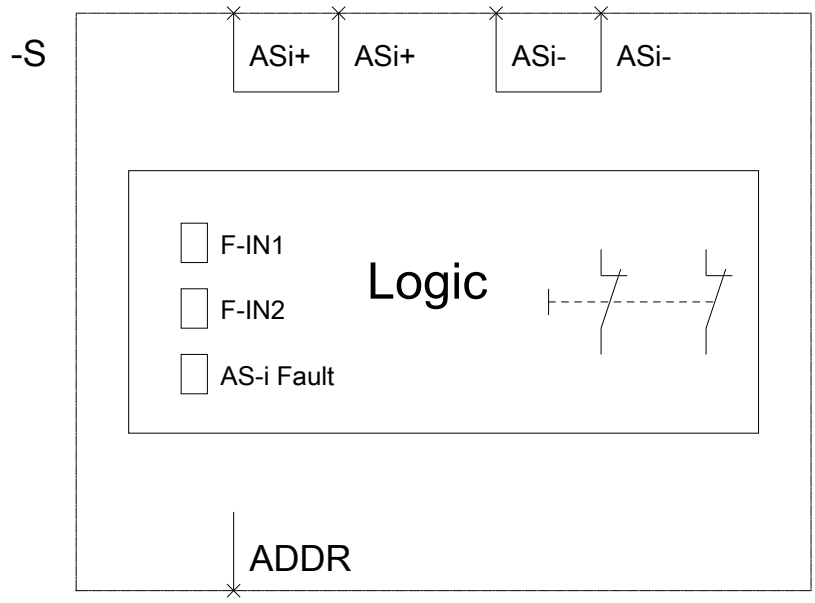

последнее изменение: 22.07.2015

Возможны изменения.
© Copyright Siemens AG