PROMENERGO АВТОМАТИКА
zakaz@proenergo.ru
+7 (495) 565-31-34

SIEMENS

Лист тех. данных 3SK1121-1CB42



Предохранительное устройство SIRIUS Базовое устройство серии Advanced с задержкой 0,5–30 с Размыкающие цепи реле 2 НО, без задержки 2 НО, с задержкой Us = 24 В DC Винтовой зажим

торговая марка изделия	SIRIUS
категория изделия	Приборы для защитного отключения
наименование изделия	коммутационное устройство безопасности
исполнение изделия	Размыкающие цепи реле
Общие технические данные	
степень защиты IP корпуса	IP20
защита от прикосновения к токоведущим частям	с защитой пальцев рук
напряжение развязки расчетное значение	300 V
окружающая температура	
● при хранении	-40 ... +80 °C
● при эксплуатации	-25 ... +60 °C
давление воздуха согласно SN 31205	90 ... 106 kPa
относительная атмосферная влажность при эксплуатации	10 ... 95 %
высота над уровнем моря при высоте над уровнем моря макс.	4 000 m; показатели дерейтинга указаны в памятке изделия 109792701
вибропрочность согласно МЭК 60068-2-6	5 ... 500 Hz: 0,75 mm
ударопрочность	10г / 11 мс
выдерживаемое импульсное напряжение расчетное значение	4 000 V
излучение электромагнитных помех	IEC 60947-5-1, класс A
электромагнитная обстановка на объекте	Данное изделие не подходит для окружения класса A. При бытовом использовании это устройство может вызывать нежелательные радиопомехи. В таком случае пользователь обязан принять необходимые меры.
категория перенапряжения	3
степень загрязнения	3
справочный идентификатор согласно МЭК 81346-2:2009	F
мощность потерь \[Вт] макс.	2,5 W
число входов датчиков 1- или 2-канальный	1
исполнение каскадирования	да
исполнение безопасного монтажа электропроводки входов	одно- двухканальный
характеристика изделия с защитой от перекрестного замыкания	Да
уровень полноты безопасности (SIL)	
● согласно МЭК 62061	3
● согласно МЭК 61508	3
● для размыкающих цепей с задержкой срабатывания согласно МЭК 61508	SIL3
уровень эффективности защиты (PL)	
● согласно ISO 13849-1	e
● для размыкающих цепей с задержкой	e

© Copyright Siemens

срабатывания согласно EN ISO 13849-1	
категория согласно EN ISO 13849-1	4
доля безопасных отказов (SFF)	99 %
PFHD при высокой приоритетности запроса согласно EN 62061	3,7E-9 1/h
PFDavg при низкой приоритетности запроса согласно МЭК 61508	7E-6
значение T1 для интервала между контрольными испытаниями или сроком службы согласно МЭК 61508	20 a
отказоустойчивость аппаратных средств (HFT) согласно МЭК 61508	1
тип защитного устройства согласно МЭК 61508-2	тип B
Входы/ Выходы	
число выходов как контактный коммутационный элемент	
● как замыкающий контакт	
— противоаварийный с мгновенным срабатыванием	2
— противоаварийный с задержкой срабатывания	2
категория останова согласно DIN EN 60204-1	0 / 1
исполнение входа	
● каскадный вход/ оперативная коммутация	Да
● вход обратной связи	Да
● пусковой вход	Да
исполнение разъема питания втычной цоколь	Нет
частота коммутации макс.	360 1/h
коммутационная способность по току	
● замыкающих контактов релейных выходов	
— при DC-13	
— при 24 В	3 A
— при 115 В	0,2 A
— при 230 В	0,1 A
— при AC-15	
— при 115 В	3 A
— при 230 В	3 A
тепловой ток контактного коммутационного элемента макс.	5 A
суммарный ток макс.	12 A
рабочий ток при 17 В мин.	5 mA
механический срок службы (коммутационных циклов) типичный	10 000 000
исполнение плавкой вставки предохранителя для защиты замыкающих контактов релейных выходов от коротких замыканий требуется	gL/gG: 6 A или переключатель LS тип A: 3 A или переключатель LS тип B: 2 A или переключатель LS тип C: 1 A
длина кабеля	
● при медном проводе сечением 1,5 мм² и 150 нФ/км на каждую цепь датчика макс.	4 000 m
время включения при автоматическом пуске	
● при постоянном токе макс.	110 ms
время включения при автоматическом пуске после отказа сети	
● типичный	6 500 ms
● макс.	6 500 ms
время включения при контролируемом пуске	
● макс.	110 ms
время задержки отпускания после размыкания цепей безопасности типичный	40 ms
время задержки отпускания при отказе сети	
● типичный	30 ms
● макс.	40 ms
регулируемая время задержки отпускания после размыкания цепей безопасности	0,5 ... 30
время повторной готовности после размыкания цепей безопасности типичный	30 ms
время повторной готовности после отказа сети	6,5 s

© Copyright Siemens

типичный	
длительность импульса	
● на входе датчика мин.	75 ms
● на входе кнопки ВКЛ. мин.	0,15 s
Цепь тока управления/ управление	
тип напряжения оперативного напряжения питания	Постоянный ток
оперативное напряжение питания	
● при постоянном токе	
— расчетное значение	24 V
коэффициент рабочего диапазона, напряжение оперативного питания, расчетное значение электромагнитной катушки	
● при постоянном токе	0,8 ... 1,2
Монтаж/ крепление/ размеры	
монтажное положение	любой
необходимое расстояние до заземленных компонентов вбок	5 mm
вид креплений	Винтовое и защёлкивающееся крепление
ширина	22,5 mm
высота	100 mm
глубина	121,6 mm
Подсоединения/ клеммы	
исполнение разъема питания	винтовой зажим
вид подключаемых сечений проводов	
● однопроводной	1x (0,5 ... 2,5 мм²), 2x (1,0 ... 1,5 мм²)
● тонкожильный	
— с заделкой концов кабеля	1x (0,5 ... 2,5 мм²), 2x (0,5 ... 1,0 мм²)
вид подключаемых сечений проводов для проводов американского калибра (AWG)	
● однопроводной	1x (20 ... 14), 2x (18 ... 16)
● многопроводной	1x (20 ... 16), 2x (20 ... 16)
Продуктивная функция	
функция изделия параметризуемый	Датчик с нулевым потенциалом/потенциальный датчик, контролируемый пуск/автоматический пуск, 1-канальное/2-канальное подключение датчика, распознание перекрестного замыкания, испытание пуска, неэквивалентные датчики, 2-ручные схемы коммутации, задержка по времени
пригодность к применению модульный соединитель 3ZY12	Да
пригодность к взаимодействию устройство управления прессом	Да
пригодность к использованию	
● защитный выключатель	Да
● контроль беспотенциальных датчиков	Да
● контроль потенциальных датчиков	Да
● контроль магнитных выключателей	Да
● противоаварийные электрические цепи	Да

Сертификаты/ допуски к эксплуатации

General Product Approval					EMC
CSA	CCC	Confirmation	UL	EAC	RCM

Functional Safety/Safety of Machinery	Declaration of Conformity		Test Certificates	Marine / Shipping	
Type Examination Certificate	UKCA	EG-Konf.	Type Test Certific-ates/Test Report	DNV	LRS

© Copyright Siemens

Marine / Shipping	other	Railway
RINA RMRS	Confirmation	Confirmation

Дополнительная информация

Информация об упаковке
Информация об упаковке

Information- and Downloadcenter (каталоги, брошюры,...)
https://www.siemens.com/ic10

Industry Mall (Каталог и система обработки заказов)
https://mall.industry.siemens.com/mall/ru/ru/Catalog/product?mlfb=3SK1121-1CB42

Онлайн-генератор Cax
http://support.automation.siemens.com/WW/CAXorder/default.aspx?lang=en&mlfb=3SK1121-1CB42

Service&Support (руководства, инструкции по эксплуатации, сертификаты, указания, FAQ,...)
https://support.industry.siemens.com/cs/ww/en/ps/3SK1121-1CB42

Банк изображений (фотографии продуктов, двухмерные размерные чертежи, трехмерные модели, схемы приборов, макросы EPLAN, …)
http://www.automation.siemens.com/bilddb/cax_de.aspx?mlfb=3SK1121-1CB42&lang=en

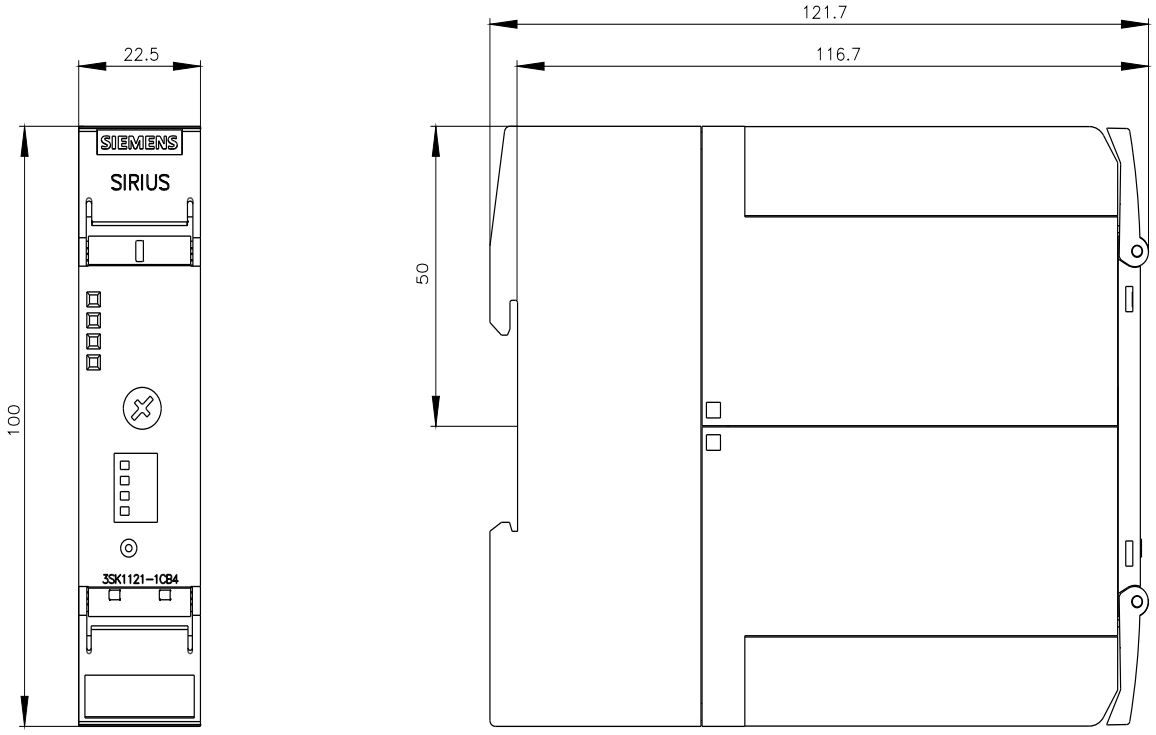

© Copyright Siemens

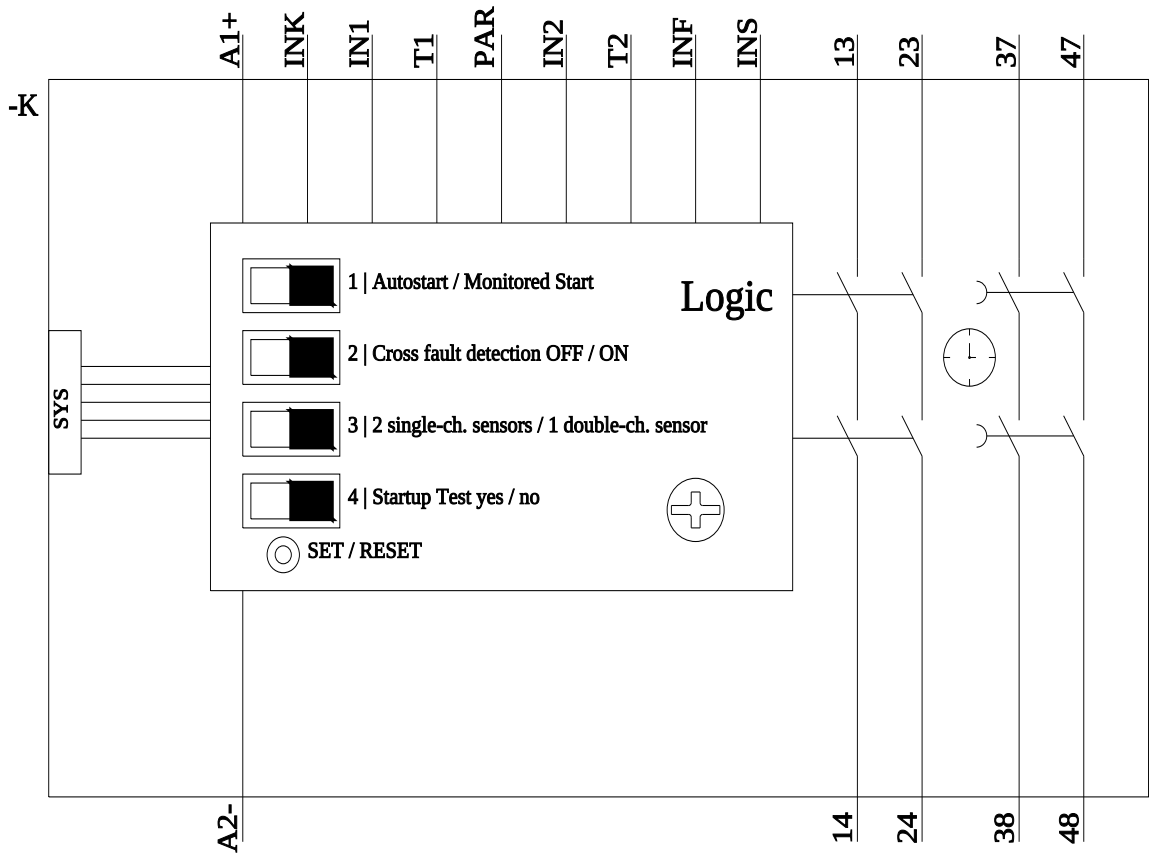

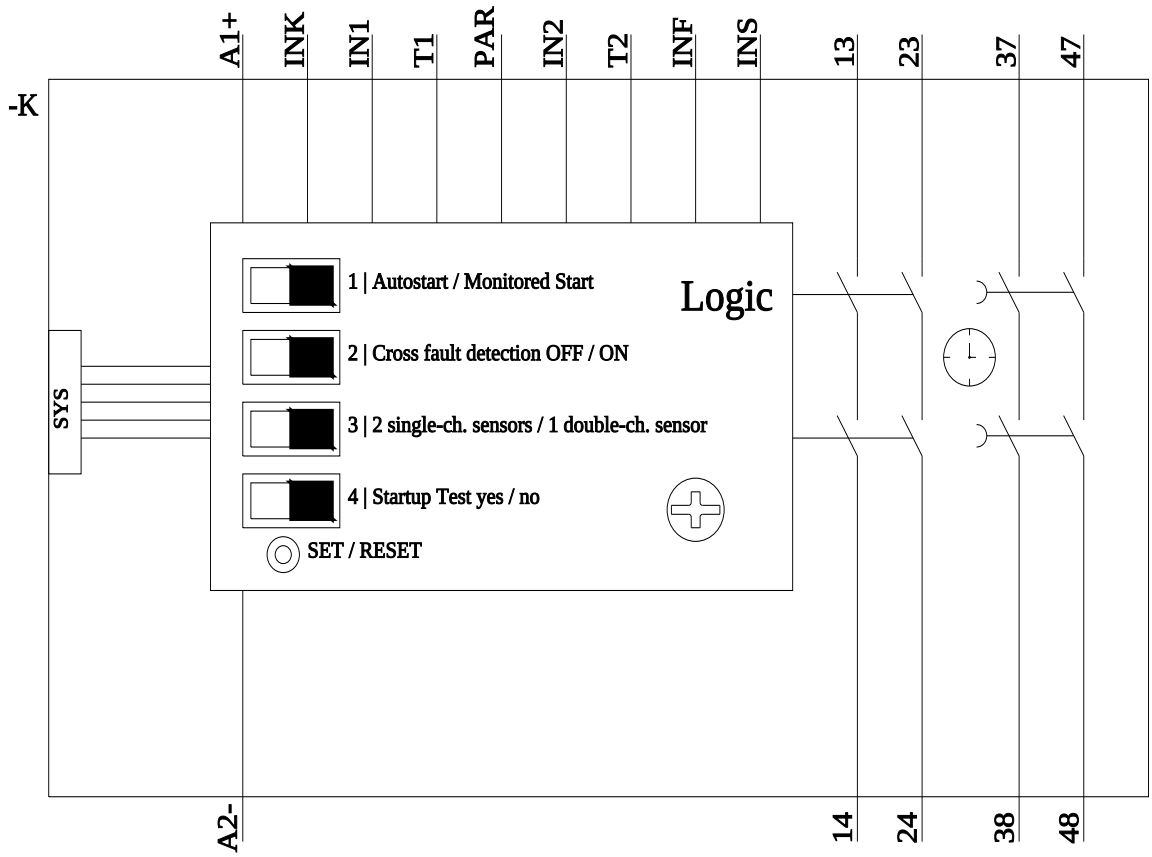

последнее изменение: 29.09.2022

© Copyright Siemens