SIEMENS

Лист тех. данных 3SK1122-2AB40

SIRIUS SAFETY RELAY BASIC UNIT ADVANCED SERIES 3 ELECTRONIC ENABLING CIRCUITS 1 ELECTRONIC SIGNALING UNIT US = 24 V DC SPRING-LOADED TERMINAL



Рисунок аналогичен

Общие технические данные:	
Фирменное название продукта	SIRIUS
Наименование продукта	коммутационное устройство безопасности
Исполнение продукта	для приложений с высокими требованиями к безопасности
Степень защиты IP корпуса	IP20
Защита от прикосновения во избежание электрического удара	с защитой пальцев рук
Напряжение изоляции расчетное значение	50 V
Температура окружающей среды	
• во время хранения	-40 ... +80 °C
• во время эксплуатации	-25 ... +60 °C
Давление воздуха согласно SN 31205	90 ... 106 kPa
Относительная влажность воздуха во время эксплуатации	10 ... 95 %
Высота установки при высоте над уровнем моря максимальное	2 000 m
Виброустойчивость согласно IEC 60068-2-6	5 ... 500 Hz: 0,75 mm
Стойкость к шоку	10г / 11 мс
Прочность по отношению к импульсному напряжению расчетное значение	500 V

© Copyright Siemens AG

ЭМС излучение помех	IEC 60947-5-1, класс A
Монтажное окружение относительно ЭМС	Это изделие пригодно только для окружающей среды класса A. В бытовом окружении это устройство может стать причиной нежелательных радиопомех. В этом случае пользователь обязан выполнить соответствующие меры.
Категория перенапряжения	Категория установки III
Степень загрязнения	3
Количество входов датчиков 1- или 2-канальных	1
Исполнение каскадирования	да
Исполнение безопасного монтажа кабельной проводки входов	одно- двухканальный
Характеристики продукта устойчив к поперечному замыканию	да
Общий уровень безопасности (SIL)	
• согласно IEC 61508	SIL3
уровень производительности (PL)	
• согласно EN ISO 13849-1	e
Категория согласно EN ISO 13849-1	4
Доля надежных отказов (SFF)	99 %
Вероятность опасного сбоя в час (PFHD) при высоком уровне согласно EN 62061	0,0000000013 1/h
Средняя вероятность отказа на запрос (PFDavg) при низкой частоте запроса согласно IEC 61508	0,000007 1/y
Значение T1 для среднего интервала между обслуживанием (Proof-Test Interval) или продолжительностью эксплуатации согласно IEC 61508	20 y
допуск аппаратного отказа согласно IEC 61508	1
тип автомата безопасности согласно IEC 61508-2	тип B
Количество выходов в качестве контактного коммутационного элемента	
• в качестве размыкающего контакта	
— для функции оповещения включающийся без выдержки времени	0
— для функции оповещения включающийся с выдержкой времени	0
— обеспечивающий безопасность включающийся без выдержки времени	0
— обеспечивающий безопасность включающийся с выдержкой времени	0
• в качестве замыкающего контакта	
— для функции оповещения включающийся без выдержки времени	0
— для функции оповещения включающийся с выдержкой времени	0

© Copyright Siemens AG

Количество выходов в качестве бесконтактного полупроводникового переключающего элемента	
• обеспечивающий безопасность	
— включающийся с выдержкой времени	0
— включающийся без выдержки времени	3
• для функции оповещения включающийся без выдержки времени	1
Категория остановки по стандарту DIN EN 60204-1	0

Общие технические данные:	
Исполнение входа	
• Вход каскадирования/эксплуатационное включение	да
• Вход обратной связи	да
• Пусковой вход	да
Исполнение электрического подключения Цоколь со штырьками	нет
Частота коммутации максимальное	2 000 1/h
коммутационная способность по току	
• полупроводниковых выходов при DC-13 при 24 В	2 A
Исполнение плавкой вставки предохранителя для защиты замыкающих контактов реле от коротких замыканий необходимое	не требуется
Длина проводки	
• при Cu 1,5 мм² и 150 nF/км на контур датчика максимальное	4 000 m
Время включения при автоматическом запуске	
• при постоянном токе максимальное	85 ms
Время включения при автоматическом запуске после отключения питания	
• типовое	6 500 ms
• максимальное	6 500 ms
Время включения при контролируемом запуске	
• максимальное	85 ms
Задержка выключения после размыкания цепей безопасности типовое	40 ms
Задержка выключения при выпадении сети	
• типовое	0 ms
• максимальное	0 ms
Время восстановления после размыкания цепей безопасности типовое	30 ms
Время восстановления после отключения питания типовое	6,5 s

© Copyright Siemens AG

Длительность импульса	
• на входе датчика минимально	60 ms
• на входе переключателя ВКЛ. минимально	0,15 s

Цепь тока управления/ управление:	
Вид напряжения управляющего напряжения питания	Постоянный ток
Управляющее напряжение питания	
• при постоянном токе	
— расчетное значение	24 V
Коэффициент рабочего диапазона, управляющее напряжение питания, расчетное значение электромагнитной катушки	
• при постоянном токе	0,8 ... 1,2
Мощность потерь типовое	2 W

Монтаж/ крепление/ размеры:	
Монтажное положение	любой
соблюдаемое расстояние до заземленных частей сбоку	5 mm
соблюдаемое расстояние при рядном монтаже сбоку	0 mm
Вид крепления	Винтовое и защёлкивающееся крепление
Ширина	22,5 mm
Высота	100 mm
Глубина	121,6 mm

Подсоединения/ клеммы:	
Исполнение электрического подключения	пружинный зажим
Вид подключаемых поперечных сечений проводов	
• однопроводный	1x (0,5 ... 1,5 мм²), 2x (0,5 ... 1,5 мм²)
• тонкопроволочный	
— с обработкой концов жил	1x (0,5 ... 1,0 мм²), 2x (0,5 ... 1,0 мм²)
— без заделки концов кабеля	1x (0,5 ... 1,5 мм²), 2x (0,5 ... 1,5 мм²)
Вид подключаемых поперечных сечений проводов при проводах AWG	
• однопроводный	1x (20 ... 16), 2x (20 ... 16)
• многопроводный	1x (20 ... 16), 2x (20 ... 16)

Продуктивная функция:	
Функция продукта возможность параметрирования	Датчик с нулевым потенциалом/потенциальный датчик, контролируемый пуск/автоматический пуск, 1-канальное/2-канальное подключение датчика, распознание перекрестного замыкания, испытание пуска, неэквивалентные датчики, 2-ручные схемы коммутации

© Copyright Siemens AG

Пригодность к использованию соединитель приборов 3ZY12	да
Пригодность к взаимодействию управление прессами	да
Пригодность к использованию	
• Защитный выключатель	да
• контроль беспотенциальных датчиков	да
• контроль потенциальных датчиков	да
• контроль магнитных выключателей	да
• контур тока с обеспечением безопасности	да

Сертификаты/ допуски к эксплуатации:

General Product Approval			EMC	Functional Safety/Safety of Machinery	Declaration of Conformity
CCC	CSA	UL	C-TICK	Baumusterbescheinigung	EG-Konf.

Test Certificates	other
Typprüfbescheinigung/Werkszeugnis	Bestätigungen

Дополнительная информация

Information- and Downloadcenter (каталоги, брошюры,...)
http://www.siemens.com/industrial-controls/catalogs

Industry Mall (Каталог и система обработки заказов)
http://www.siemens.com/industrymall

Онлайн-генератор Cax
http://support.automation.siemens.com/WW/CAXorder/default.aspx?lang=en&mlfb=3SK11222AB40

Service&Support (руководства, инструкции по экслпуатации, сертификаты, указания, FAQ,...)
https://support.industry.siemens.com/cs/ww/en/ps/3SK11222AB40

Банк изображений (фотографии продуктов, двухмерные размерные чертежи, трехмерные модели, схемы приборов, макросы EPLAN, …)
http://www.automation.siemens.com/bilddb/cax_de.aspx?mlfb=3SK11222AB40&lang=en

Возможны изменения.
© Copyright Siemens AG

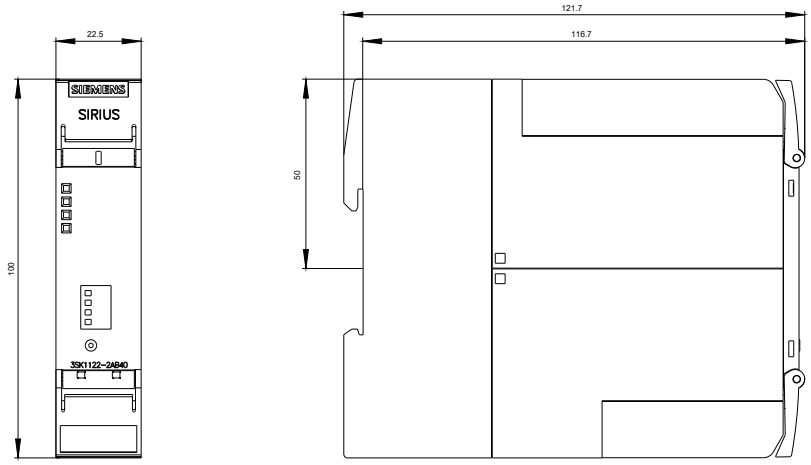

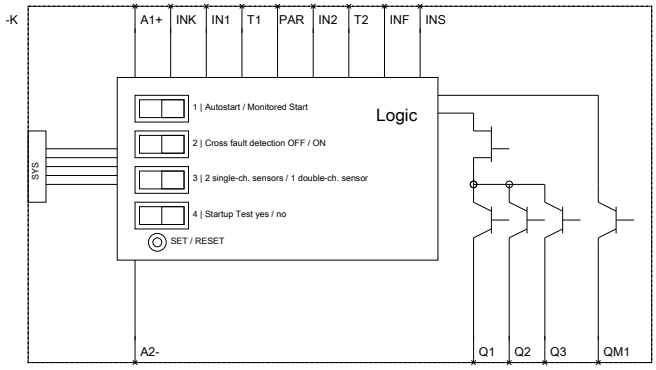

© Copyright Siemens AG

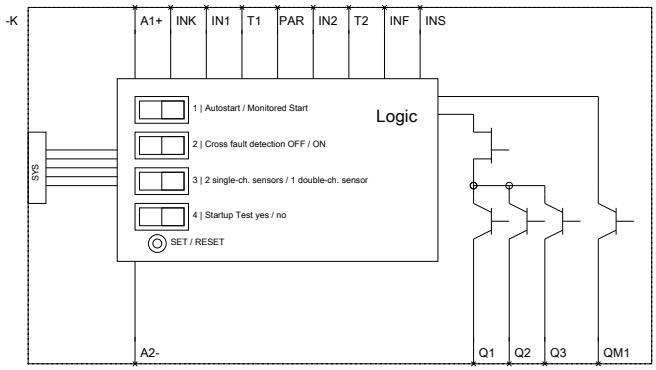

последнее изменение: 20.07.2015

Возможны изменения.
© Copyright Siemens AG