SIEMENS

Лист тех. данных 3SK1213-1AB40

SIRIUS SAFETY RELAY OUTPUT EXTENSION 3RO POWER, WITH RELAY ENABLING CIRCUITS 3 NO CONTACTS + RELAY FEEDBACK CIRCUIT 1 NC CONTACT US = 24 V DC SCREW CONNECTION



Рисунок аналогичен

Общие технические данные:	
Фирменное название продукта	SIRIUS
Наименование продукта	коммутационное устройство безопасности
Исполнение продукта	Устройство расширения
Степень защиты IP корпуса	IP20
Защита от прикосновения во избежание электрического удара	с защитой пальцев рук
Напряжение изоляции расчетное значение	300 V
Температура окружающей среды	
• во время хранения	-40 ... +80 °C
• во время эксплуатации	-25 ... +60 °C
Давление воздуха согласно SN 31205	90 ... 106 kPa
Относительная влажность воздуха во время эксплуатации	10 ... 95 %
Высота установки при высоте над уровнем моря максимальное	2 000 m
Виброустойчивость согласно IEC 60068-2-6	5 ... 500 Hz: 0,75 mm
Стойкость к шоку	5g / 10 мс
Прочность по отношению к импульсному напряжению расчетное значение	4 000 V

© Copyright Siemens AG

ЭМС излучение помех	IEC 60947-5-1, IEC 61000
Монтажное окружение относительно ЭМС	Этот продукт подходит для окружения Class B и может также использоваться в домашнем окружении.
Категория перенапряжения	Категория установки III
Степень загрязнения	3
Условное обозначение согласно DIN EN 61346-2	F
Общий уровень безопасности (SIL) согласно IEC 61508	SIL3
уровень производительности (PL) согласно EN ISO 13849-1	e
Категория согласно EN ISO 13849-1	4
Вероятность опасного сбоя в час (PFHD) при высоком уровне согласно EN 62061	0,000000001 1/h
Средняя вероятность отказа на запрос (PFDavg) при низкой частоте запроса согласно IEC 61508	0,000001 1/y
Значение T1 для среднего интервала между обслуживанием (Proof-Test Interval) или продолжительностью эксплуатации согласно IEC 61508	20 y
допуск аппаратного отказа согласно IEC 61508	1
тип автомата безопасности согласно IEC 61508-2	тип A
Количество выходов в качестве контактного коммутационного элемента	
• в качестве размыкающего контакта	
— для функции оповещения включающийся без выдержки времени	0
— для функции оповещения включающийся с выдержкой времени	0
— обеспечивающий безопасность включающийся без выдержки времени	0
— обеспечивающий безопасность включающийся с выдержкой времени	0
• в качестве замыкающего контакта	
— для функции оповещения включающийся без выдержки времени	0
— для функции оповещения включающийся с выдержкой времени	0
— обеспечивающий безопасность включающийся без выдержки времени	3
— обеспечивающий безопасность включающийся с выдержкой времени	0
Категория остановки по стандарту DIN EN 60204-1	0

Общие технические данные:

© Copyright Siemens AG

Исполнение электрического подключения Цоколь со штырьками	нет
Частота коммутации максимальное	360 1/h
коммутационная способность по току замыкающих контактов выходов реле	
• при DC-13	
— при 24 В	6 A
— при 115 В	1,1 A
— при 230 В	0,55 A
• при AC-15	
— при 24 В	10 A
— при 115 В	10 A
— при 230 В	10 A
термический ток контактного коммутационного элемента максимальное	10 A
Рабочий ток при 17 В минимально	5 mA
Механический срок службы (коммутационные циклы) типовое	10 000 000
Максимально допустимое напряжение для надёжного размыкания между блоком обработки результатов и цепью деблокировки согласно EN 60947-1	300 V
Исполнение плавкой вставки предохранителя для защиты замыкающих контактов реле от коротких замыканий необходимое	gL/gG: 16 A или переключатель LS тип A: 6 A или переключатель LS тип B: 4 A или переключатель LS тип C: 4 A
Время включения при автоматическом запуске	
• типовое	50 ms
• при постоянном токе максимальное	70 ms
Время включения при автоматическом запуске после отключения питания	
• типовое	50 ms
• максимальное	70 ms
Задержка выключения при выпадении сети	
• типовое	20 ms
• максимальное	20 ms
Время восстановления после отключения питания типовое	0 s
Цепь тока управления/ управление:	
Вид напряжения управляющего напряжения питания	Постоянный ток
Управляющее напряжение питания	
• при постоянном токе	
— расчетное значение	24 V

© Copyright Siemens AG

Коэффициент рабочего диапазона, управляющее напряжение питания, расчетное значение электромагнитной катушки	
• при постоянном токе	0,8 ... 1,2
Мощность потерь типовое	5,5 W

Монтаж/ крепление/ размеры:	
Монтажное положение	на горизонтальной монтажной шине
соблюдаемое расстояние до заземленных частей сбоку	5 mm
соблюдаемое расстояние при рядном монтаже сбоку	0 mm
Вид крепления	Винтовое и защёлкивающееся крепление
Ширина	90 mm
Высота	100 mm
Глубина	121,6 mm

Подсоединения/ клеммы:	
Исполнение электрического подключения	винтовой зажим
Вид подключаемых поперечных сечений проводов	
• однопроводный	1x (0,5 – 4,0 мм²), 2 x (0,5 – 2,5 мм²)
• тонкопроволочный	
— с обработкой концов жил	1x (0,5 ... 2,5 мм²), 2x (0,5 ... 1,5 мм²)
Вид подключаемых поперечных сечений проводов при проводах AWG	
• однопроводный	1x (20 ... 12), 2x (20 ... 14)

Продуктивная функция:	
Функция продукта возможность параметрирования	Без задержки / с задержкой по времени (только с системным соединением)
Пригодность к использованию соединитель приборов 3ZY12	да
Пригодность к использованию	
• контур тока с обеспечением безопасности	да

Сертификаты/ допуски к эксплуатации:	
Сертификат соответствия	
• разрешение TÜV	да
• UL-разрешение	да

© Copyright Siemens AG

General Product Approval			EMC	Functional Safety/Safety of Machinery	Declaration of Conformity
CCC	CSA	UL	C-TICK	Baumusterbescheinigung	EG-Konf.

Test Certificates	other
Typprüfbescheinigung/Werkszeugnis	Bestätigungen

Дополнительная информация

Information- and Downloadcenter (каталоги, брошюры,...)
http://www.siemens.com/industrial-controls/catalogs

Industry Mall (Каталог и система обработки заказов)
http://www.siemens.com/industrymall

Онлайн-генератор Cax
http://support.automation.siemens.com/WW/CAXorder/default.aspx?lang=en&mlfb=3SK12131AB40

Service&Support (руководства, инструкции по эксплуатации, сертификаты, указания, FAQ,...)
https://support.industry.siemens.com/cs/ww/en/ps/3SK12131AB40

Банк изображений (фотографии продуктов, двухмерные размерные чертежи, трехмерные модели, схемы приборов, макросы EPLAN, ...)
http://www.automation.siemens.com/bilddb/cax_de.aspx?mlfb=3SK12131AB40&lang=en

© Copyright Siemens AG

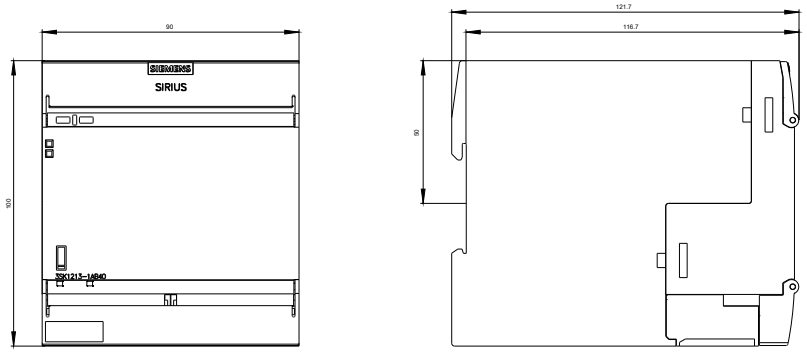

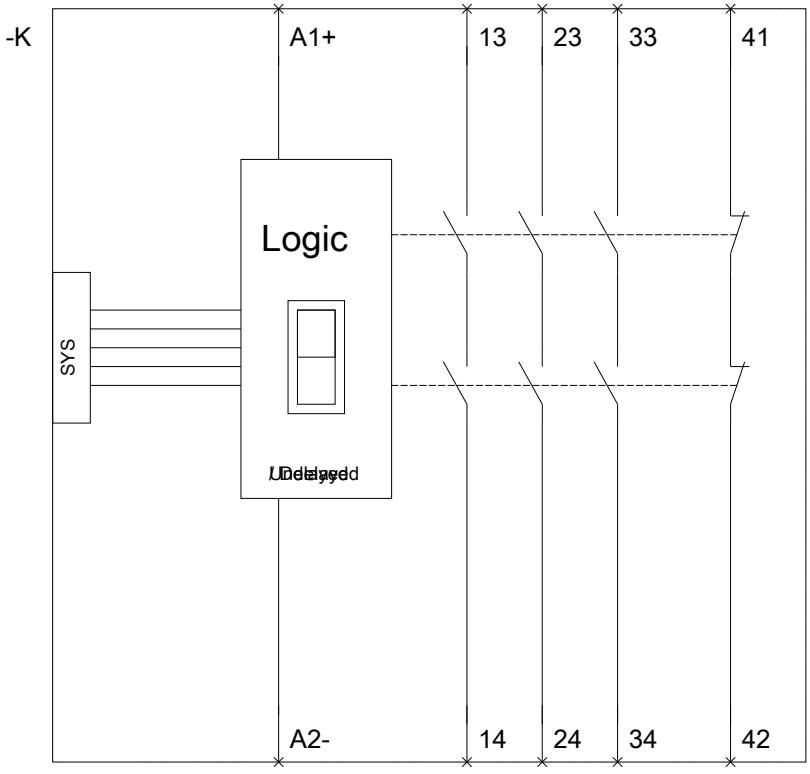

Возможны изменения.
© Copyright Siemens AG

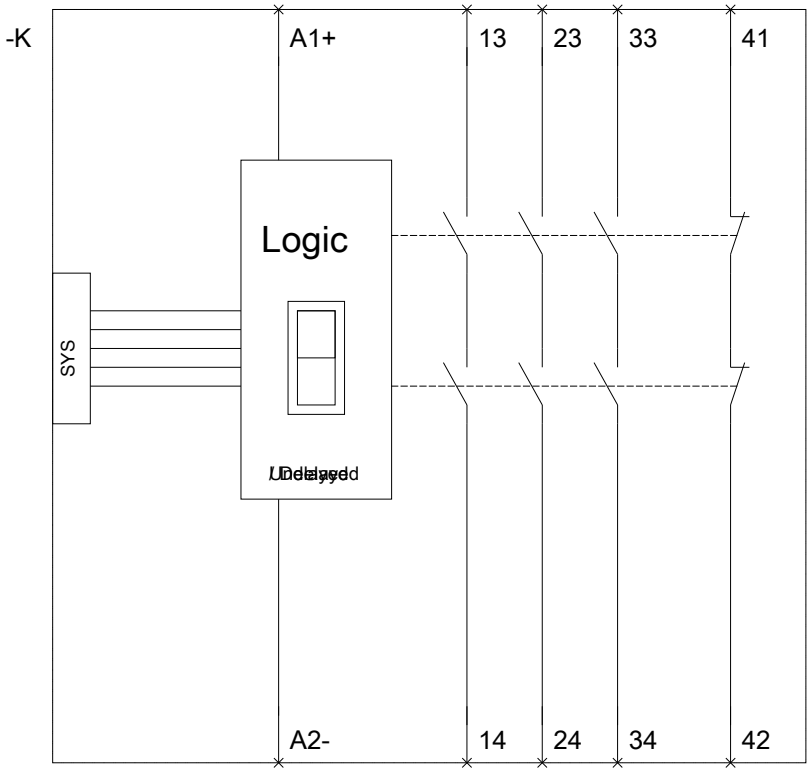

последнее изменение: 20.07.2015

Возможны изменения.
© Copyright Siemens AG