SIEMENS

Лист тех. данных 3SU1052-2CL60-0AA0



Тумблер, с подсветкой, 22 мм, кругл., металл, глянцев., цвет: белый, рычаг, длинный, 3 положения переключателя O-I-II, с фиксацией, угол переключения 2 x 45°, 10:30 ч/12 ч/13:30 ч

торговая марка изделия	SIRIUS ACT
наименование изделия	Переключатель с перекидным рычагом
исполнение изделия	Элемент управления/сигнальный элемент
наименование типа изделия	3SU1
линейка изделий	Металл, зеркальный блеск, 22 мм
Корпус	
число блоков управления	1
Орган управления	
конструкция исполнительного механизма	рукоятка, длинная
принцип действия исполнительного механизма	блокируемое, 2x45° (10:30ч/12ч/13:30ч)
дополнение изделия опциональный	
● источник света	Да
● контактный модуль	Да
цвет исполнительного механизма	белый
материал исполнительного механизма	пластмасса
форма исполнительного механизма	Ручка
наружный диаметр исполнительного механизма	44,8 mm
число коммутационных положений	3
угол коммутации	
● вправо	45°
● влево	45°
Переднее кольцо	
компонент изделия лицевое кольцо	Да
исполнение лицевого кольца	стандарт
материал лицевого кольца	Металл глянец
цвет лицевого кольца	серебр.
Общие технические данные	
степень защиты IP	IP66, IP67, IP69(IP69K)
степень защиты NEMA	1, 2, 3, 3R, 4, 4X, 12, 13
ударопрочность	
● согласно МЭК 60068-2-27	полуволна синусоиды 15 г / 11 мсек
вибропрочность	
● согласно МЭК 60068-2-6	10 – 500 Гц: 5 g
частота коммутации макс.	1 800 1/h
механический ресурс (циклов) типичный	1 000 000
справочный идентификатор согласно МЭК 81346-2:2009	S

© Copyright Siemens

Директива RoHS (день/месяц/год)	10/01/2014
SVHC substance name	2-(2H-benzotriazol-2-yl)-4-(1,1,3,3-tetramethylbutyl)phenol (UV-329) CAS-No. 3147-75-9
Масса нетто ME	49 g
Безопасность	
доля опасных отказов	
● при низкой приоритетности запроса согласно SN 31920	20 %
● при высокой приоритетности запроса на каждый размыкающий контакт согласно SN 31920	20 %
● при высокой приоритетности запроса на каждый замыкающий контакт согласно SN 31920	50 %
значение B10 при высокой приоритетности запроса согласно SN 31920	300 000
частота отказов [FIT] при низкой приоритетности запроса на каждый размыкающий контакт согласно SN 31920	100 FIT
IEC 61508	
значение T1 для интервала между контрольными испытаниями или сроком службы согласно МЭК 61508	20 a
Условия окружающей среды	
окружающая температура	
● при эксплуатации	-25 ... +70 °C
● при хранении	-40 ... +80 °C
экологическая категория при эксплуатации согласно МЭК 60721	3M6, 3S2, 3B2, 3C3, 3K6 (при относительной влажности воздуха 10 ... 95 %)
Монтаж/ крепление/ размеры	
высота	44,8 mm
ширина	44,8 mm
форма монтажного отверстия	круглый
монтажный диаметр	22,3 mm
положительный допуск на монтажный диаметр	0,4 mm
монтажная высота	28,8 mm
монтажная ширина	44,8 mm
монтажная глубина	25,4 mm
Environmental footprint	
экологический сертификат изделия(EPD)	Да
потенциал парникового эффекта [CO2 eq] всего	0,593 kg
потенциал парникового эффекта [CO2 eq] в процессе производства	0,625 kg
потенциал парникового эффекта [CO2 eq] при эксплуатации	0,235 kg
потенциал парникового эффекта [CO2 eq] по истечении срока службы	-0,267 kg
экологический профиль Siemens (SEP)	Siemens EcoTech
Разрешения Сертификаты	
экологический сертификат изделия	
● потенциал парникового эффекта [CO2 eq] / в процессе производства	0.625 kg
● потенциал парникового эффекта [CO2 eq] / при эксплуатации	0.235 kg
● потенциал парникового эффекта [CO2 eq] / по истечении срока службы	-0.267 kg
● потенциал парникового эффекта [CO2 eq] / всего	0.593 kg

Environment	**General Product Approval**
Environmental Confirmations	

General Product Approval	**Test Certificates**	**Maritime application**

© Copyright Siemens

Type Test Certific-ates/Test Report

Special Test Certific-ate

Maritime application	other

Confirmation

Дополнительная информация

Информация об упаковке
Информация об упаковке

Information for data generation and storage
https://support.industry.siemens.com/cs/ww/en/view/109995012

Information- and Downloadcenter (каталоги, брошюры,...)
https://www.siemens.com/ic10

Industry Mall (Каталог и система обработки заказов)
https://mall.industry.siemens.com/mall/ru/ru/Catalog/product?mlfb=3SU1052-2CL60-0AA0

Онлайн-генератор Cax
https://support.automation.siemens.com/WW/CAXorder/default.aspx?lang=en&mlfb=3SU1052-2CL60-0AA0

Service&Support (руководства, инструкции по эксплуатации, сертификаты, указания, FAQ,...)
https://support.industry.siemens.com/cs/ww/en/ps/3SU1052-2CL60-0AA0

Банк изображений (фотографии продуктов, двухмерные размерные чертежи, трехмерные модели, схемы приборов, макросы EPLAN, …)
https://www.automation.siemens.com/bilddb/cax_de.aspx?mlfb=3SU1052-2CL60-0AA0&lang=en

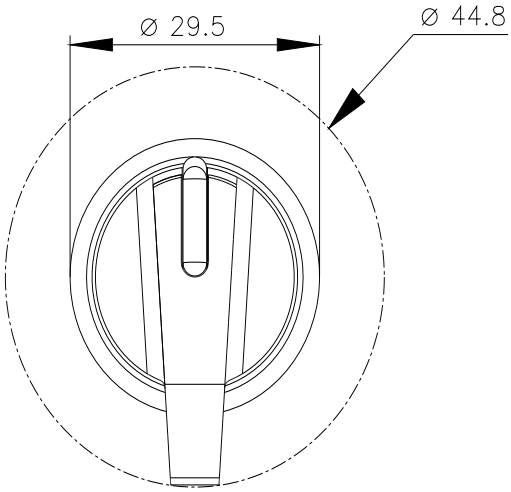

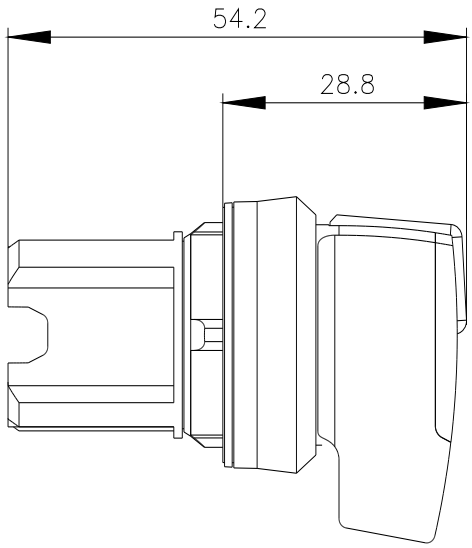

последнее изменение: 11.06.2026

© Copyright Siemens