SIEMENS

Лист тех. данных 3SU1052-2CL60-0AA0



SELECTOR SWITCH, CAN BE ILLUM., 22MM, ROUND, METAL, SHINY, WHITE, LONG SELECTOR SWITCH, 3 SWITCH POSITIONS I-O-II, LATCHING, ACTUATING ANGLE 2X45 DEG., 10:30H/12H/13:30H

Фирменное название продукта	SIRIUS ACT
Наименование продукта	Командные и сигнальные приборы
Исполнение продукта	Тумблер
Корпус:	
Количество положений управления	1
Орган управления:	
Исполнение элемента приведения в действие	Рычажный переключатель, длинная черная ручка
Режим работы элемента управления	с фиксацией, 2x45° (10:30ч/12ч/13:30ч)
Расширение продукта дополнительно Осветительное средство	да
Цвет элемента управления	белый
Материал элемента управления	пластмасса
Форма элемента управления	Ручка
наружный диаметр элемента управления	44,8 mm
Количество позиций переключения	3
Угол коммутации	
• вправо	45°
• влево	45°

Возможны изменения.
© Copyright Siemens AG

Переднее кольцо:	
Компонент продукта Переднее кольцо	да
Исполнение переднего кольца	стандарт
Материал переднего кольца	Металл глянец
Цвет переднего кольца	серебр.

Общие технические данные:	
Степень защиты IP	IP66, IP67, IP69(IP69K)
Степень защиты NEMA	NEMA 1, 2, 3, 3R, 4, 4X, 12
Стойкость к шоку	
• согласно IEC 60068-2-27	Полусинус 50g /11 мс
Виброустойчивость	
• согласно IEC 60068-2-6	10 – 500 Гц: 5g
Частота коммутации максимальное	1 800 1/h
Механический срок службы (коммутационные циклы)	
• типовое	300 000
Условное обозначение	
• согласно DIN EN 61346-2	S
• согласно DIN EN 81346-2	S

Условия окружающей среды:	
Температура окружающей среды	
• во время эксплуатации	-25 ... +70 °C
• во время хранения	-40 ... +80 °C

Монтаж/ крепление/ размеры:	
Высота	44,8 mm
Ширина	44,8 mm
Форма отверстия для монтажа	круглый
Монтажный диаметр	22,3 mm
Монтажная высота	28,8 mm
Монтажная ширина	44,8 mm
Монтажная глубина	25,4 mm

Сертификаты/допуски к эксплуатации

Возможны изменения.
© Copyright Siemens AG

General Product Approval			For use in hazardous locations	Declaration of Conformity	Test Certificates
CSA	UL	EAC	Herstellererklärung	EG-Konf.	Werksbescheinigungen

Test Certificates	other
spezielle Prüfbescheinigungen	Bestätigungen

Дополнительная информация

Information- and Downloadcenter (каталоги, брошюры,...)
http://www.siemens.com/industrial-controls/catalogs

Industry Mall (Каталог и система обработки заказов)
https://mall.industry.siemens.com/mall/ru/ru/Catalog/product?mlfb=3SU10522CL600AA0

Онлайн-генератор Cax
http://support.automation.siemens.com/WW/CAXorder/default.aspx?lang=en&mlfb=3SU10522CL600AA0

Service&Support (руководства, инструкции по эксплуатации, сертификаты, указания, FAQ,...)
https://support.industry.siemens.com/cs/ww/en/ps/3SU10522CL600AA0

Банк изображений (фотографии продуктов, двухмерные размерные чертежи, трехмерные модели, схемы приборов, макросы EPLAN, ...)
http://www.automation.siemens.com/bilddb/cax_de.aspx?mlfb=3SU10522CL600AA0&lang=en

© Copyright Siemens AG

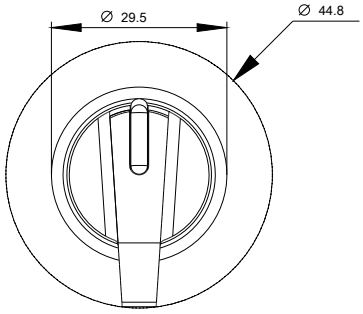

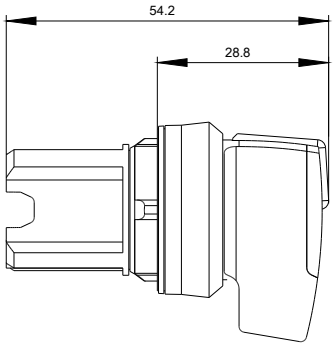

последнее изменение: 31.03.2016

Возможны изменения.
© Copyright Siemens AG