SIEMENS

Лист тех. данных 3TC44 17-0AB4

CONTACTOR, SIZE 2, 2-POLE DC-3 AND 5, 32A AUXILIARY SWITCH 22 (2NO+2NC) DC OPERATION DC 24V WORKING RANGE 0.85 - 1.1 UN

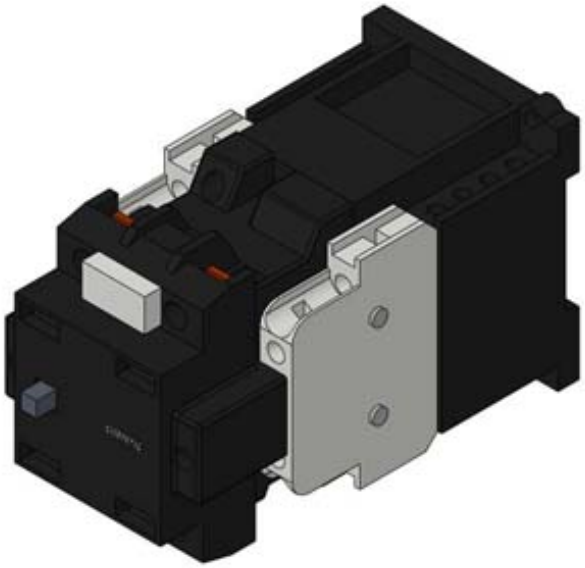

Общие технические данные:	
Габаритные размеры контактора	2
Число полюсов	2
Условное обозначение согласно DIN 40719 с дополнением согласно IEC 204-2 согласно IEC 750	K
Условное обозначение согласно DIN EN 61346-2	Q
Степень защиты IP	IP00
Температура окружающей среды во время эксплуатации	-25 ... +55 °C

Цепь тока управления/ управление:	
Вид напряжения	пост. ток
Управляющее напряжение питания	
• при постоянном токе расчетное значение	24 ... 24 V

Цепь главного тока:	
Количество замыкающих контактов для главных контактов	2
Количество размыкающих контактов для главных контактов	0

Возможны изменения.
© Copyright Siemens AG

Рабочий ток	
• при DC-3 при DC-5	
— при 440 В расчетное значение	29 A
— при 220 В расчетное значение	32 A
— при 600 В расчетное значение	21 A
— при 750 В расчетное значение	7,5 A
Эксплуатационная мощность	
• при DC-3 при DC-5	
— при 110 В расчетное значение	2,5 kW
— при 220 В расчетное значение	5 kW
— при 440 В расчетное значение	9 kW
— при 600 В расчетное значение	9 kW
— при 750 В расчетное значение	4 kW

Вспомогательный контур:	
Кодовый номер и кодовое буквенное обозначение коммутационных элементов	22
Количество замыкающих контактов для вспомогательных контактов	2
Количество размыкающих контактов для вспомогательных контактов	2
Количество переключающих контактов для вспомогательных контактов	0

Подсоединения/ клеммы:	
Исполнение электрического подключения для главной электрической цепи	винтовой зажим
Исполнение электрического подключения для вспомогательных цепей и цепей управления	винтовой зажим

Данные по механике:	
Вид крепления	винтовое и защёлкивающееся крепление на на стандартной монтажной шине 35 мм согласно DIN EN 50022
Вид крепления последовательный монтаж	да
Ширина	70 mm
Высота	85 mm
Глубина	145 mm

Сертификаты/ допуски к эксплуатации:

Возможны изменения.
© Copyright Siemens AG

General Product Approval				Functional Safety/Safety of Machinery	Declaration of Conformity
CCC	CSA	UL	EAC	Baumusterprüfbescheinigung	EG-Konf.

Test Certificates	Shipping Approval	other
spezielle Prüfbescheinigungen	RMRS	sonstig

Дополнительная информация

Information- and Downloadcenter (каталоги, брошюры,...)
http://www.siemens.com/industrial-controls/catalogs

Industry Mall (Каталог и система обработки заказов)
http://www.siemens.com/industrymall

Онлайн-генератор Cax
http://support.automation.siemens.com/WW/CAXorder/default.aspx?lang=en&mlfb=3TC44170AB4

Service&Support (руководства, инструкции по эксплуатации, сертификаты, указания, FAQ,...)
https://support.industry.siemens.com/cs/ww/en/ps/3TC44170AB4

Банк изображений (фотографии продуктов, двухмерные размерные чертежи, трехмерные модели, схемы приборов, макросы EPLAN, ...)
http://www.automation.siemens.com/bilddb/cax_de.aspx?mlfb=3TC44170AB4&lang=en

© Copyright Siemens AG

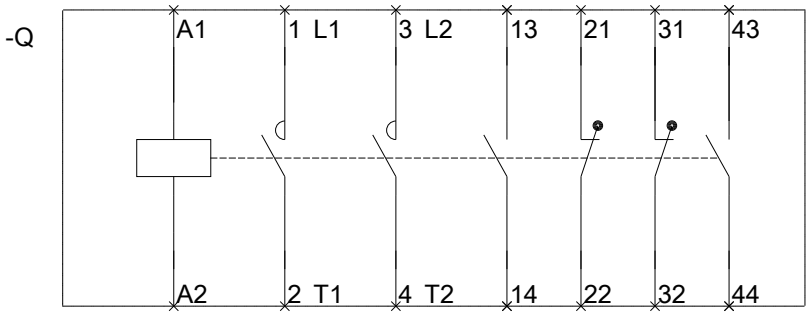

последнее изменение: 19.03.2016

Возможны изменения.
© Copyright Siemens AG