SIEMENS

Лист тех. данных 3TY7561-1AA00



Блок дополнительных контактов для типоразм. 2–14 1-й блок дополнительных контактов слева или справа

категория изделия	Вспомогательный выключатель
наименование изделия	вспомогательный выключатель
наименование типа изделия	3TY7
пригодность к использованию	вспомогательный и силовой контактор
Общие технические данные	
типоразмер контактора	2 ... 14
напряжение развязки при степени загрязнения 3 при переменном токе расчетное значение	690 V
выдерживаемое импульсное напряжение расчетное значение	6 kV
степень защиты IP с лицевой стороны	IP20
механический ресурс (циклов) типичный	10 000 000
Директива RoHS (день/месяц/год)	07/01/2006
Масса нетто ME	0,048 kg
число размыкающих контактов для вспомогательных контактов	
● с мгновенным срабатыванием	1
● с запаздыванием срабатывания	0
число замыкающих контактов для вспомогательных контактов	
● с мгновенным срабатыванием	1
● с опережением срабатывания	0
число переключающих контактов вспомогательных контактов с мгновенным срабатыванием	0
рабочий ток при AC-15 при 690 В расчетное значение	2,3 A
рабочий ток вспомогательных контактов при AC-12	
● при 24 В	10 A
● при 230 В	10 A
рабочий ток вспомогательных контактов при AC-14	
● при 125 В	10 A
рабочий ток вспомогательных контактов при AC-12 макс.	10 A
рабочий ток вспомогательных контактов при AC-15	
● при 24 В	10 A
● при 230 В	5,6 A
● при 400 В	3,6 A
рабочий ток вспомогательных контактов при DC-12	
● при 24 В	10 A
● при 110 В	3,2 A
● при 220 В	0,9 A
рабочий ток вспомогательных контактов при DC-13	

© Copyright Siemens

● при 24 В	10 A
● при 48 В	5 A
● при 60 В	5 A
● при 110 В	1,14 A
● при 125 В	0,98 A
● при 220 В	0,48 A
Условия окружающей среды	
окружающая температура	
● при эксплуатации	-25 ... +55 °C
● при хранении	-55 ... +80 °C
Безопасность	
функция изделия	
● принудительная коммутация согласно МЭК 60947-5-1	Да
Монтаж/ крепление/ размеры	
вид креплений	крепление с защелкой
высота	70 mm
ширина	12 mm
глубина	51,5 mm
Подсоединения/ клеммы	
исполнение электрического соединения для цепи вспомогательного и оперативного тока	винтовой зажим
поперечное сечение подключаемого провода для вспомогательных контактов	
● однопроводной или многопроводной	0,5 ... 2,5 mm²
● тонкопроволочный с концевой заделкой кабеля	0,5 ... 2,5 mm²
вид подключаемых сечений проводов	
● для вспомогательных контактов	
— однопроводной или многопроводной	2x (0,5 ... 1,0 мм²), 2x (1,0 ... 2,5 мм²)
— тонкопроволочный с концевой заделкой кабеля	2x (0,5 ... 0,75 мм²), 2x (1,0 ... 2,5 мм²)
● для проводов американского калибра (AWG) для вспомогательных контактов	2x (18 ... 12)
номер американского калибра проводов (AWG) как кодируемое поперечное сечение подключаемого провода для вспомогательных контактов	18 ... 12

Разрешения Сертификаты

Environment	General Product Approval
Environmental Confirmations	CCC, KC, EAC, CE EG-Konf., UKCA

other

Confirmation	Confirmation	产品合格 QC PASS

Дополнительная информация

Информация об упаковке
Информация об упаковке
Information for data generation and storage
https://support.industry.siemens.com/cs/ww/en/view/109995012
Information- and Downloadcenter (каталоги, брошюры,...)
https://www.siemens.com/ic10
Industry Mall (Каталог и система обработки заказов)
https://mall.industry.siemens.com/mall/ru/ru/Catalog/product?mlfb=3TY7561-1AA00
Онлайн-генератор Cax
https://support.automation.siemens.com/WW/CAXorder/default.aspx?lang=en&mlfb=3TY7561-1AA00
Service&Support (руководства, инструкции по эксплуатации, сертификаты, указания, FAQ,...)
https://support.industry.siemens.com/cs/ww/en/ps/3TY7561-1AA00
Банк изображений (фотографии продуктов, двухмерные размерные чертежи, трехмерные модели, схемы приборов, макросы

© Copyright Siemens

EPLAN, ...)
https://www.automation.siemens.com/bilddb/cax_de.aspx?mlfb=3TY7561-1AA00&lang=en

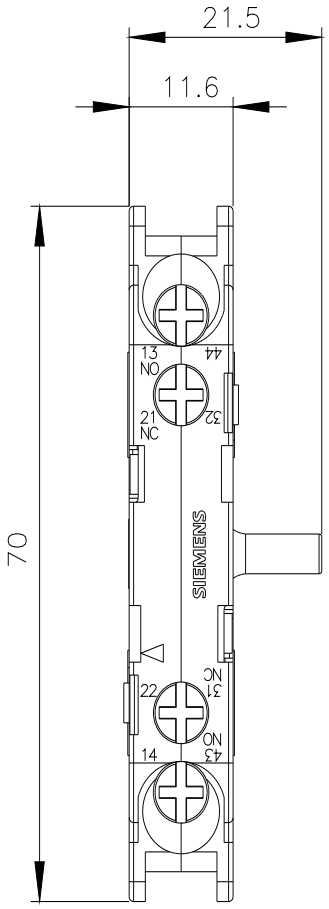

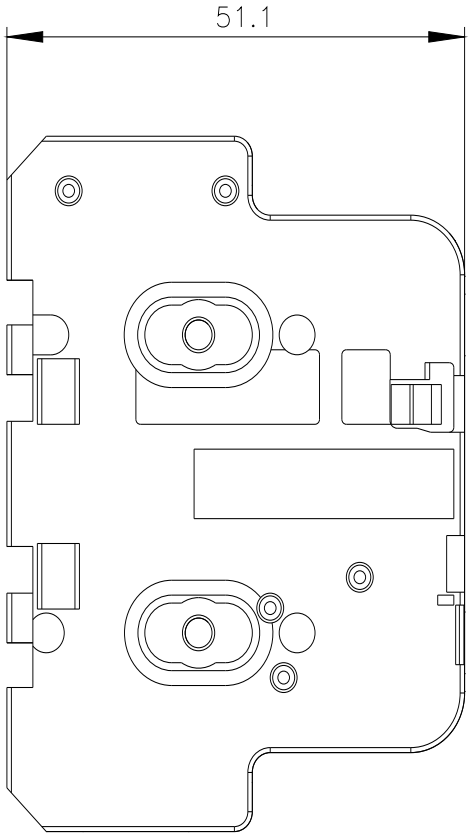

Links/Left

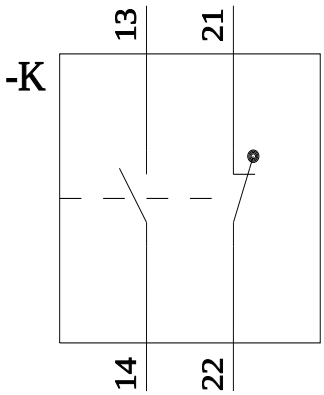

Rechts/Right

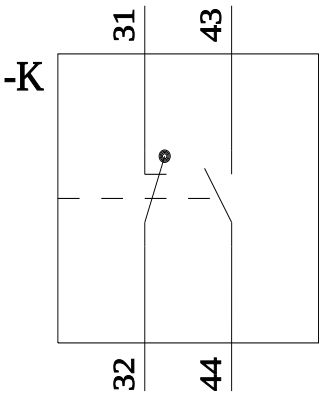

© Copyright Siemens

последнее изменение: 01.04.2025

© Copyright Siemens