SIEMENS

Лист тех. данных 3UF7010-1AU00-0



BASIC UNIT 2 SIMOCODE PRO V; PROFIBUS DP INTERFACE 12 MBIT/S, RS485; 4I/3O FREELY PARAMETERIZABLE; US: AC/DC 110-240V; INPUT F. THERMISTOR MOTOR PROTECTION; RELAY OUTPUTS MONOSTABLE; EXPANDABLE BY EXPANSION MODULES

Фирменное название продукта	SIRIUS
Наименование продукта	Система управления двигателем SIMOCODE pro V
Исполнение продукта	Основное устройство 2

Общие технические данные:	
Мощность потерь всего типовое	7 W
Напряжение изоляции	
• при степени загрязнения 3 расчетное значение	300 V
• расчетное значение	300 V
Стойкость к шоку	
• согласно IEC 60068-2-27	15г / 11 мсек
Виброустойчивость	1-6 Hz / 15 мм; 6-500 Hz / 2 g
Прочность по отношению к импульсному напряжению расчетное значение	4 000 V
Механический срок службы (коммутационные циклы)	
• типовое	10 000 000
электрический срок службы (коммутационные циклы)	

Возможны изменения.
© Copyright Siemens AG

• типовое	100 000
Степень защиты IP	IP20
Условное обозначение	
• согласно DIN EN 61346-2	F
• согласно DIN EN 81346-2	F

Электромагнитная совместимость:	
ЭМС излучение помех	
• согласно IEC 60947-1	класс A
ЭМС помехоустойчивость согласно IEC 60947-1	соответствует классу резкости 3
Проводная интерференция вследствие импульса согласно IEC 61000-4-4	2 кВ (порты питания) / 1 кВ (сигнальные порты)
Проводная интерференция вследствие наброса проводник-земля согласно IEC 61000-4-5	2 kV
Проводная интерференция вследствие наброса проводник-проводник согласно IEC 61000-4-5	1 кВ
Проводная интерференция вследствие высокочастотного излучения согласно IEC 61000-4-6	10 В
Связанная с полем подача энергии помех согласно IEC 61000-4-3	10 В/m
Электростатическая разрядка согласно IEC 61000-4-2	контактный разряд 6 кВ / воздушный разряд 8 кВ

Входы/ Выходы:	
Количество входов	4
• для подключения термистора	1
количество цифровых входов	
• с общим опорным потенциалом	4
исполнение цифровых входов	
• тип 1 согласно IEC 61131	да
Количество выходов	3
Количество выходов в качестве контактного коммутационного элемента	3
Количество выходов полупроводников	0

Функции защиты двигателя:	
Функция продукта Защита от перегрузки	да
Функция продукта оценка защиты двигателя термисторами	да

Функции управления двигателем:	
Функция продукта	
• реле перегрузки с возможностью параметризации	да
• включение силового выключателя	да
• прямой пуск	да

Возможны изменения.
© Copyright Siemens AG

• поворотный пуск	да
• соединение звезда - треугольник	да
• реверсивное переключение по схеме звезда/треугольник	да
• схема Dahlander	да
• реверсивное переключение по схеме Dahlander	да
• схема переключателя полюсов	да
• реверсивное переключение переключателя полюсов	да
• включение задвижки	да
• включение клапана	да

Связь/ протокол:	
Функция продукта Коммуникация через шину	да
Протокол осуществляется поддержка	
• PROFIBUS DP-протокол	да
• PROFINET IO	нет
• протокол PROFIsafe	да
• LLDP	нет
• протокол разрешения адресов (ARP)	нет
• SNMP	нет
• HTTPS	нет
• сервер OPC UA	нет
• NTP	нет
• характеристика избыточности MRP	нет
Функция продукта	
• веб-сервер	нет
• устройство совместного доступа	нет
• на интерфейсе Ethernet автосогласование	нет
• на интерфейсе Ethernet автоопределение скорости	нет
• характеристика избыточности MRRT	нет
• осуществляется поддержка избыточность системы PROFINET	нет
• поддерживает измеряемые величины PROFIenergy	нет
• поддерживает выключение PROFIenergy	нет
Исполнение электрического подключения интерфейса связи	Sub D / клемма

Монтаж/ крепление/ размеры:	
Монтажное положение	любой
Вид крепления	Винтовое и защёлкивающееся крепление

Возможны изменения.
© Copyright Siemens AG

Высота	111 mm
Ширина	45 mm
Глубина	124 mm

Подсоединения/ клеммы:	
Исполнение электрического подключения	
• для вспомогательных цепей и цепей управления	винтовой зажим
Функция продукта	
• съемная клемма для цепи вспомогательного тока и цепи тока управления	да
Вид подключаемых поперечных сечений проводов	
• однопроводный	1x (0,5 – 4,0 мм²), 2 x (0,5 – 2,5 мм²)
• тонкопроволочный с обработкой концов жил	1x (0,5 ... 2,5 мм²), 2x (0,5 ... 1,5 мм²)
• при проводах AWG	
— однопроводный	1x (20 ... 12), 2x (20 ... 14)
— многопроводный	1x (20 ... 14), 2x (20 ... 16)
Крутящий момент затяжки	
• при винтовом соединении	0,8 ... 1,2 N·m
Крутящий момент затяжки (фут-дюйм)	
• при винтовом соединении	7 ... 10,3 lbf·in

Условия окружающей среды:	
Высота установки при высоте над уровнем моря максимальное	4 000 m
Температура окружающей среды	
• во время эксплуатации	-25 ... +60 °C
• во время хранения	-40 ... +80 °C
• во время транспортировки	-40 ... +80 °C
• при монтажной высоте ≤ 3000 м во время эксплуатации максимальное	50 °C
• при монтажной высоте ≤ 4000 м во время эксплуатации максимальное	40 °C
Относительная влажность воздуха во время эксплуатации	5 ... 95 %
Допустимая нагрузка вспомогательных контактов согласно UL	B300 / R300

Короткое замыкание:	
Исполнение защиты при коротком замыкании на выход	предохранительные вставки: gG 6A, flink 10A (IEC 60947-5-1), модульный автоматический выключатель для защиты линий C-Char: 1,6A (IEC 60947-5-1) или 6A (I_K < 500A)

Безопасность:

© Copyright Siemens AG

Защита от прикосновения во избежание электрического удара	с защитой пальцев рук
Разделение потенциала:	
Исполнение разделения потенциала	Безопасное разделение согласно IEC 60947-1 для всех электрических цепей
Цепь главного тока:	
рабочее напряжение	
• при переменном токе	
— при 50 Гц расчетное значение	110 ... 240 V
— при 60 Гц расчетное значение	110 ... 240 V
• при постоянном токе расчетное значение	
— максимальное	240 V
— минимально	110 V
Цепь тока управления/ управление:	
Вид напряжения управляющего напряжения питания	AC/DC
Управляющее напряжение питания при переменном токе	
• при 50 Гц расчетное значение	110 ... 240 V
• при 60 Гц расчетное значение	110 ... 240 V
Управляющее напряжение питания при постоянном токе	
• расчетное значение	110 ... 240 V
Управляющее напряжение питания 1	
• при постоянном токе расчетное значение	240 V
• расчетное значение	50 Hz
Частота питающего напряжения цепи управления 2 расчетное значение	60 Hz
пороговое значение сопротивления термистора	3 400 ... 3 800 Ω
Напряжение питания:	
Вид напряжения напряжения питания	перем./пост. ток
Сертификаты/ допуски к эксплуатации:	

© Copyright Siemens AG

General Product Approval				EMC	For use in hazardous locations
CCC	CSA		UL	C-TICK	ATEX

For use in hazardous locations	Declaration of Conformity	Test Certificates			Shipping Approval
Explosionsschutzzertifikat	EG-Konf.	spezielle Prüfbescheinigungen	Werksbescheinigungen	Typprüfbescheinigung/Werkszeugnis	ABS

Shipping Approval			other		
DNV	GL	RMRS	Bestätigungen	Profibus	PROFINET-Zertifizierung

other
PROFISafe-Zertifizierung

Дополнительная информация

Information- and Downloadcenter (каталоги, брошюры,...)
http://www.siemens.com/industrial-controls/catalogs

Industry Mall (Каталог и система обработки заказов)
http://www.siemens.com/industrymall

Онлайн-генератор Cax
http://support.automation.siemens.com/WW/CAXorder/default.aspx?lang=en&mlfb=3UF70101AU000

Service&Support (руководства, инструкции по эксплуатации, сертификаты, указания, FAQ,...)
https://support.industry.siemens.com/cs/ww/en/ps/3UF70101AU000

Банк изображений (фотографии продуктов, двухмерные размерные чертежи, трехмерные модели, схемы приборов, макросы EPLAN, ...)
http://www.automation.siemens.com/bilddb/cax_de.aspx?mlfb=3UF70101AU000&lang=en

© Copyright Siemens AG

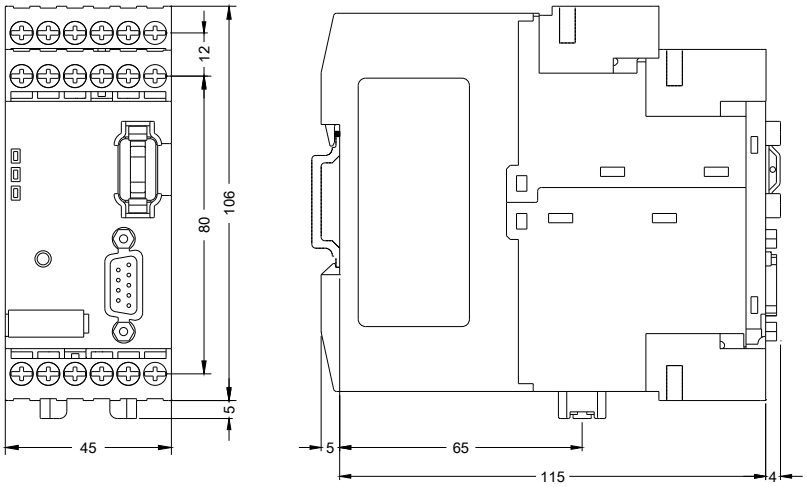

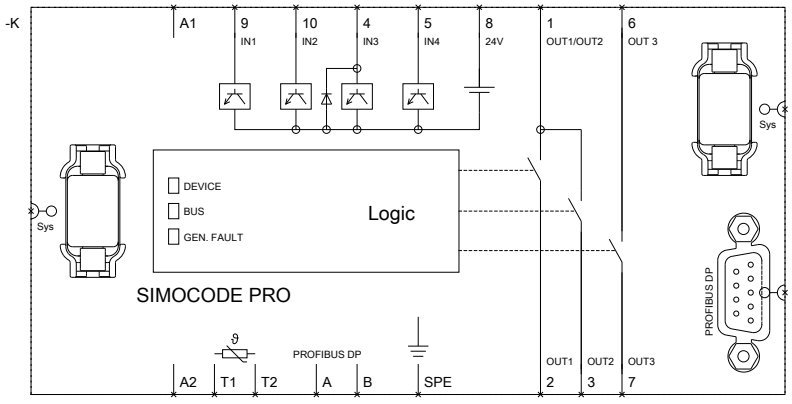

последнее изменение: 20.07.2015

Возможны изменения.
© Copyright Siemens AG