SIEMENS

Лист тех. данных 3UF7020-1AB01-0

BASIC UNIT SIMOCODE PRO S; PROFIBUS DP INTERFACE 1.5 MBIT/S; 4I/2O FREELY PARAMETERIZABLE; US: DC 24V; INPUT F. THERMISTOR CONNECTION; MONOSTABLE RELAY OUTPUTS EXPANDABLE BY ONE EXPANSION MODULE



Рисунок аналогичен

Фирменное название продукта	SIRIUS
Наименование продукта	Система управления двигателем SIMOCODE pro S
Исполнение продукта	Базовое устройство 0

Общие технические данные:	
Мощность потерь всего типовое	5 W
Напряжение изоляции	
• при степени загрязнения 3 расчетное значение	300 V
• расчетное значение	300 V
Стойкость к шоку	
• согласно IEC 60068-2-27	15г / 11 мсек
Виброустойчивость	1-6 Hz / 15 мм; 6-500 Hz / 2 g
Прочность по отношению к импульсному напряжению расчетное значение	4 000 V
Механический срок службы (коммутационные циклы)	
• типовое	10 000 000
электрический срок службы (коммутационные циклы)	

© Copyright Siemens AG

• типовое	100 000
Степень защиты IP	IP20
Условное обозначение	
• согласно DIN EN 61346-2	F
• согласно DIN EN 81346-2	F

Электромагнитная совместимость:	
ЭМС излучение помех	
• согласно IEC 60947-1	класс A
ЭМС помехоустойчивость согласно IEC 60947-1	соответствует классу резкости 3
Проводная интерференция вследствие импульса согласно IEC 61000-4-4	2 кВ (порты питания) / 1 кВ (сигнальные порты)
Проводная интерференция вследствие наброса проводник-земля согласно IEC 61000-4-5	2 kV
Проводная интерференция вследствие наброса проводник-проводник согласно IEC 61000-4-5	1 кВ
Проводная интерференция вследствие высокочастотного излучения согласно IEC 61000-4-6	10 В
Связанная с полем подача энергии помех согласно IEC 61000-4-3	10 В/m
Электростатическая разрядка согласно IEC 61000-4-2	контактный разряд 6 кВ / воздушный разряд 8 кВ

Входы/ Выходы:	
Количество входов	4
• для подключения термистора	1
количество цифровых входов	
• с общим опорным потенциалом	4
исполнение цифровых входов	
• тип 1 согласно IEC 61131	да
Количество выходов	2
Количество выходов в качестве контактного коммутационного элемента	2
Количество выходов полупроводников	0

Функции защиты двигателя:	
Функция продукта Защита от перегрузки	да
Функция продукта оценка защиты двигателя термисторами	да

Функции управления двигателем:	
Функция продукта	
• реле перегрузки с возможностью параметризации	да
• включение силового выключателя	да
• прямой пуск	да

© Copyright Siemens AG

• поворотный пуск	да
• соединение звезда - треугольник	да
• реверсивное переключение по схеме звезда/треугольник	нет
• схема Dahlander	нет
• реверсивное переключение по схеме Dahlander	нет
• схема переключателя полюсов	нет
• реверсивное переключение переключателя полюсов	нет
• включение задвижки	нет
• включение клапана	нет

Связь/ протокол:	
Функция продукта Коммуникация через шину	да
Протокол осуществляется поддержка	
• PROFIBUS DP-протокол	да
• PROFINET IO	нет
• протокол PROFIsafe	нет
• LLDP	нет
• протокол разрешения адресов (ARP)	нет
• SNMP	нет
• HTTPS	нет
• сервер OPC UA	нет
• NTP	нет
• характеристика избыточности MRP	нет
Функция продукта	
• веб-сервер	нет
• устройство совместного доступа	нет
• на интерфейсе Ethernet автосогласование	нет
• на интерфейсе Ethernet автоопределение скорости	нет
• характеристика избыточности MRRT	нет
• осуществляется поддержка избыточность системы PROFINET	нет
• поддерживает измеряемые величины PROFIenergy	нет
• поддерживает выключение PROFIenergy	нет
Исполнение электрического подключения интерфейса связи	Клемма

Монтаж/ крепление/ размеры:	
Монтажное положение	любой
Вид крепления	Винтовое и защёлкивающееся крепление

Возможны изменения.
© Copyright Siemens AG

Высота	100 mm
Ширина	22,5 mm
Глубина	124,5 mm

Подсоединения/ клеммы:	
Исполнение электрического подключения	
• для вспомогательных цепей и цепей управления	винтовой зажим
Функция продукта	
• съемная клемма для цепи вспомогательного тока и цепи тока управления	да
Вид подключаемых поперечных сечений проводов	
• однопроводный	1x (0,5 ... 2,5 мм²), 2x (0,5 ... 1,5 мм²)
• тонкопроволочный с обработкой концов жил	1x (0,5 ... 2,5 мм²), 2x (0,5 ... 1 мм²)
• при проводах AWG	
— однопроводный	1x (20 ... 14), 2x (20 ... 16)
Крутящий момент затяжки	
• при винтовом соединении	0,6 ... 0,8 N·m
Крутящий момент затяжки (фут-дюйм)	
• при винтовом соединении	5,2 ... 7 lbf·in

Условия окружающей среды:	
Высота установки при высоте над уровнем моря максимальное	4 000 m
Температура окружающей среды	
• во время эксплуатации	-25 ... +60 °C
• во время хранения	-40 ... +80 °C
• во время транспортировки	-40 ... +80 °C
• при монтажной высоте ≤ 3000 м во время эксплуатации максимальное	50 °C
• при монтажной высоте ≤ 4000 м во время эксплуатации максимальное	40 °C
Относительная влажность воздуха во время эксплуатации	10 ... 95 %
Допустимая нагрузка вспомогательных контактов согласно UL	B300 / R300

Короткое замыкание:	
Исполнение защиты при коротком замыкании на выход	предохранительные вставки: gG 6A, flink 10A (IEC 60947-5-1), модульный автоматический выключатель для защиты линий C-Char: 1,6A (IEC 60947-5-1) или 6A (I_K < 500A)

Безопасность:	
Защита от прикосновения во избежание электрического удара	с защитой пальцев рук

© Copyright Siemens AG

Разделение потенциала:	
Исполнение разделения потенциала	Безопасное разделение согласно IEC 60947-1 для всех электрических цепей
• примечание	Учитывать отчет об испытании № 2668

Цепь главного тока:	
рабочее напряжение	
• при постоянном токе расчетное значение	
— максимальное	24 V
— минимально	24 V

Цепь тока управления/ управление:	
Вид напряжения управляющего напряжения питания	Постоянный ток
Управляющее напряжение питания при постоянном токе	
• расчетное значение	24 ... 24 V
Управляющее напряжение питания 1	
• при постоянном токе расчетное значение	24 V
пороговое значение сопротивления термистора	3 400 ... 3 800 Ω

Напряжение питания:	
Вид напряжения напряжения питания	пост. ток

Сертификаты/ допуски к эксплуатации:

General Product Approval				For use in hazardous locations	
CCC	CSA		UL	ATEX	Explosionsschutzzertifikat

Declaration of Conformity	Test Certificates		Shipping Approval		
EG-Konf.	spezielle Prüfbescheinigungen	Typprüfbescheinigung/Werkszeugnis	ABS	DNV	GL

Shipping Approval	other
RMRS	Profibus

© Copyright Siemens AG

Дополнительная информация

Information- and Downloadcenter (каталоги, брошюры,...)
http://www.siemens.com/industrial-controls/catalogs

Industry Mall (Каталог и система обработки заказов)
http://www.siemens.com/industrymall

Онлайн-генератор Cax
http://support.automation.siemens.com/WW/CAXorder/default.aspx?lang=en&mlfb=3UF70201AB010

Service&Support (руководства, инструкции по эксплуатации, сертификаты, указания, FAQ,...)
https://support.industry.siemens.com/cs/ww/en/ps/3UF70201AB010

Банк изображений (фотографии продуктов, двухмерные размерные чертежи, трехмерные модели, схемы приборов, макросы EPLAN, ...)
http://www.automation.siemens.com/bilddb/cax_de.aspx?mlfb=3UF70201AB010&lang=en

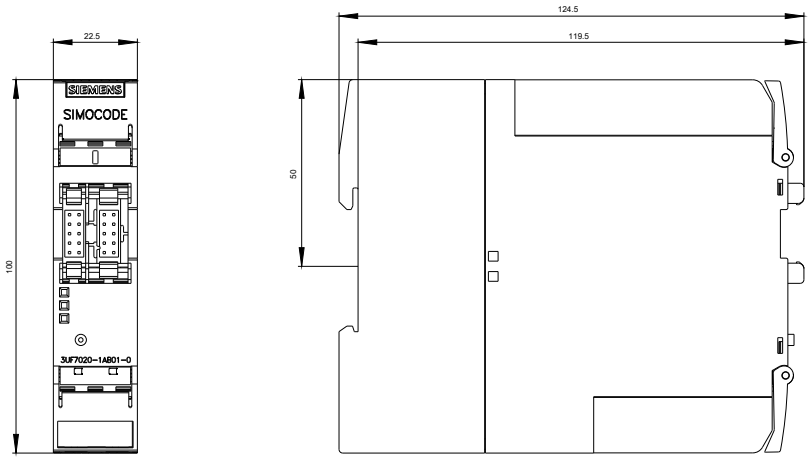

Возможны изменения.
© Copyright Siemens AG

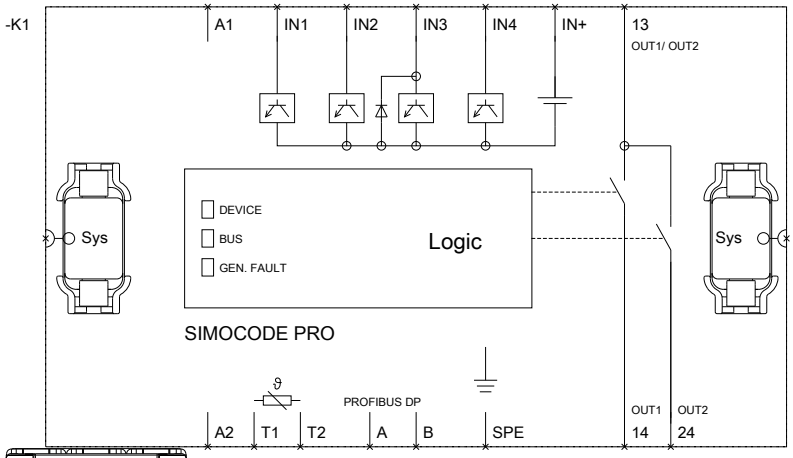

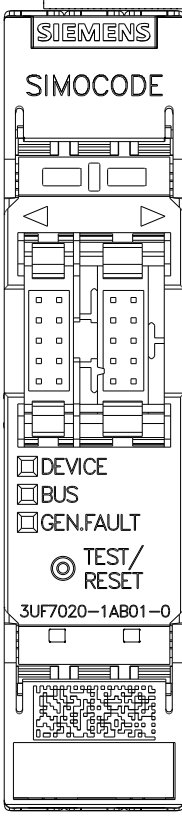

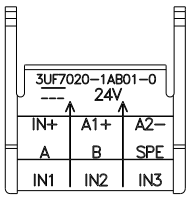

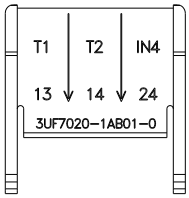

последнее изменение: 20.07.2015

Возможны изменения.
© Copyright Siemens AG