SIEMENS

Лист тех. данных 3UF7300-1AU00-0

DIGITAL MODULE; 4 INPUTS AND 2 RELAY OUTPUTS; INPUT VOLTAGE AC/DC 110-240V MONOSTABLE RELAY OUTPUTS; MAXIMUM 2 DIGITAL MODULES PER BASIC UNIT 2



Фирменное название продукта	SIRIUS
Наименование продукта	Цифровой модуль

Общие технические данные:	
Напряжение изоляции	
• расчетное значение	300 V
Виброустойчивость	1-6 Hz / 15 мм; 6-500 Hz / 2 g
Прочность по отношению к импульсному напряжению расчетное значение	4 000 V
Степень защиты IP	IP20
Условное обозначение	
• согласно DIN EN 61346-2	K
• согласно DIN EN 81346-2	K

Электромагнитная совместимость:	
ЭМС излучение помех	
• согласно IEC 60947-1	класс A
ЭМС помехоустойчивость согласно IEC 60947-1	соответствует классу резкости 3
Проводная интерференция вследствие импульса согласно IEC 61000-4-4	1 kV

Возможны изменения.
© Copyright Siemens AG

Проводная интерференция вследствие наброса проводник-земля согласно IEC 61000-4-5	2 kV
Проводная интерференция вследствие наброса проводник-проводник согласно IEC 61000-4-5	1 кВ
Связанная с полем подача энергии помех согласно IEC 61000-4-3	10 В/m
Входы/ Выходы:	
Количество входов	4
количество цифровых входов	4
Количество аналоговых входов	0
Количество выходов	2
Количество выходов в качестве контактного коммутационного элемента	2
Количество аналоговых выходов	0
Количество выходов полупроводников	0
Монтаж/ крепление/ размеры:	
Монтажное положение	любой
Вид крепления	Винтовое и защёлкивающееся крепление
Высота	92 mm
Ширина	22,5 mm
Глубина	124 mm
Подсоединения/ клеммы:	
Исполнение электрического подключения	
• для вспомогательных цепей и цепей управления	винтовой зажим
Условия окружающей среды:	
Высота установки при высоте над уровнем моря максимальное	4 000 m
Температура окружающей среды	
• во время эксплуатации	-25 ... +60 °C
• во время хранения	-40 ... +80 °C
• во время транспортировки	-40 ... +80 °C
Относительная влажность воздуха во время эксплуатации	5 ... 95 %
Безопасность:	
Защита от прикосновения во избежание электрического удара	с защитой пальцев рук
Цепь тока управления/ управление:	
Вид напряжения управляющего напряжения питания	AC/DC
Управляющее напряжение питания при переменном токе	

© Copyright Siemens AG

• при 50 Гц расчетное значение	110 ... 240 V
• при 60 Гц расчетное значение	110 ... 240 V
Управляющее напряжение питания при постоянном токе	
• расчетное значение	110 ... 240 V
• расчетное значение	50 Hz
Частота питающего напряжения цепи управления 2 расчетное значение	60 Hz

Сертификаты/ допуски к эксплуатации:

General Product Approval				EMC	For use in hazardous locations
CCC	CSA		UL	C-TICK	ATEX

For use in hazardous locations	Declaration of Conformity	Test Certificates		Shipping Approval	
Explosionsschutzzertifikat	EG-Konf.	Typprüfbescheinigung/Werkszeugnis	spezielle Prüfbescheinigungen	ABS	DNV

Shipping Approval		other			
GL	RMRS	Bestätigungen	PROFINET-Zertifizierung	Profibus	PROFISafe-Zertifizierung

Дополнительная информация

Information- and Downloadcenter (каталоги, брошюры,...)
http://www.siemens.com/industrial-controls/catalogs

Industry Mall (Каталог и система обработки заказов)
http://www.siemens.com/industrymall

Онлайн-генератор Cax
http://support.automation.siemens.com/WW/CAXorder/default.aspx?lang=en&mlfb=3UF73001AU000

Service&Support (руководства, инструкции по эксплуатации, сертификаты, указания, FAQ,...)
https://support.industry.siemens.com/cs/ww/en/ps/3UF73001AU000

Банк изображений (фотографии продуктов, двухмерные размерные чертежи, трехмерные модели, схемы приборов, макросы EPLAN, ...)
http://www.automation.siemens.com/bilddb/cax_de.aspx?mlfb=3UF73001AU000&lang=en

Возможны изменения.
© Copyright Siemens AG

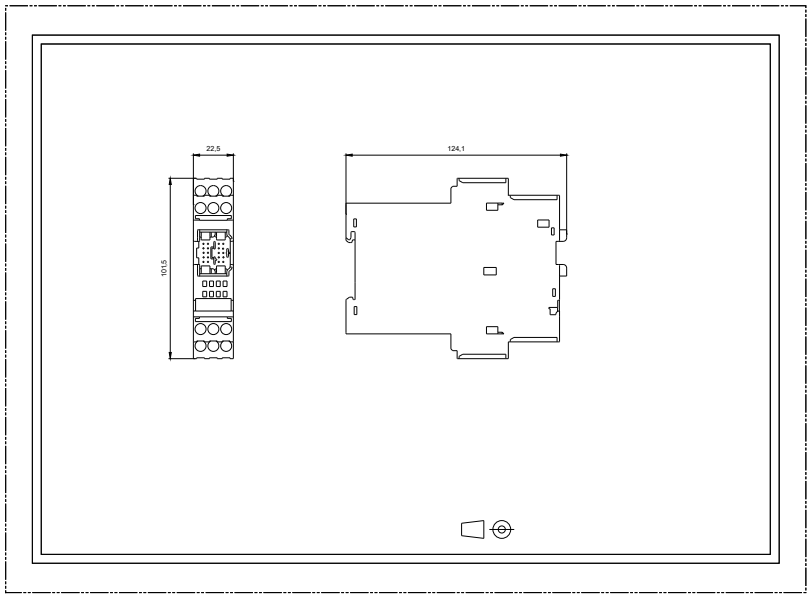

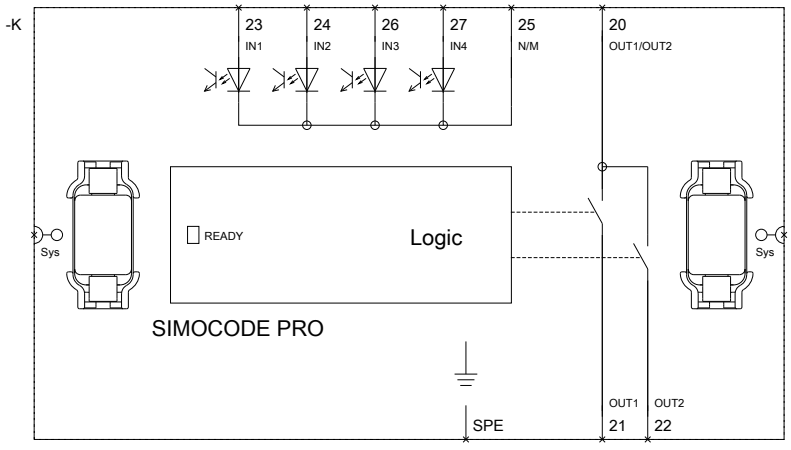

последнее изменение: 20.07.2015

Возможны изменения.
© Copyright Siemens AG