PROMENERGO АВТОМАТИКА
zakaz@proenergo.ru
+7 (495) 565-31-34

SIEMENS

## Лист тех. данных 3VA1040-2ED36-0AA0



авт. выключатель 3VA1 IEC типоразм. 100 класс коммутационной способности B Icu = 16 кА @ 415 В 3-пол., защита оборудования TM210, FTFM, In = 40 A защита от перегрузки фикс. значение Ir = 40 A защита от коротких замыканий Ii = 10 x In клеммное соединение

| | |
|---|---|
| **версия** | |
| торговая марка изделия | SENTRON |
| наименование изделия | Компактный силовой выключатель |
| исполнение изделия | Защита установки |
| исполнение расцепителя макс. тока | TM210 |
| функция защиты расцепителя макс. тока | LI |
| число полюсов | 3 |
| **Общие технические данные** | |
| напряжение развязки / расчетное значение | 800 V |
| рабочее напряжение / при постоянном токе / расчетное значение | 500 V |
| рабочее напряжение / при переменном токе / расчетное значение | 690 V |
| мощность потерь \[Вт] / макс. | 10,8 W |
| мощность потерь \[Вт] / при расчетном значении тока / при переменном токе / в теплом рабочем состоянии / на каждый полюс | 3,6 W |
| механический срок службы (коммутационных циклов) / типичный | 20 000 |
| коммутационная износостойкость / при AC-1 / при 380/415 В | 9 000 |
| коммутационная износостойкость / при AC-1 / при 690 В | 6 300 |
| характеристика изделия / для нейтрального провода / с возможностью дооснащения / защита от коротких замыканий и перегрузки | Нет |
| исполнение контроля замыканий на землю | Без |
| функция изделия | |
| • функция связи | Нет |
| • прочие измерительные функции | Нет |
| Масса нетто ME | 1.013 kg |
| **электричество** | |
| ток длительной нагрузки / расчетное значение / макс. | 100 A |
| ток длительной нагрузки / расчетное значение | 40 A |
| рабочий ток | |
| • при 40 °C | 40 A |
| • при 45 °C | 40 A |
| • при 50 °C | 40 A |
| • при 55 °C | 39 A |
| • при 60 °C | 39 A |
| • при 65 °C | 38 A |
| • при 70 °C | 37 A |
| **Коммутационная способность IEC 60947** | |


© Copyright Siemens

| | |
|---|---|
| класс коммутационной способности автоматического выключателя | B |
| ном. предельная отключающая способность при коротком замыкании (Icu) | |
| ● при 240 В | 25 kA |
| ● при 415 В | 16 kA |
| ● при 440 В | 8 kA |
| ● при 500 В | 5 kA |
| ● при 690 В | 5 kA |
| ном. рабочая отключающая способность при коротком замыкании (Ics) | |
| ● при 240 В | 25 kA |
| ● при 415 В | 16 kA |
| ● при 440 В | 8 kA |
| ● при 500 В | 5 kA |
| ● при 690 В | 5 kA |
| включающая способность при коротком замыкании (Icm) | |
| ● при 240 В | 52,5 kA |
| ● при 415 В | 32 kA |
| ● при 440 В | 13,6 kA |
| ● при 500 В | 7,5 kA |
| ● при 690 В | 7,5 kA |
| исполнение защиты от коротких замыканий | значения коммутационной способности для сетей постоянного тока указаны в техническом описании компактного авт. выключателя 3VA; соответствующая ссылка приведена в последнем разделе, см. "Сервис и поддержка" |
| **Настраиваемые параметры** | |
| характеристика изделия / при расцеплении типа L / включаемый/ выключаемый | Нет |
| регулируемый порог срабатывания тока уставки (Ir) / расцепителя типа L / при характеристике I2t | |
| ● мин. | 40 A |
| ● макс. | 40 A |
| регулируемое время задержки при достижении порога срабатывания (tr) / при расцеплении типа L / при характеристике I2t | |
| ● мин. | 1 s |
| ● макс. | 1 s |
| регулируемый порог срабатывания тока уставки (Ii) / при расцеплении типа I | |
| ● мин. | 400 A |
| ● макс. | 400 A |
| регулируемое абсолютное значение ном. тока (InN) / при расцеплении типа N | |
| ● мин. | 0 A |
| ● макс. | 0 A |
| функция изделия / защита от замыканий на землю | Нет |
| **Механическая конструкция** | |
| компонент изделия | |
| ● расцепитель мин. напряжения | Нет |
| ● расцепитель напряжения | Нет |
| ● сигнализатор срабатывания | Нет |
| высота \[дюймов] | 5,12 in |
| высота | 130 mm |
| ширина \[дюймов] | 3 in |
| вид подключаемых сечений проводов / клеммы для круглых проводников / многопроводной | 1 x (1,5 - 70 mm²) |
| ширина | 76,2 mm |
| глубина \[дюймов] | 2,76 in |
| глубина | 70 mm |
| **связи** | |
| расположение разъема питания / для главной цепи | Фронтальное подключение |
| исполнение разъема питания / для главной цепи | рамочная клемма с обеих сторон |
| исполнение поверхности / соединений / на верхней стороне выключателя (N, 1, 3, 5) | Серебро |


© Copyright Siemens

| | |
|---|---|
| исполнение поверхности / соединений / на нижней стороне выключателя (N, 2, 4, 6) | банка |
| **Вспомогательный контур** | |
| число переключающих контактов / для вспомогательных контактов | 0 |
| **Аксессуары** | |
| дополнение изделия / опциональный / электропривод | Нет |
| **условия окружающей среды** | |
| степень защиты IP / с лицевой стороны | IP40 |
| окружающая температура | |
| ● при эксплуатации / мин. | -25 °C |
| ● при эксплуатации / макс. | 70 °C |
| ● при хранении / мин. | -40 °C |
| ● при хранении / макс. | 80 °C |
| **Сертификаты** | |
| справочный идентификатор / согласно МЭК 81346-2:2009 | Q |

**General Product Approval** | **EMC**

Confirmation | Miscellaneous

**Declaration of Conformity** | **Test Certificates** | **Marine / Shipping**

Special Test Certific-ate | Miscellaneous | Type Test Certific-ates/Test Report

**Marine / Shipping** | **other**

CCS / China Classi-fication Society | Miscellaneous | Confirmation

**other** | **Environment**

Miscellaneous | Environmental Con-firmations

## Дополнительная информация

**Информация об упаковке**
Информация об упаковке
**Information- and Downloadcenter (Catalogs, Brochures,…)**
http://www.siemens.com/lowvoltage/catalogs
**Industry Mall (Online ordering system)**
https://mall.industry.siemens.com/mall/ru/ru/Catalog/product?mlfb=3VA1040-2ED36-0AA0
**Service&Support (Manuals, Certificates, Characteristics, FAQs,...)**
https://support.industry.siemens.com/cs/ww/ru/ps/3VA1040-2ED36-0AA0
**Image database (product images, 2D dimension drawings, 3D models, device circuit diagrams, ...)**
http://www.automation.siemens.com/bilddb/cax_en.aspx?mlfb=3VA1040-2ED36-0AA0
**CAx-Online-Generator**
http://www.siemens.com/cax
**Tender specifications**
http://www.siemens.com/specifications


© Copyright Siemens

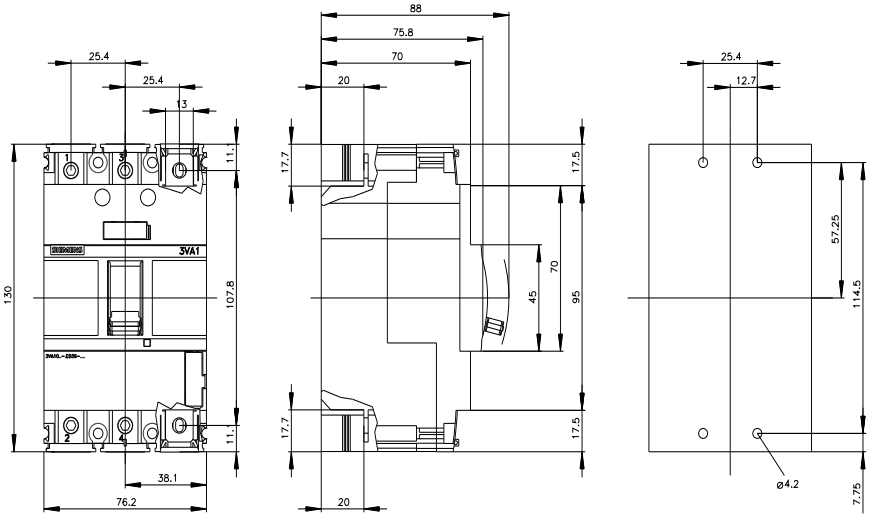


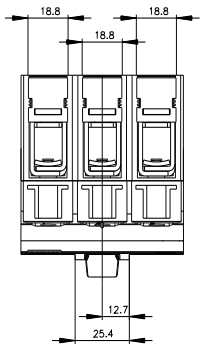


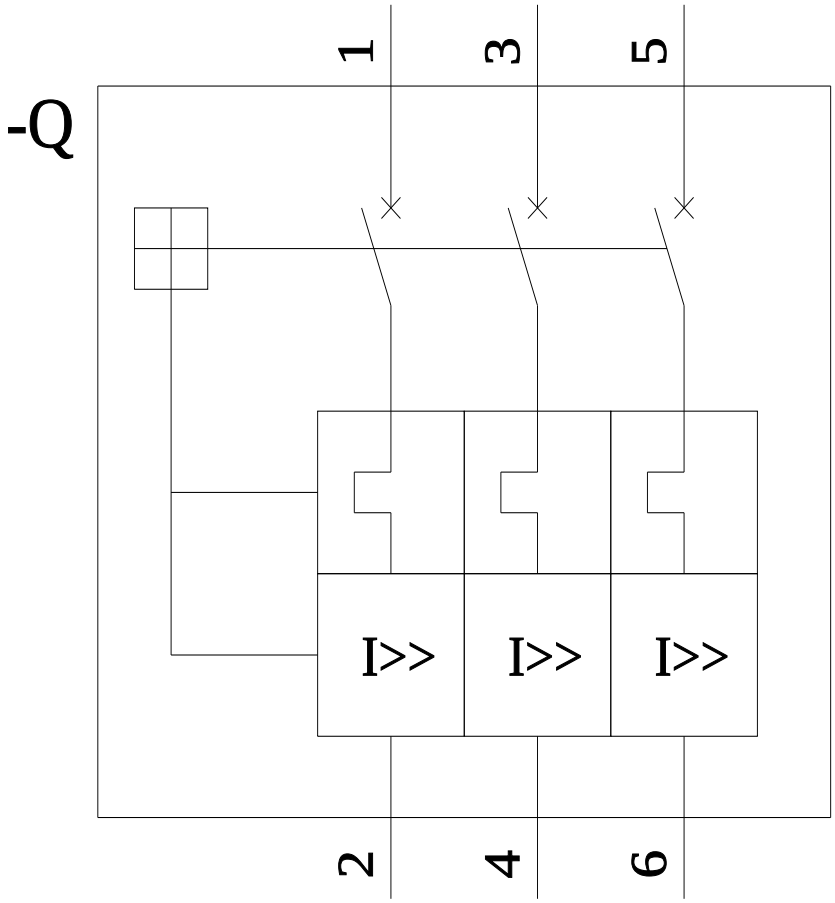


**последнее изменение:** 21.07.2022


© Copyright Siemens

.
© Copyright Siemens

.
© Copyright Siemens