Лист тех. данных 3VA1110-5EF32-0CH0



авт. выключатель 3VA1 IEC типоразм. 160 класс коммутационной способности M Icu = 55 кА @ 415 В 3-пол., защита оборудования TM240, ATAM, In = 100 A защита от перегрузки Ir = 70...100 A защита от коротких замыканий Ii = 5...10 x In плоский винтовой зажим расцепитель мин. напряжения (UVR) 120-127 В AC, 50/60 Гц 2 доп. контакта HQ 1 сигнальный контакт срабатывания HQ

версия	
торговая марка изделия	SENTRON
наименование изделия	Компактный силовой выключатель
исполнение изделия	Защита установки
исполнение расцепителя макс. тока	TM240
функция защиты расцепителя макс. тока	LI
число полюсов	3
исполнение вспомогательного расцепителя	расцепитель мин. напряжения (UVR)
исполнение вспомогательного выключателя	2 доп. контакта + 1 сигн. контакт расцепления HQ
Общие технические данные	
напряжение развязки / расчетное значение	800 V
рабочее напряжение / при постоянном токе / расчетное значение	500 V
рабочее напряжение / при переменном токе / расчетное значение	690 V
мощность потерь \[Вт] / макс.	27,5 W
механический срок службы (коммутационных циклов) / типичный	20 000
коммутационная износостойкость / при AC-1 / при 380/415 В	9 000
коммутационная износостойкость / при AC-1 / при 690 В	6 300
характеристика изделия / для нейтрального провода / с возможностью дооснащения / защита от коротких замыканий и перегрузки	Нет
исполнение контроля замыканий на землю	Без
функция изделия	
• функция связи	Нет
• прочие измерительные функции	Нет
Масса нетто ME	1.08 kg
электричество	
рабочий ток	
• при 40 °C	100 A
• при 45 °C	100 A
• при 50 °C	100 A
• при 55 °C	98 A
• при 60 °C	96 A
• при 65 °C	94 A
• при 70 °C	91 A
Коммутационная способность IEC 60947	
класс коммутационной способности автоматического выключателя	M
ном. предельная отключающая способность при	

© Copyright Siemens

коротком замыкании (Icu)	
● при 240 В	85 kA
● при 415 В	55 kA
● при 440 В	36 kA
● при 500 В	10 kA
● при 690 В	10 kA
ном. рабочая отключающая способность при коротком замыкании (Ics)	
● при 240 В	85 kA
● при 415 В	55 kA
● при 440 В	36 kA
● при 500 В	5 kA
● при 690 В	5 kA
включающая способность при коротком замыкании (Icm)	
● при 240 В	187 kA
● при 415 В	121 kA
● при 440 В	75,6 kA
● при 500 В	17 kA
● при 690 В	17 kA
исполнение защиты от коротких замыканий	значения коммутационной способности для сетей постоянного тока указаны в техническом описании компактного авт. выключателя 3VA; соответствующая ссылка приведена в последнем разделе, см. "Сервис и поддержка"
Настраиваемые параметры	
характеристика изделия / при расцеплении типа L / включаемый/ выключаемый	Нет
регулируемый порог срабатывания тока уставки (Ir) / расцепителя типа L / при характеристике I2t	
● мин.	70 A
● макс.	100 A
регулируемое время задержки при достижении порога срабатывания (tr) / при расцеплении типа L / при характеристике I2t	
● мин.	1 s
● макс.	1 s
регулируемый порог срабатывания тока уставки (Ii) / при расцеплении типа I	
● мин.	500 A
● макс.	1 000 A
регулируемое абсолютное значение ном. тока (InN) / при расцеплении типа N	
● мин.	0 A
● макс.	0 A
функция изделия / защита от замыканий на землю	Нет
Механическая конструкция	
компонент изделия	
● расцепитель мин. напряжения	Да
● расцепитель напряжения	Нет
● сигнализатор срабатывания	Да
высота \[дюймов]	5,12 in
высота	130 mm
ширина \[дюймов]	3 in
ширина	76,2 mm
глубина \[дюймов]	2,76 in
глубина	70 mm
связи	
расположение разъема питания / для главной цепи	Фронтальное подключение
исполнение разъема питания / для главной цепи	двусторонний винтовой плоский контакт
вид подключаемых сечений проводов / для подключения плоской шины / мин.	12 x 1 mm
вид подключаемых сечений проводов / для подключения плоской шины / макс.	17 x 6,5 mm
исполнение поверхности / соединений / на верхней стороне выключателя (N, 1, 3, 5)	Серебро
исполнение поверхности / соединений / на нижней	банка

© Copyright Siemens

стороне выключателя (N, 2, 4, 6)	
Вспомогательный контур	
число переключающих контактов / для вспомогательных контактов	3
Аксессуары	
дополнение изделия / опциональный / электропривод	Да
заводской номер изделия	
● базового выключателя, входящего в комплект поставки	3VA11105EF320AA0
● встроенных вспомогательных выключателей/ выключателей сигнализации	3VA9988-0AA12
● встроенных вспомогательных выключателей/ выключателей сигнализации	3VA9988-0AB12
● встроенных вспомогательных расцепителей	3VA9608-0BB24
условия окружающей среды	
степень защиты IP / с лицевой стороны	IP40
окружающая температура	
● при эксплуатации / мин.	-25 °C
● при эксплуатации / макс.	70 °C
● при хранении / мин.	-40 °C
● при хранении / макс.	80 °C
Сертификаты	
справочный идентификатор / согласно МЭК 81346-2:2009	Q

General Product Approval | **EMC**

Confirmation | Miscellaneous

Declaration of Conformity | **Test Certificates** | **Marine / Shipping**

Type Test Certificates/Test Report | Special Test Certificate | Miscellaneous

Marine / Shipping | **other**

CCS / China Classification Society | Miscellaneous | Confirmation

other | **Environment**

Miscellaneous | Environmental Confirmations

Дополнительная информация

Информация об упаковке
Информация об упаковке
Information- and Downloadcenter (Catalogs, Brochures,…)
http://www.siemens.com/lowvoltage/catalogs
Industry Mall (Online ordering system)
https://mall.industry.siemens.com/mall/ru/ru/Catalog/product?mlfb=3VA1110-5EF32-0CH0

© Copyright Siemens

Service&Support (Manuals, Certificates, Characteristics, FAQs,...)
https://support.industry.siemens.com/cs/ww/ru/ps/3VA1110-5EF32-0CH0
Image database (product images, 2D dimension drawings, 3D models, device circuit diagrams, ...)
http://www.automation.siemens.com/bilddb/cax_en.aspx?mlfb=3VA1110-5EF32-0CH0
CAx-Online-Generator
http://www.siemens.com/cax
Tender specifications
http://www.siemens.com/specifications

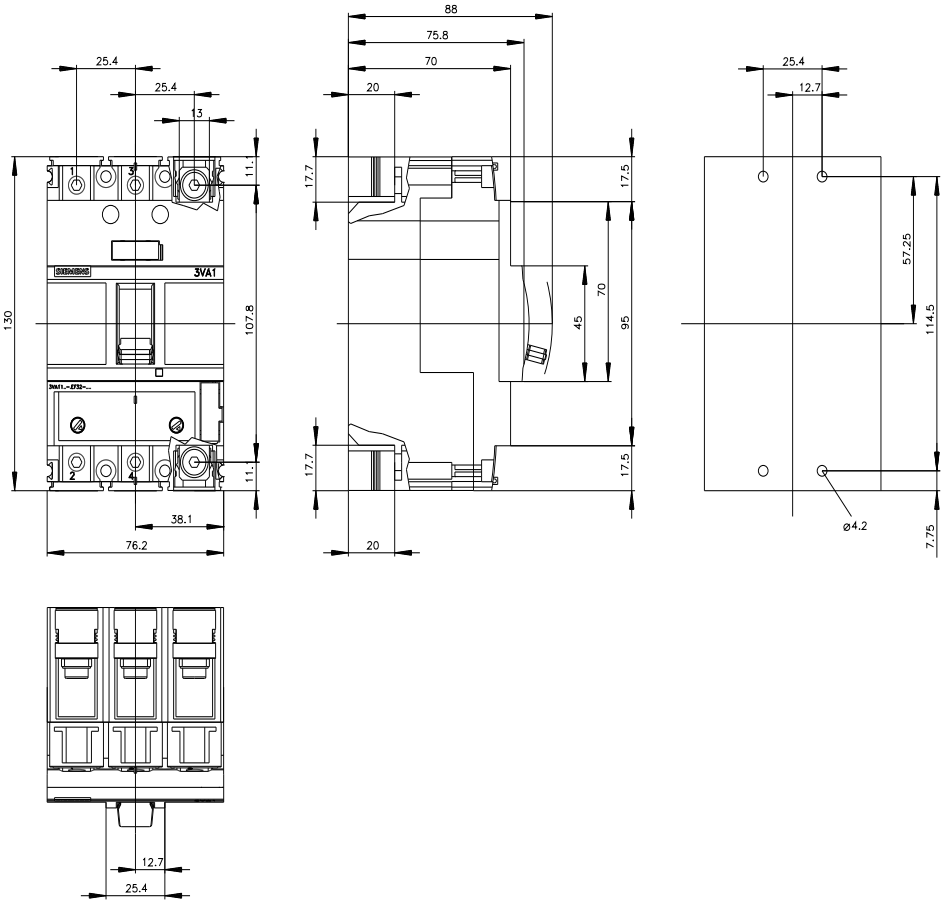

© Copyright Siemens

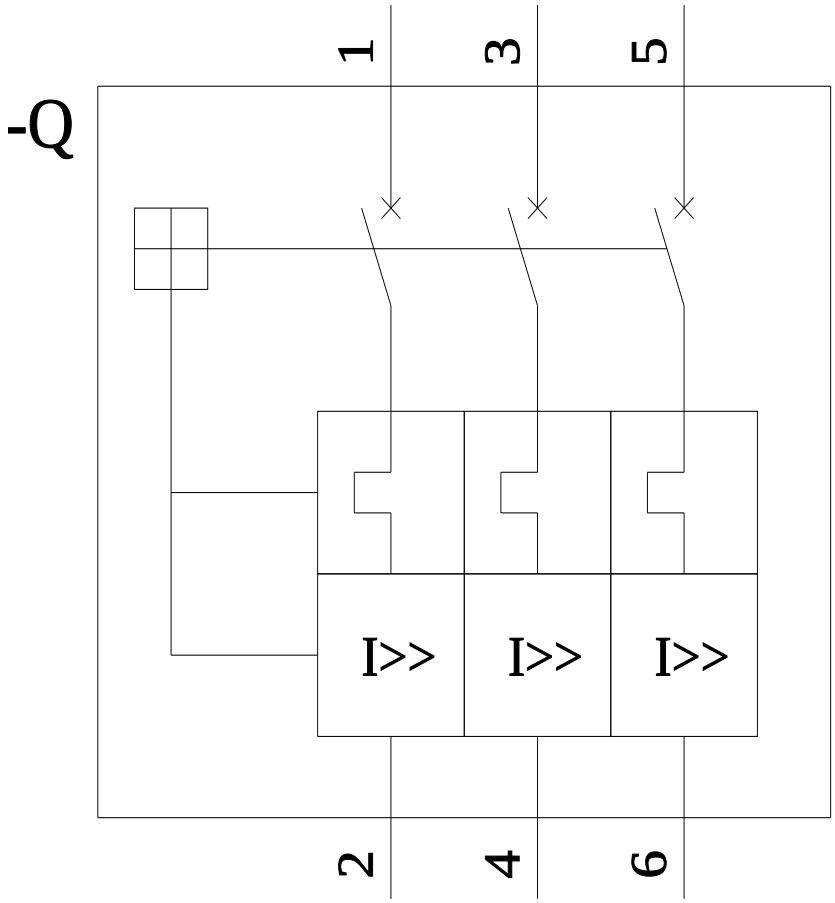

последнее изменение: 19.08.2022

© Copyright Siemens

.
© Copyright Siemens