Лист тех. данных 3VA1110-5MH32-0DC0



авт. выключатель 3VA1 IEC типоразм. 160 класс коммутационной способности M Icu = 55 кА @ 415 В 3-пол., защита пусковых устройств TM120M, AM, In = 100 A без защиты от перегрузки защита от коротких замыканий Ii = 5...15 x In плоский винтовой зажим расцепитель мин. напряжения (UVR) 208-230 В AC, 50/60 Гц 2 доп. контакта HQ

версия	
торговая марка изделия	SENTRON
наименование изделия	Компактный силовой выключатель
исполнение изделия	Защита стартера
исполнение расцепителя макс. тока	TM120M
функция защиты расцепителя макс. тока	I
число полюсов	3
исполнение вспомогательного расцепителя	расцепитель мин. напряжения (UVR)
исполнение вспомогательного выключателя	2 выключателя вспомогательных цепей HQ
Общие технические данные	
напряжение развязки / расчетное значение	800 V
рабочее напряжение / при переменном токе / расчетное значение	690 V
мощность потерь \[Вт] / макс.	27,5 W
механический срок службы (коммутационных циклов) / типичный	20 000
коммутационная износостойкость / при AC-1 / при 380/415 В	9 000
коммутационная износостойкость / при AC-1 / при 690 В	6 300
характеристика изделия / для нейтрального провода / с возможностью дооснащения / защита от коротких замыканий и перегрузки	Нет
исполнение контроля замыканий на землю	Без
функция изделия	
● функция связи	Нет
● обнаружение потери фазы	Нет
● прочие измерительные функции	Нет
Масса нетто ME	1.05 kg
электричество	
рабочий ток	
● при 40 °C	100 A
● при 45 °C	100 A
● при 50 °C	100 A
● при 55 °C	98 A
● при 60 °C	96 A
● при 65 °C	94 A
● при 70 °C	91 A
Коммутационная способность IEC 60947	
класс коммутационной способности автоматического выключателя	M
ном. предельная отключающая способность при коротком замыкании (Icu)	

© Copyright Siemens

● при 240 В	85 kA
● при 415 В	55 kA
● при 440 В	36 kA
● при 500 В	5 kA
● при 690 В	5 kA
ном. рабочая отключающая способность при коротком замыкании (Ics)	
● при 240 В	85 kA
● при 415 В	55 kA
● при 440 В	36 kA
● при 500 В	5 kA
● при 690 В	5 kA
включающая способность при коротком замыкании (Icm)	
● при 240 В	187 kA
● при 415 В	121 kA
● при 440 В	75,6 kA
● при 500 В	7,5 kA
● при 690 В	7,5 kA
исполнение защиты от коротких замыканий	значения коммутационной способности для сетей постоянного тока указаны в техническом описании компактного авт. выключателя 3VA; соответствующая ссылка приведена в последнем разделе, см. "Сервис и поддержка"
Настраиваемые параметры	
регулируемый порог срабатывания тока уставки (Ii) / при расцеплении типа I	
● мин.	700 A
● макс.	1 600 A
регулируемое абсолютное значение ном. тока (InN) / при расцеплении типа N	
● мин.	0 A
● макс.	0 A
функция изделия / защита от замыканий на землю	Нет
Механическая конструкция	
компонент изделия	
● расцепитель мин. напряжения	Да
● расцепитель напряжения	Нет
● сигнализатор срабатывания	Нет
высота \[дюймов]	5,12 in
высота	130 mm
ширина \[дюймов]	3 in
ширина	76,2 mm
глубина \[дюймов]	2,76 in
глубина	70 mm
связи	
расположение разъема питания / для главной цепи	Фронтальное подключение
исполнение разъема питания / для главной цепи	двусторонний винтовой плоский контакт
вид подключаемых сечений проводов / для подключения плоской шины / мин.	12 x 1 mm
вид подключаемых сечений проводов / для подключения плоской шины / макс.	17 x 6,5 mm
исполнение поверхности / соединений / на верхней стороне выключателя (N, 1, 3, 5)	Серебро
исполнение поверхности / соединений / на нижней стороне выключателя (N, 2, 4, 6)	банка
Вспомогательный контур	
число переключающих контактов / для вспомогательных контактов	2
Аксессуары	
дополнение изделия / опциональный / электропривод	Да
заводской номер изделия	
● базового выключателя, входящего в комплект поставки	3VA11105MH320AA0
● встроенных вспомогательных выключателей/ выключателей сигнализации	3VA9988-0AA12

© Copyright Siemens

● встроенных вспомогательных расцепителей	3VA9608-0BB25
условия окружающей среды	
степень защиты IP / с лицевой стороны	IP40
окружающая температура	
● при эксплуатации / мин.	-25 °C
● при эксплуатации / макс.	70 °C
● при хранении / мин.	-40 °C
● при хранении / макс.	80 °C
Сертификаты	
справочный идентификатор / согласно МЭК 81346-2:2009	Q

General Product Approval				EMC
CCC	Confirmation	VDE	Miscellaneous	RCM

Declaration of Conformity		Test Certificates		Marine / Shipping	
UKCA	CE EG-Konf.	Miscellaneous	Special Test Certific-ate	BUREAU VERITAS	DNV

Marine / Shipping	other			Environment
CCS / China Classi-fication Society	Confirmation	Miscellaneous	Miscellaneous	Environmental Con-firmations

Дополнительная информация

Информация об упаковке
Информация об упаковке
Information- and Downloadcenter (Catalogs, Brochures,…)
http://www.siemens.com/lowvoltage/catalogs
Industry Mall (Online ordering system)
https://mall.industry.siemens.com/mall/ru/ru/Catalog/product?mlfb=3VA1110-5MH32-0DC0
Service&Support (Manuals, Certificates, Characteristics, FAQs,...)
https://support.industry.siemens.com/cs/ww/ru/ps/3VA1110-5MH32-0DC0
Image database (product images, 2D dimension drawings, 3D models, device circuit diagrams, ...)
http://www.automation.siemens.com/bilddb/cax_en.aspx?mlfb=3VA1110-5MH32-0DC0
CAx-Online-Generator
http://www.siemens.com/cax
Tender specifications
http://www.siemens.com/specifications

© Copyright Siemens

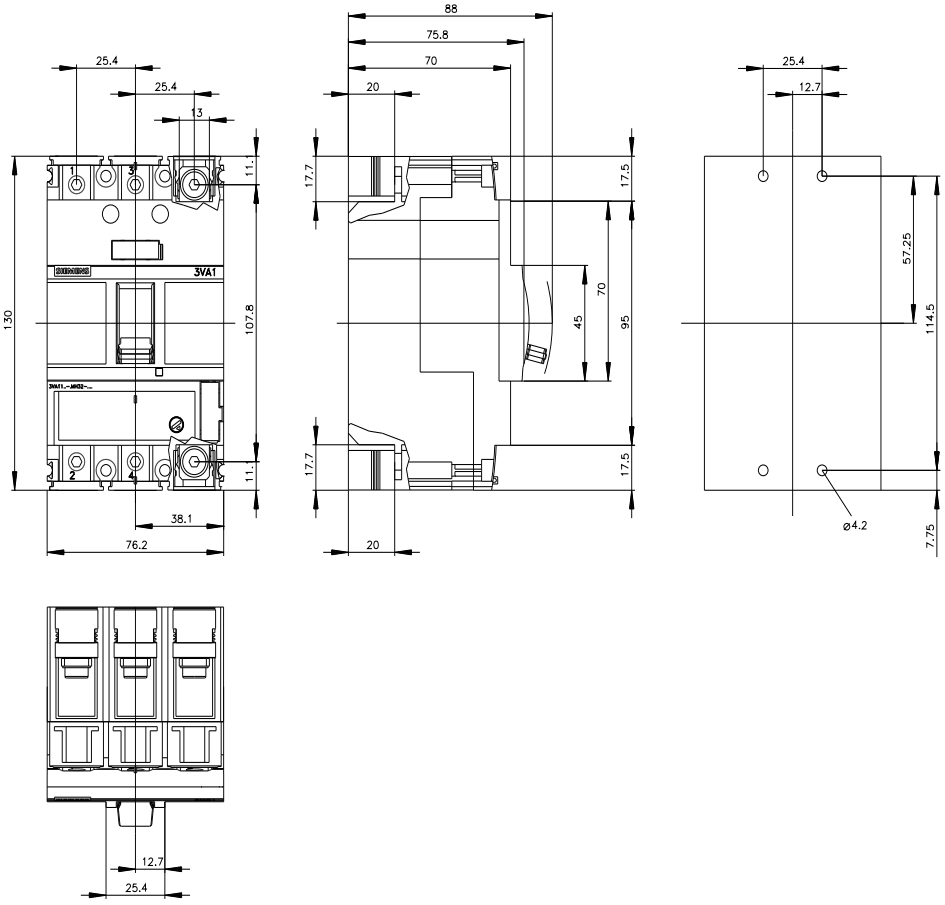

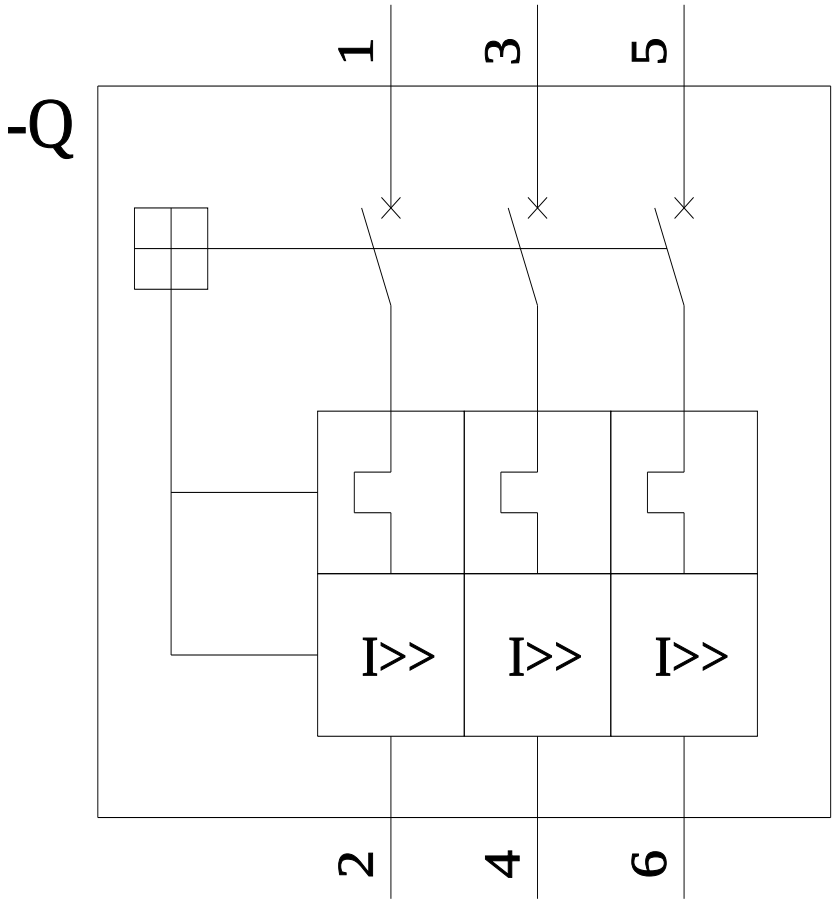

последнее изменение: 21.07.2022

© Copyright Siemens

© Copyright Siemens

© Copyright Siemens