Лист тех. данных 3VA1216-6MH32-0AA0



авт. выключатель 3VA1 IEC типоразмер 250 класс коммутационной способности H Icu = 70 кА @ 415 В 3-пол., защита пусковых устройств TM120M, AM, In = 160 A без защиты от перегрузки защита от коротких замыканий Ii = 7...16 x In плоский винтовой зажим

версия	
торговая марка изделия	SENTRON
наименование изделия	Компактный силовой выключатель
исполнение изделия	Защита стартера
исполнение расцепителя макс. тока	TM120M
функция защиты расцепителя макс. тока	I
число полюсов	3
Общие технические данные	
напряжение развязки / расчетное значение	800 V
рабочее напряжение / при переменном токе / расчетное значение	690 V
мощность потерь \[Вт] / макс.	33 W
мощность потерь \[Вт] / при расчетном значении тока / при переменном токе / в теплом рабочем состоянии / на каждый полюс	11 W
механический срок службы (коммутационных циклов) / типичный	20 000
коммутационная износостойкость / при AC-1 / при 380/415 В	8 000
коммутационная износостойкость / при AC-1 / при 690 В	5 400
характеристика изделия / для нейтрального провода / с возможностью дооснащения / защита от коротких замыканий и перегрузки	Нет
исполнение контроля замыканий на землю	Без
функция изделия	
• функция связи	Нет
• обнаружение потери фазы	Нет
• прочие измерительные функции	Нет
Масса нетто ME	1.596 kg
электричество	
ток длительной нагрузки / расчетное значение / макс.	250 A
ток длительной нагрузки / расчетное значение	160 A
рабочий ток	
• при 40 °C	160 A
• при 45 °C	160 A
• при 50 °C	160 A
• при 55 °C	156 A
• при 60 °C	151 A
• при 65 °C	147 A
• при 70 °C	142 A
Коммутационная способность IEC 60947	
класс коммутационной способности автоматического	H

© Copyright Siemens

выключателя	
ном. предельная отключающая способность при коротком замыкании (Icu)	
● при 240 В	100 kA
● при 415 В	70 kA
● при 440 В	36 kA
● при 500 В	15 kA
● при 690 В	3 kA
ном. рабочая отключающая способность при коротком замыкании (Ics)	
● при 240 В	100 kA
● при 415 В	70 kA
● при 440 В	36 kA
● при 500 В	10 kA
● при 690 В	3 kA
включающая способность при коротком замыкании (Icm)	
● при 240 В	220 kA
● при 415 В	154 kA
● при 440 В	75,6 kA
● при 500 В	30 kA
● при 690 В	4,5 kA
исполнение защиты от коротких замыканий	значения коммутационной способности для сетей постоянного тока указаны в техническом описании компактного авт. выключателя 3VA; соответствующая ссылка приведена в последнем разделе, см. "Сервис и поддержка"
Настраиваемые параметры	
регулируемый порог срабатывания тока уставки (Ii) / при расцеплении типа I	
● мин.	1 120 A
● макс.	2 560 A
регулируемое абсолютное значение ном. тока (InN) / при расцеплении типа N	
● мин.	0 A
● макс.	0 A
регулируемый порог срабатывания по току / расцепителя тока короткого замыкания мгновенного действия	
● мин.	1 120 A
● макс.	2 560 A
функция изделия / защита от замыканий на землю	Нет
Механическая конструкция	
компонент изделия	
● расцепитель мин. напряжения	Нет
● расцепитель напряжения	Нет
● сигнализатор срабатывания	Нет
высота \[дюймов]	6,22 in
высота	158 mm
ширина \[дюймов]	4,13 in
ширина	105 mm
глубина \[дюймов]	2,76 in
глубина	70 mm
связи	
расположение разъема питания / для главной цепи	Фронтальное подключение
исполнение разъема питания / для главной цепи	двусторонний винтовой плоский контакт
вид подключаемых сечений проводов / для подключения плоской шины / мин.	13 x 1 mm
вид подключаемых сечений проводов / для подключения плоской шины / макс.	25 x 8 mm
исполнение поверхности / соединений / на верхней стороне выключателя (N, 1, 3, 5)	Серебро
исполнение поверхности / соединений / на нижней стороне выключателя (N, 2, 4, 6)	Серебро
Вспомогательный контур	
число переключающих контактов / для вспомогательных контактов	0

© Copyright Siemens

Аксессуары	
дополнение изделия / опциональный / электропривод	Да
условия окружающей среды	
степень защиты IP / с лицевой стороны	IP40
окружающая температура	
● при эксплуатации / мин.	-25 °C
● при эксплуатации / макс.	70 °C
● при хранении / мин.	-40 °C
● при хранении / макс.	80 °C
Сертификаты	
справочный идентификатор / согласно МЭК 81346-2:2009	Q

General Product Approval					EMC
Confirmation			Miscellaneous		

Declaration of Conformity		Test Certificates			Marine / Shipping
		Miscellaneous	Special Test Certific-ate	Type Test Certific-ates/Test Report	

Marine / Shipping	other			Environment
	Miscellaneous	Confirmation	Miscellaneous	Environmental Con-firmations

Дополнительная информация

Информация об упаковке
Информация об упаковке
Information- and Downloadcenter (Catalogs, Brochures,…)
http://www.siemens.com/lowvoltage/catalogs
Industry Mall (Online ordering system)
https://mall.industry.siemens.com/mall/ru/ru/Catalog/product?mlfb=3VA1216-6MH32-0AA0
Service&Support (Manuals, Certificates, Characteristics, FAQs,...)
https://support.industry.siemens.com/cs/ww/ru/ps/3VA1216-6MH32-0AA0
Image database (product images, 2D dimension drawings, 3D models, device circuit diagrams, ...)
http://www.automation.siemens.com/bilddb/cax_en.aspx?mlfb=3VA1216-6MH32-0AA0
CAx-Online-Generator
http://www.siemens.com/cax
Tender specifications
http://www.siemens.com/specifications

© Copyright Siemens

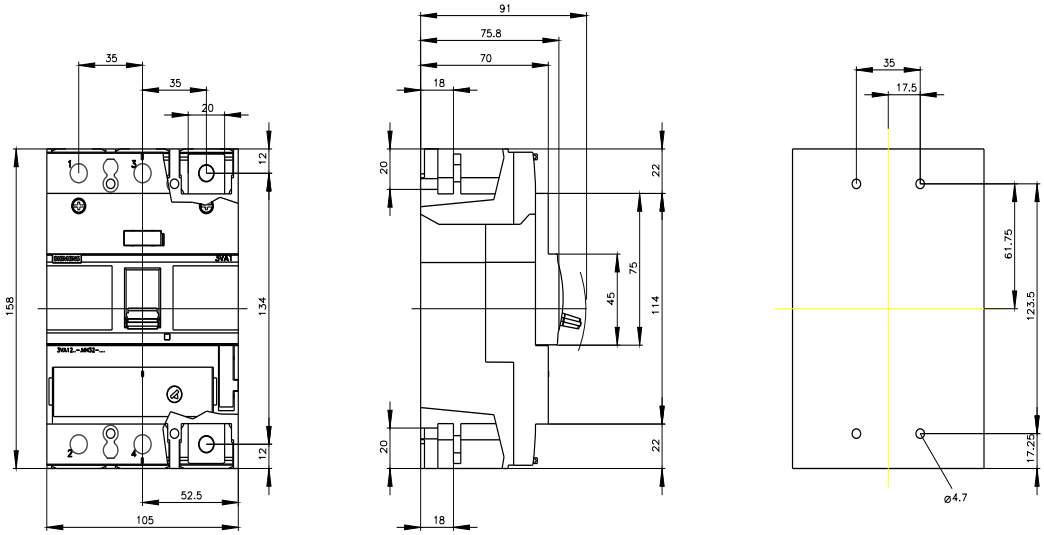

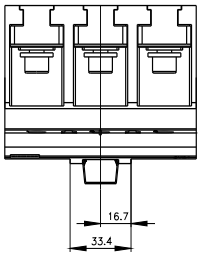

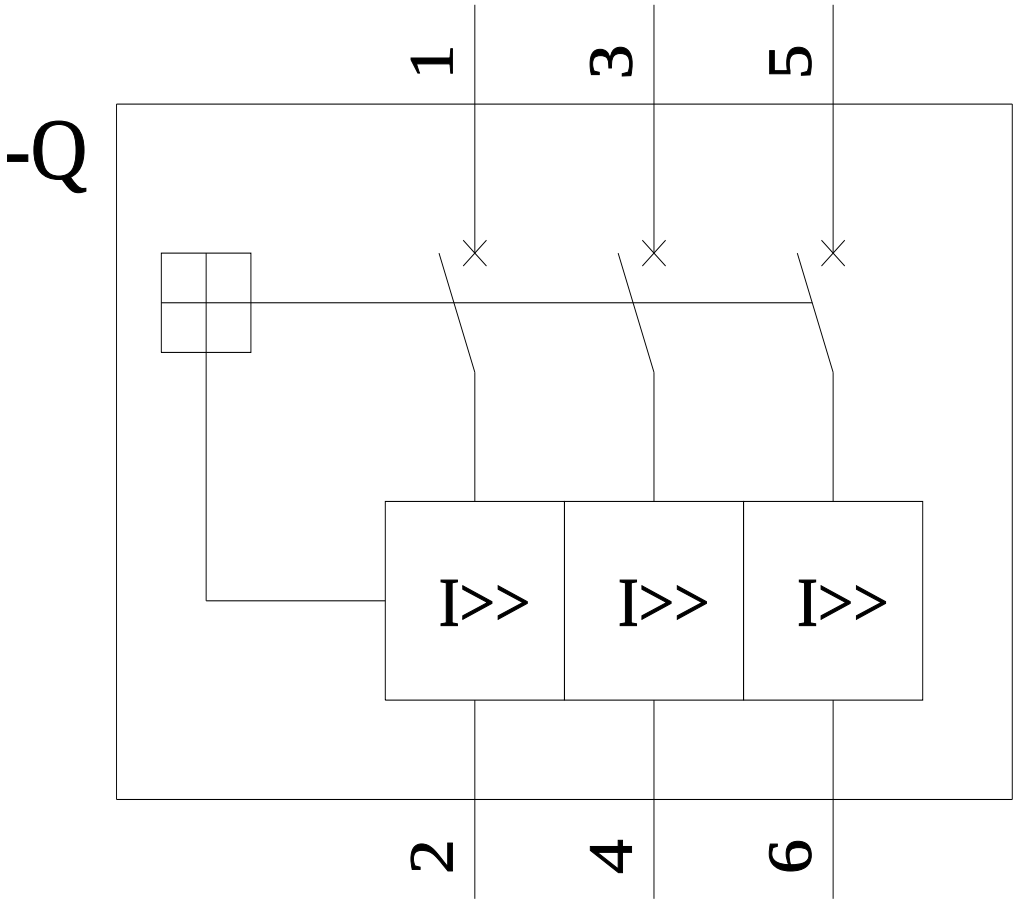

последнее изменение: 22.10.2022

© Copyright Siemens

© Copyright Siemens

© Copyright Siemens