PROMENERGO АВТОМАТИКА
zakaz@proenergo.ru
+7 (495) 565-31-34

SIEMENS

Лист тех. данных 3VA2110-5HN36-0AA0



авт. выключатель 3VA2 IEC типоразмер 160 класс коммутационной способности M Icu = 55 кА @ 415 В 3-пол., защита оборудования ETU350, LSI, In = 100 A защита от перегрузки Ir = 40...100 A защита от коротких замыканий Isd = 1,5...10 x Ir, Ii = 12 x In клеммное соединение

версия	
торговая марка изделия	SENTRON
наименование изделия	Компактный силовой выключатель
исполнение изделия	Защита установки
исполнение расцепителя макс. тока	ETU350
функция защиты расцепителя макс. тока	LSI
число полюсов	3
Общие технические данные	
напряжение развязки / расчетное значение	800 V
рабочее напряжение / при переменном токе / расчетное значение	690 V
мощность потерь \[Вт] / макс.	10 W
мощность потерь \[Вт] / при расчетном значении тока / при переменном токе / в теплом рабочем состоянии / на каждый полюс	3,33 W
механический срок службы (коммутационных циклов) / типичный	25 000
коммутационная износостойкость / при AC-1 / при 380/415 В	14 000
коммутационная износостойкость / при AC-1 / при 690 В	9 800
характеристика изделия / для нейтрального провода / с возможностью дооснащения / защита от коротких замыканий и перегрузки	Нет
исполнение контроля замыканий на землю	Без
функция изделия	
• функция связи	Нет
• прочие измерительные функции	Нет
Масса нетто ME	2.261 kg
электричество	
ток длительной нагрузки / расчетное значение / макс.	160 A
ток длительной нагрузки / расчетное значение	100 A
рабочий ток	
• при 40 °C	100 A
• при 45 °C	100 A
• при 50 °C	100 A
• при 55 °C	100 A
• при 60 °C	100 A
• при 65 °C	100 A
• при 70 °C	100 A
Коммутационная способность IEC 60947	
класс коммутационной способности автоматического выключателя	M

© Copyright Siemens

ном. предельная отключающая способность при коротком замыкании (Icu)	
● при 240 В	85 kA
● при 415 В	55 kA
● при 440 В	55 kA
● при 500 В	36 kA
● при 690 В	2,5 kA
ном. рабочая отключающая способность при коротком замыкании (Ics)	
● при 240 В	85 kA
● при 415 В	55 kA
● при 440 В	55 kA
● при 500 В	36 kA
● при 690 В	2,5 kA
включающая способность при коротком замыкании (Icm)	
● при 240 В	187 kA
● при 415 В	121 kA
● при 440 В	121 kA
● при 500 В	75,6 kA
● при 690 В	3,7 kA
Настраиваемые параметры	
характеристика изделия / при расцеплении типа L / включаемый/ выключаемый	Нет
регулируемый порог срабатывания тока уставки (Ir) / расцепителя типа L / при характеристике I2t	
● мин.	40 A
● макс.	100 A
регулируемое время задержки при достижении порога срабатывания (tr) / при расцеплении типа L / при характеристике I2t	
● мин.	0,5 s
● макс.	17 s
регулируемый порог срабатывания тока уставки (Isd) / расцепителя типа S / при характеристике I2t	
● мин.	150 A
● макс.	1 000 A
регулируемое время задержки при достижении порога срабатывания (tsd) / при расцеплении типа S / при характеристике I2t	
● мин.	0,02 s
● макс.	0,4 s
регулируемый порог срабатывания тока уставки (Ii) / при расцеплении типа I	
● мин.	1 200 A
● макс.	1 200 A
регулируемый порог срабатывания по току / расцепителя тока короткого замыкания мгновенного действия	
● мин.	1 200 A
● макс.	1 200 A
функция изделия / защита от замыканий на землю	Нет
Механическая конструкция	
компонент изделия	
● расцепитель мин. напряжения	Нет
● расцепитель напряжения	Нет
● сигнализатор срабатывания	Нет
высота \[дюймов]	7,13 in
высота	181 mm
ширина \[дюймов]	4,13 in
вид подключаемых сечений проводов / клеммы для круглых проводников / многопроводной	1 x (6 - 120 mm²)
ширина	105 mm
глубина \[дюймов]	3,39 in
глубина	86 mm
связи	

© Copyright Siemens

расположение разъема питания / для главной цепи	Фронтальное подключение
исполнение разъема питания / для главной цепи	с обеих сторон рамочные клеммы
исполнение поверхности / соединений / на верхней стороне выключателя (N, 1, 3, 5)	олово
исполнение поверхности / соединений / на нижней стороне выключателя (N, 2, 4, 6)	олово
Вспомогательный контур	
число переключающих контактов / для вспомогательных контактов	0
Аксессуары	
дополнение изделия / опциональный / электропривод	Да
условия окружающей среды	
степень защиты IP / с лицевой стороны	IP40
окружающая температура	
● при эксплуатации / мин.	-25 °C
● при эксплуатации / макс.	70 °C
● при хранении / мин.	-40 °C
● при хранении / макс.	80 °C
Сертификаты	
справочный идентификатор / согласно МЭК 81346-2:2009	Q

General Product Approval | **EMC**

Confirmation | Miscellaneous

Declaration of Conformity | **Test Certificates** | **Marine / Shipping**

Miscellaneous | Type Test Certificates/Test Report | Special Test Certificate

Marine / Shipping | **other**

CCS / China Classification Society | Confirmation | Miscellaneous

other | **Environment**

Miscellaneous | Environmental Confirmations

Дополнительная информация

Информация об упаковке
Информация об упаковке
Information- and Downloadcenter (Catalogs, Brochures,…)
http://www.siemens.com/lowvoltage/catalogs
Industry Mall (Online ordering system)
https://mall.industry.siemens.com/mall/ru/ru/Catalog/product?mlfb=3VA2110-5HN36-0AA0
Service&Support (Manuals, Certificates, Characteristics, FAQs,...)
https://support.industry.siemens.com/cs/ww/ru/ps/3VA2110-5HN36-0AA0
Image database (product images, 2D dimension drawings, 3D models, device circuit diagrams, ...)

© Copyright Siemens

http://www.automation.siemens.com/bilddb/cax_en.aspx?mlfb=3VA2110-5HN36-0AA0
CAx-Online-Generator
http://www.siemens.com/cax
Tender specifications
http://www.siemens.com/specifications

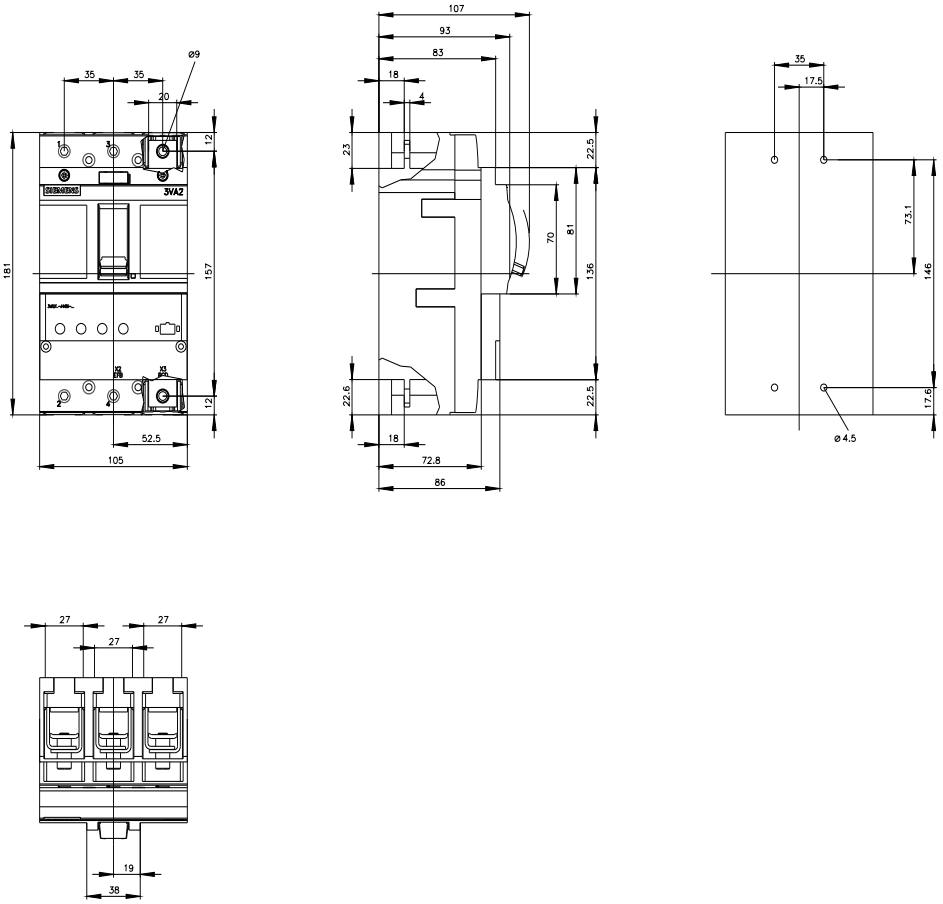

© Copyright Siemens

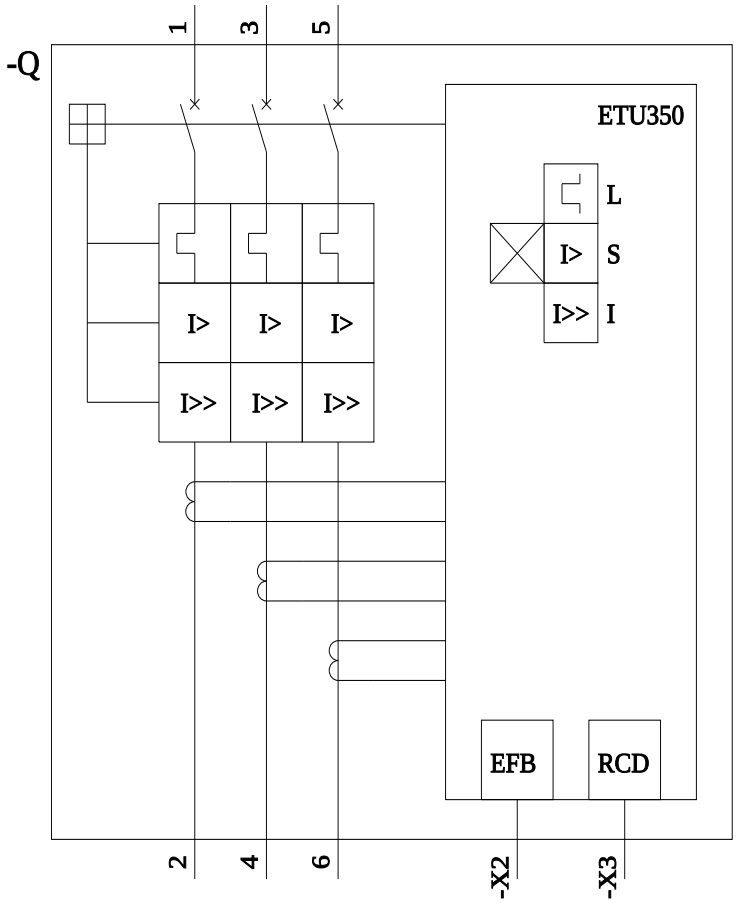

последнее изменение: 21.07.2022

© Copyright Siemens

.
© Copyright Siemens