SIEMENS

Лист тех. данных 3VA2225-5KP32-0AA0



CIRCUIT BREAKER 3VA2 IEC FRAME 250 BREAKING CAPACITY CLASS M ICU=55KA @ 415 V 3POLE, LINE PROTECTION ETU850, LSI, IN=250A OVERLOAD PROTECTION IR=100A ...250A SHORT CIRCUIT PROTECTION ISD=0,6..10X IN, II=1,5..10X IN NEUTRAL PROTECTION OPTIONAL WITH EXT. CT,UPTO 160% BUSBAR CONNECTION

версия	
Фирменное название продукта	SENTRON
Число полюсов	3
Общие технические данные	
Механический срок службы (коммутационные циклы) / типовое	20 000
электрический срок службы (коммутационные циклы) / при AC-1 / при 380/415 В / при 50/60 Гц	10 000
Характеристики продукта / для нулевого проводника / с возможностью дооснащения / Защита от короткого замыкания и перегрузки	да
Настраиваемые параметры	
Диапазон настройки / функция перегрузки L / время задержки tR / кривая I**2t / подключаемая память	да
Функция продукта / защита от замыкания на землю	нет
Аксессуары	

Возможны изменения.
© Copyright Siemens AG

Расширение продукта / дополнительно / Привод двигателя	да

условия окружающей среды

Степень защиты IP / с лицевой стороны	IP40

Сертификаты

General Product Approval				EMC	Declaration of Conformity
CCC	VDE	EAC	sonstig	RCM	EG-Konf.

Test Certificates		Shipping Approval			
Typprüfbescheinigung/Werkszeugnis	sonstig	ABS	BUREAU VERITAS	DNV	GL

Shipping Approval		other
LRS	RMRS	sonstig

Дополнительная информация

Information- and Downloadcenter (Catalogs, Brochures,…)
http://www.siemens.com/lowvoltage/catalogs

Industry Mall (Online ordering system)
https://eb.automation.siemens.com/mall/en/WW/Catalog/Product/3VA22255KP320AA0

Service&Support (Manuals, Certificates, Characteristics, FAQs,...)
http://support.automation.siemens.com/WW/view/en/3VA22255KP320AA0/all

Image database (product images, 2D dimension drawings, 3D models, device circuit diagrams, ...)
http://www.automation.siemens.com/bilddb/cax_en.aspx?mlfb=3VA22255KP320AA0

CAx-Online-Generator
http://www.siemens.com/cax

Tender specifications
http://ausschreibungstexte.siemens.com/tiplv

© Copyright Siemens AG

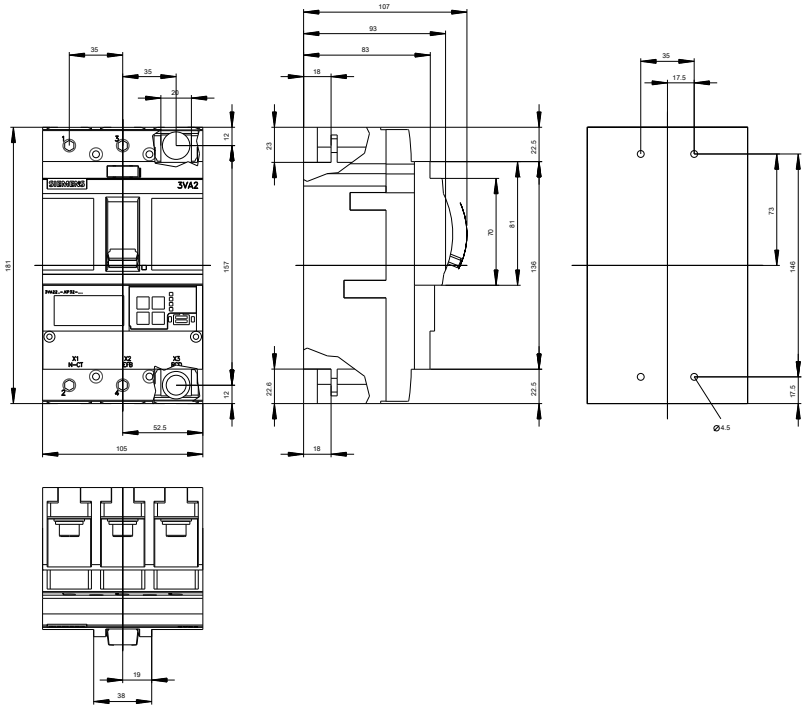

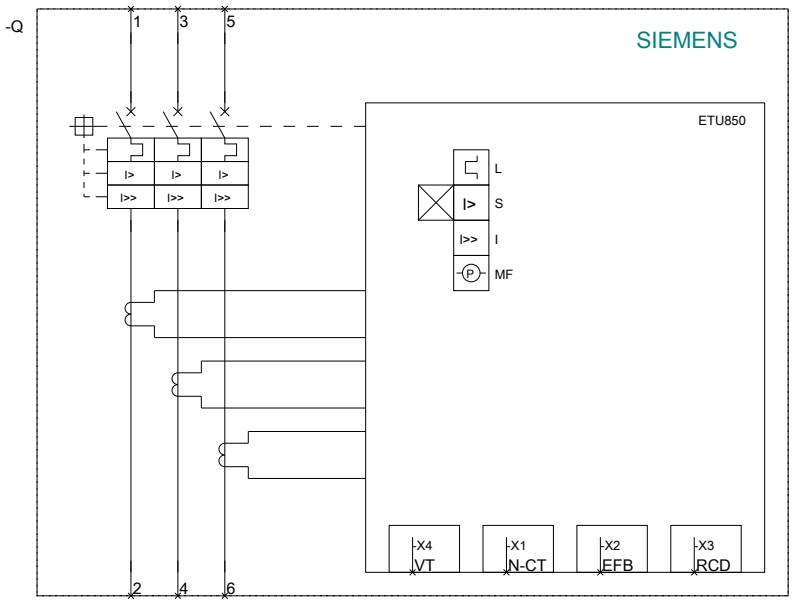

© Copyright Siemens AG

последнее изменение: 12.04.2016

Возможны изменения.
© Copyright Siemens AG