Лист тех. данных 3VA5225-6EC31-0BF0



авт. выключатель 3VA5 UL типоразм. 250 класс коммутационной способности H 65 кА @ 480 В 3-пол., защита оборудования TM230, FTAM, In = 250 A защита от перегрузки фикс. значение Ir = 250 A защита от коротких замыканий Ii = 5...10 x In без выводов

версия	
торговая марка изделия	SENTRON
наименование изделия	Компактный авт. выключатель
наименование изделия / согласно файлу UL	HFAS
исполнение изделия	Защита установки
исполнение выключателя нагрузки / согласно UL 489 / автоматический выключатель для систем нагрева, кондиционирования воздуха и охлаждения (тип HACR)	Да
исполнение выключателя нагрузки / согласно UL 489 / автоматический выключатель типа high intensity discharge (HID)	Нет
исполнение выключателя нагрузки / согласно UL 489 / автоматический выключатель типа switching duty (SWD)	Нет
исполнение расцепителя макс. тока	TM230
функция защиты расцепителя макс. тока	LI
число полюсов	3
исполнение вспомогательного расцепителя	расцепитель мин. напряжения (UVR)
исполнение вспомогательного выключателя	1 доп. контакт + 1 сигн. контакт расцепления HQ
Общие технические данные	
напряжение развязки / расчетное значение	800 V
рабочее напряжение / при постоянном токе / расчетное значение	750 V
рабочее напряжение / при переменном токе / расчетное значение	690 V
мощность потерь \[Вт] / макс.	58 W
мощность потерь \[Вт] / при расчетном значении тока / при переменном токе / в теплом рабочем состоянии / на каждый полюс	19,33 W
механический срок службы (коммутационных циклов) / типичный	20 000
коммутационная износостойкость / при AC-1 / при 380/415 В	8 000
коммутационная износостойкость / при AC-1 / при 690 В	4 000
коммутационная износостойкость / при 480 В	8 000
коммутационная износостойкость / при 600 В	4 000
характеристика изделия / для нейтрального провода / с возможностью дооснащения / защита от коротких замыканий и перегрузки	Нет
исполнение контроля замыканий на землю	отсутств.
функция изделия	
● функция связи	Нет
● прочие измерительные функции	Нет
Масса нетто ME	2.04 kg

© Copyright Siemens

электричество	
маркировка / согласно UL 489 / выключатель 100% номинала	Нет
рабочий ток	
● при 40 °C	250 A
● при 45 °C	244 A
● при 50 °C	239 A
● при 55 °C	233 A
● при 60 °C	227 A
● при 65 °C	222 A
● при 70 °C	216 A
Коммутационная способность IEC 60947	
класс коммутационной способности автоматического выключателя	B
ном. предельная отключающая способность при коротком замыкании (Icu)	
● при 240 В	100 kA
● при 415 В	70 kA
● при 690 В	10 kA
ном. рабочая отключающая способность при коротком замыкании (Ics)	
● при 240 В	100 kA
● при 415 В	70 kA
● при 690 В	10 kA
включающая способность при коротком замыкании (Icm)	
● при 240 В	220 kA
● при 415 В	154 kA
● при 690 В	17 kA
исполнение защиты от коротких замыканий	значения коммутационной способности для сетей постоянного тока указаны в техническом описании компактного авт. выключателя 3VA; соответствующая ссылка приведена в последнем разделе, см. "Сервис и поддержка"
Коммутационная способность UL 489	
отключающая способность по току	
● при 240 В	100 kA
● при 480 В	65 kA
● при 600 В	25 kA
Настраиваемые параметры	
регулируемый порог срабатывания тока уставки (Ir) / расцепителя типа L / при характеристике I2t	
● мин.	250 A
● макс.	250 A
регулируемое время задержки при достижении порога срабатывания (tr) / при расцеплении типа L / при характеристике I2t	
● мин.	1 s
● макс.	1 s
регулируемый порог срабатывания тока уставки (Ii) / при расцеплении типа I	
● мин.	1 250 A
● макс.	2 500 A
регулируемое абсолютное значение ном. тока (InN) / при расцеплении типа N	
● мин.	0 A
● макс.	0 A
функция изделия / защита от замыканий на землю	Нет
Механическая конструкция	
компонент изделия	
● расцепитель мин. напряжения	Да
● расцепитель напряжения	Нет
● сигнализатор срабатывания	Да
высота \[дюймов]	7,28 in
высота	185 mm
ширина \[дюймов]	4,13 in

© Copyright Siemens

ширина	105 mm
глубина \[дюймов]	3,27 in
глубина	83 mm
связи	
расположение разъема питания / для главной цепи	Без подсоединения
исполнение разъема питания / для главной цепи	без
Вспомогательный контур	
число переключающих контактов / для вспомогательных контактов	2
Аксессуары	
дополнение изделия / опциональный / электропривод	Да
заводской номер изделия	
● базового выключателя, входящего в комплект поставки	3VA52256EC310AA0
● встроенных вспомогательных выключателей/ выключателей сигнализации	3VA9988-0AA12
● встроенных вспомогательных выключателей/ выключателей сигнализации	3VA9988-0AB12
● встроенных вспомогательных расцепителей	3VA9608-0BB11
условия окружающей среды	
степень защиты IP / с лицевой стороны	IP40
окружающая температура	
● при эксплуатации / мин.	-25 °C
● при эксплуатации / макс.	70 °C
● при хранении / мин.	-40 °C
● при хранении / макс.	80 °C
Сертификаты	
справочный идентификатор / согласно МЭК 81346-2:2009	Q

General Product Approval

Confirmation Miscellaneous

General Product Approval	EMC	Declaration of Conformity	Marine / Shipping	other

Miscellaneous

other

Confirmation Miscellaneous

Дополнительная информация

Информация об упаковке
Информация об упаковке
Information- and Downloadcenter (Catalogs, Brochures,…)
http://www.siemens.com/lowvoltage/catalogs
Industry Mall (Online ordering system)
https://mall.industry.siemens.com/mall/ru/ru/Catalog/product?mlfb=3VA5225-6EC31-0BF0
Service&Support (Manuals, Certificates, Characteristics, FAQs,...)
https://support.industry.siemens.com/cs/ww/ru/ps/3VA5225-6EC31-0BF0
Image database (product images, 2D dimension drawings, 3D models, device circuit diagrams, ...)

© Copyright Siemens

http://www.automation.siemens.com/bilddb/cax_en.aspx?mlfb=3VA5225-6EC31-0BF0
CAx-Online-Generator
http://www.siemens.com/cax
Tender specifications
http://www.siemens.com/specifications

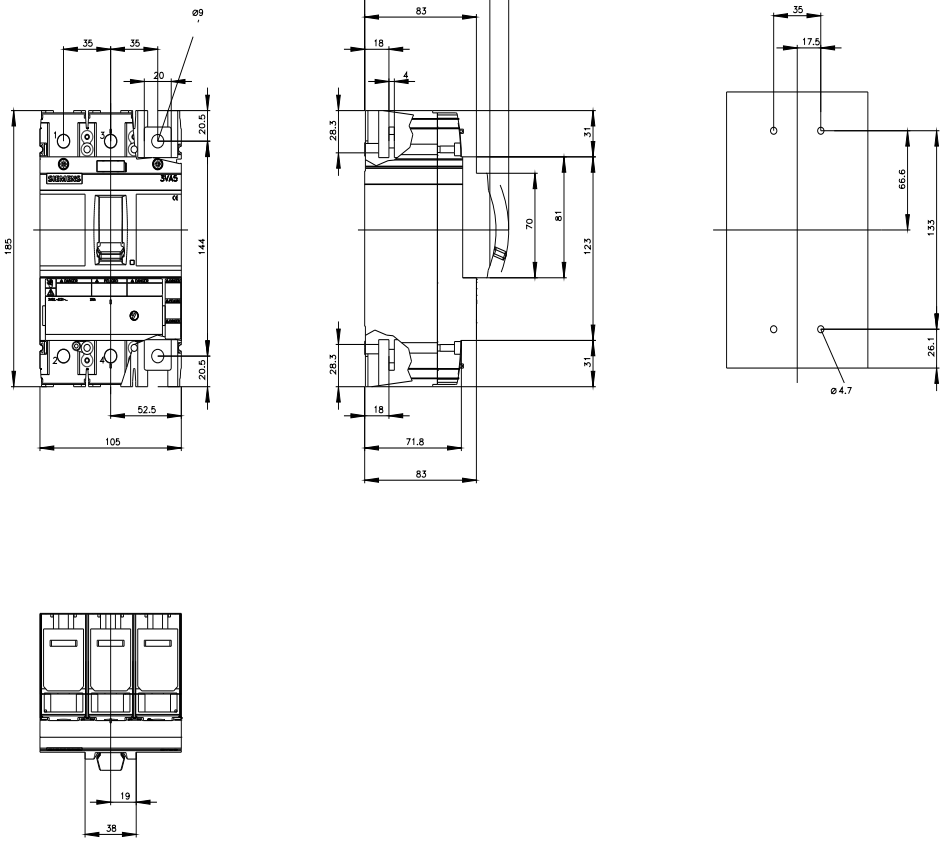

© Copyright Siemens

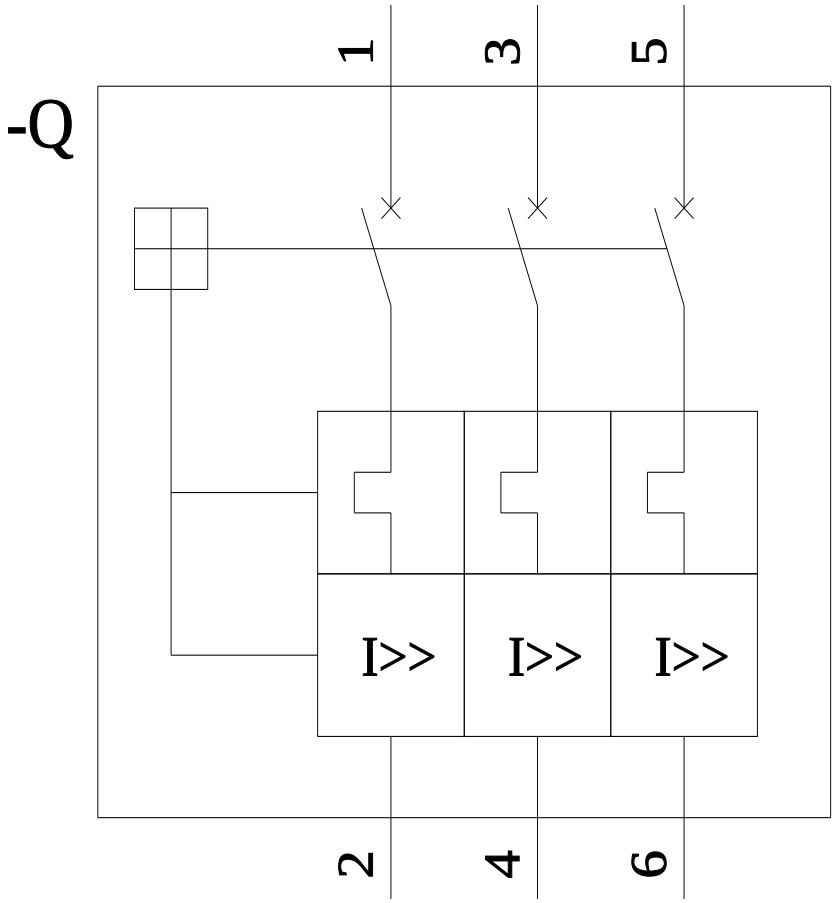

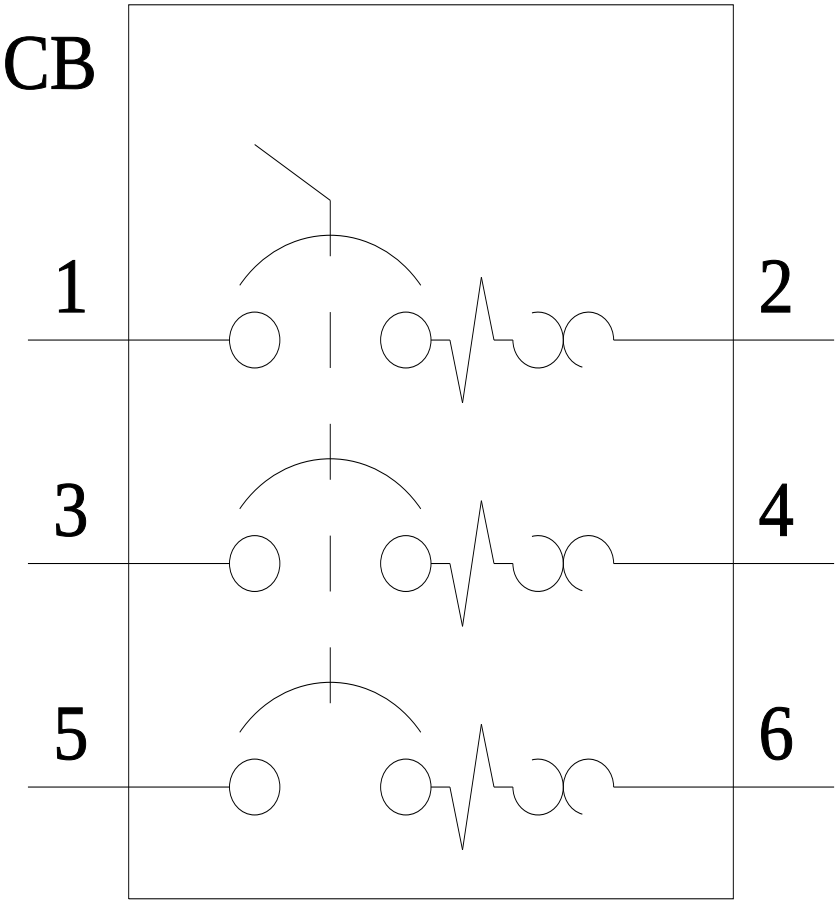

последнее изменение: 17.08.2022

© Copyright Siemens

© Copyright Siemens