SIEMENS

Лист тех. данных 3VA9253-0QB00



удлинительная соед. пластина фронт., 3 шт. принадлежность для: 3VA1 250

версия	
торговая марка изделия	SENTRON
принадлежности	удлинительная соед. пластина
Механическая конструкция	
Масса нетто ME	257 g

Сертификаты

General Product Approval					EMV
Miscellaneous	EAC	Confirmation	CE EG-Konf.	UKCA	RCM

Test Certificates	Maritime application	other		Environment	
Type Test Certificates/Test Report	Lloyd's Register LRS	Miscellaneous	Confirmation	Environmental Confirmations	Environmental Confirmations

Дополнительная информация

Информация об упаковке
Информация об упаковке
Information for data generation and storage
https://support.industry.siemens.com/cs/ww/en/view/109995012
Information- and Downloadcenter (Catalogs, Brochures,…)
https://www.siemens.com/lowvoltage/catalogs
Industry Mall (Online ordering system)
https://mall.industry.siemens.com/mall/ru/ru/Catalog/product?mlfb=3VA9253-0QB00
Service&Support (Manuals, Certificates, Characteristics, FAQs,...)
https://support.industry.siemens.com/cs/ww/ru/ps/3VA9253-0QB00
Image database (product images, 2D dimension drawings, 3D models, device circuit diagrams, ...)
https://www.automation.siemens.com/bilddb/cax_en.aspx?mlfb=3VA9253-0QB00
CAx-Online-Generator
https://www.siemens.com/cax
Tender specifications
https://www.siemens.com/specifications

© Copyright Siemens

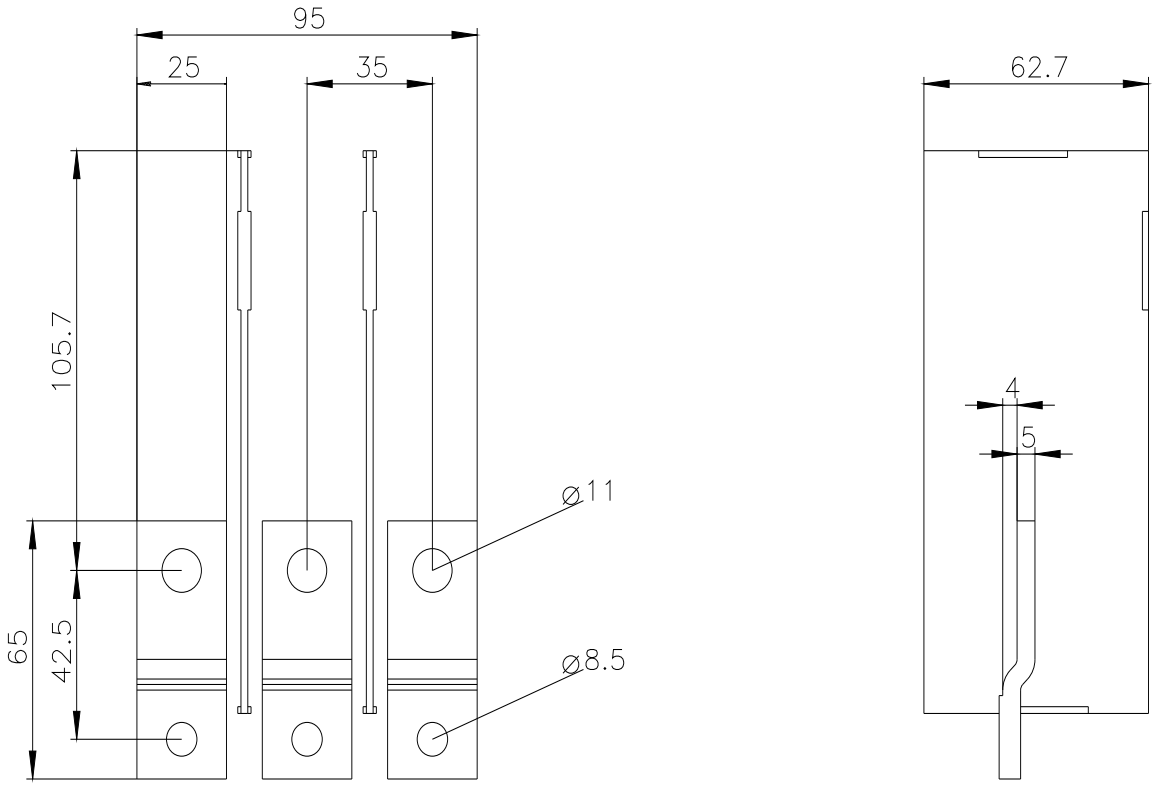

последнее изменение: 26.05.2025

© Copyright Siemens

.
© Copyright Siemens