PROMENERGO АВТОМАТИКА
zakaz@proenergo.ru
+7 (495) 565-31-34

SIEMENS

Лист тех. данных 3VA9253-0SB10



лицевая рамка 104,6 x 45,65 мм (Ш x В) принадлежность для: авт. выключатель, 3-пол. без доступа к термомагнитному расцепителю 3VA1 250, для установленного снизу модуля дифф. тока RCD520 250, 3-пол., 3VA9213-0RL20 RCD820 160, 3-пол., 3VA9123-0RL30 RCD820 250, 3-пол., 3VA9223-0RL30

версия	
торговая марка изделия	SENTRON
наименование изделия	Принадлежности
исполнение изделия	лицевая рамка для дверного проема
принадлежности	лицевая рамка для дверного проема
Механическая конструкция	
масса нетто	44 g
Дополнительная информация	

Информация об упаковке
Информация об упаковке
Information- and Downloadcenter (Catalogs, Brochures,…)
http://www.siemens.com/lowvoltage/catalogs
Industry Mall (Online ordering system)
https://mall.industry.siemens.com/mall/ru/ru/Catalog/product?mlfb=3VA9253-0SB10
Service&Support (Manuals, Certificates, Characteristics, FAQs,...)
https://support.industry.siemens.com/cs/ww/ru/ps/3VA9253-0SB10
Image database (product images, 2D dimension drawings, 3D models, device circuit diagrams, ...)
http://www.automation.siemens.com/bilddb/cax_en.aspx?mlfb=3VA9253-0SB10
CAx-Online-Generator
http://www.siemens.com/cax
Tender specifications
http://www.siemens.com/specifications

© Copyright Siemens

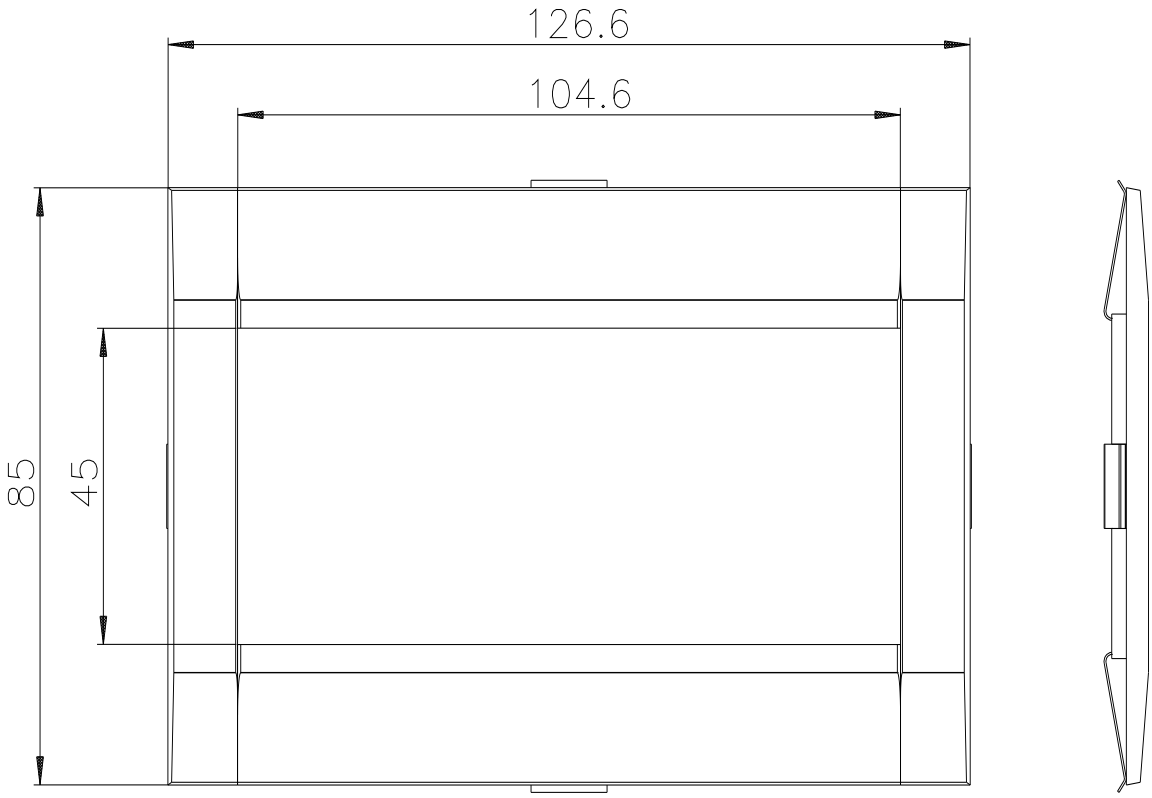

последнее изменение: 21.07.2022

© Copyright Siemens

© Copyright Siemens