Лист тех. данных 3VA9263-0QC00



расширительная соед. пластина фронт., 3 шт. принадлежность для: 3VA2100/160/250

версия	
торговая марка изделия	SENTRON
наименование изделия	Принадлежности
исполнение изделия	расширительная соед. пластина
принадлежности	расширительная соед. пластина

Дополнительная информация

Информация об упаковке
Информация об упаковке
Information- and Downloadcenter (Catalogs, Brochures,…)
http://www.siemens.com/lowvoltage/catalogs
Industry Mall (Online ordering system)
https://mall.industry.siemens.com/mall/ru/ru/Catalog/product?mlfb=3VA9263-0QC00
Service&Support (Manuals, Certificates, Characteristics, FAQs,...)
https://support.industry.siemens.com/cs/ww/ru/ps/3VA9263-0QC00
Image database (product images, 2D dimension drawings, 3D models, device circuit diagrams, ...)
http://www.automation.siemens.com/bilddb/cax_en.aspx?mlfb=3VA9263-0QC00
CAx-Online-Generator
http://www.siemens.com/cax
Tender specifications
http://www.siemens.com/specifications

© Copyright Siemens

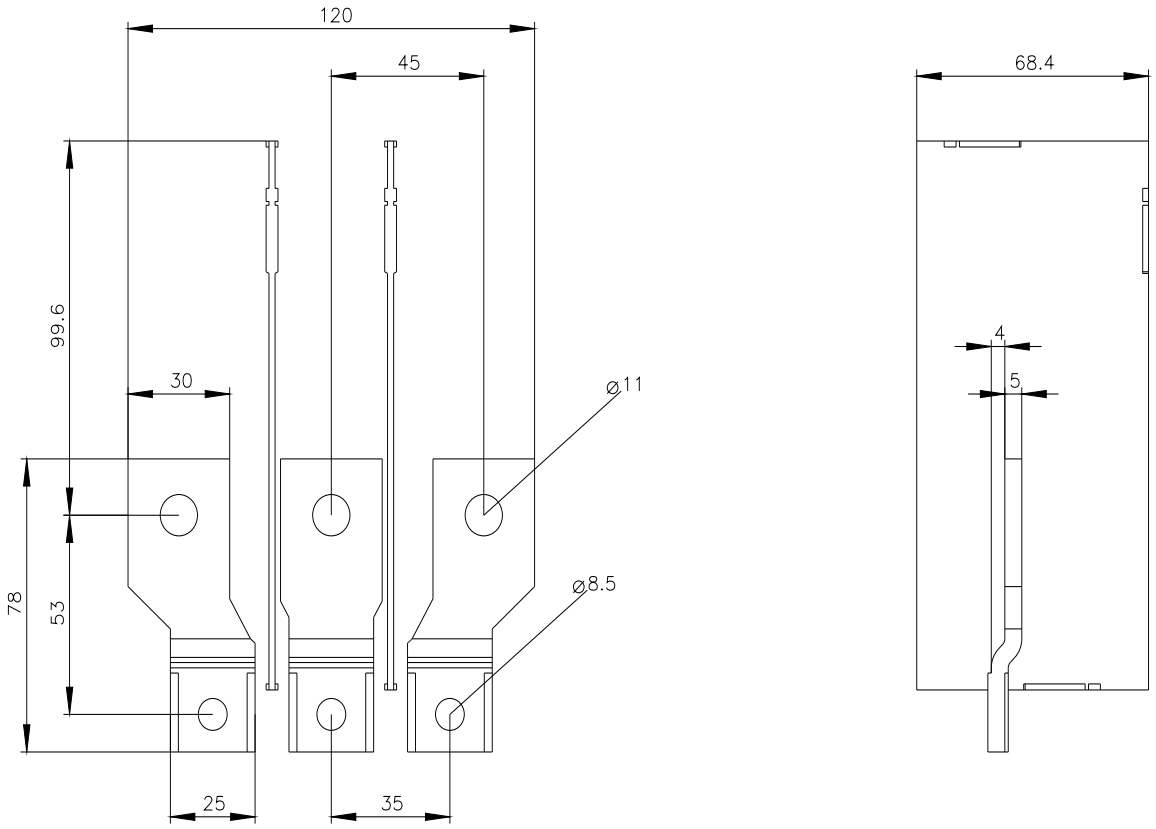

последнее изменение: 19.08.2022

© Copyright Siemens

© Copyright Siemens