SIEMENS

Лист тех. данных 3VL9300-3ML00

ACCESSORY FOR VL160X, VL160, VL250, STORED ENERGY OPERATOR 42-48V AC/DC

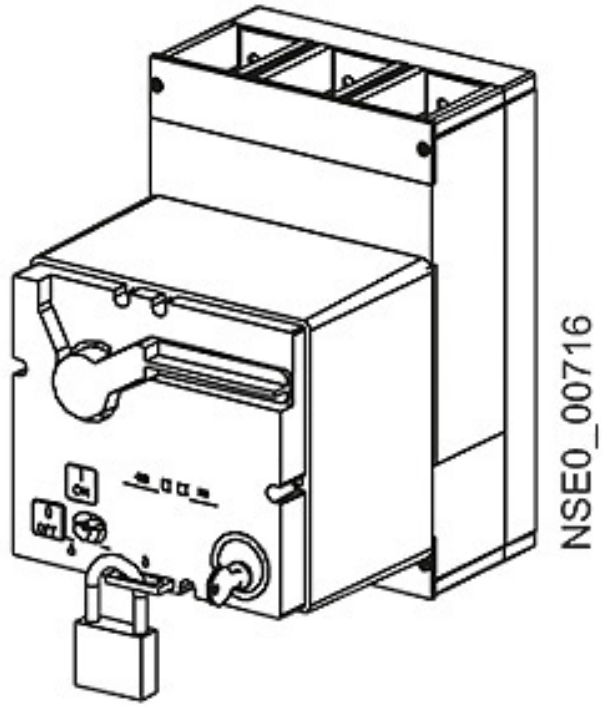

версия		
Фирменное название продукта		SENTRON
Исполнение коммутационного привода		Электропривод с пружинным аккумулятором
Общие технические данные		
Полное время отключения / типовое	s	5
Частота коммутации / максимальное	1/h	120
напряжение		
исполнение устройства защиты / для внешнего вспомогательного электропитания / необходимое		Предохранитель NEOZED (gL/gG): 4 A/автоматический выключатель, хар. C: 4 A
Коэффициент рабочего диапазона, управляющее напряжение питания, расчетное значение		
• при переменном токе / при 60 Гц / исходное значение		0,85
• при переменном токе / при 60 Гц / конечное значение		1,1
• при постоянном токе / исходное значение		0,85
• при постоянном токе / конечное значение		1,1
класс защиты		

Возможны изменения.
© Copyright Siemens AG

Степень защиты IP		IP30
электричество		
Время включения / типовое	s	0,1
текущий контроль		
Рабочая кажущаяся мощность	V·A	100
Управляющее напряжение питания		
• при постоянном токе / расчетное значение / минимально	V	48
• при постоянном токе / расчетное значение / максимальное	V	42
• при переменном токе / при 50 Гц / расчетное значение / минимально	V	42
• при переменном токе / при 50 Гц / расчетное значение / максимальное	V	48
• при переменном токе / при 60 Гц / расчетное значение / минимально	V	42
• при переменном токе / при 60 Гц / расчетное значение / максимальное	V	48
Коэффициент рабочего диапазона, управляющее напряжение питания, расчетное значение / при переменном токе / при 50 Гц		
• исходное значение		0,85
• конечное значение		1,1
Аксессуары		
Комплектующие		Принадлежности для VL160X, VL160, VL250
связи		
Поперечное сечение подключаемого провода / многопроводный		
• минимально	mm²	0,75
• максимальное	mm²	1,5
Длина оголенного провода	mm	10
Поперечное сечение подключаемого провода		
• однопроводный		
— минимально	mm²	0,75
— максимальное	mm²	1,5
• тонкопроволочный / с обработкой концов жил		
— минимально	mm²	0,75
— максимальное	mm²	1,5
Крутящий момент затяжки		
• минимально	N·m	1
• максимальное	N·m	1,2

Возможны изменения.
© Copyright Siemens AG

Механическая конструкция

Высота	mm	103
Ширина	mm	98
Глубина	mm	166
вес-нетто	g	2 810

условия окружающей среды

Температура окружающей среды		
• во время эксплуатации / минимально	°C	-25
• во время эксплуатации / максимальное	°C	70
• во время хранения / минимально	°C	-40
• во время хранения / максимальное	°C	80

Сертификаты

Условное обозначение		
• согласно DIN EN 61346-2		M
• согласно DIN EN 81346-2		M

General Product Approval	EMC	Declaration of Conformity	Test Certificates	Shipping Approval
sonstig	C-TICK	EG-Konf.	spezielle Prüfbescheinigungen	BUREAU VERITAS

Shipping Approval			other		
PRS	RINA	RMRS	Bestätigungen	Umweltbestätigung	sonstig

Дополнительная информация

Information- and Downloadcenter (Catalogs, Brochures,…)
http://www.siemens.com/lowvoltage/catalogs

Industry Mall (Online ordering system)
https://eb.automation.siemens.com/mall/en/WW/Catalog/Product/3VL93003ML00

Service&Support (Manuals, Certificates, Characteristics, FAQs,...)
http://support.automation.siemens.com/WW/view/en/3VL93003ML00/all

Image database (product images, 2D dimension drawings, 3D models, device circuit diagrams, ...)
http://www.automation.siemens.com/bilddb/cax_en.aspx?mlfb=3VL93003ML00

CAx-Online-Generator
http://www.siemens.com/cax

Tender specifications
http://ausschreibungstexte.siemens.com/tiplv

Возможны изменения.
© Copyright Siemens AG

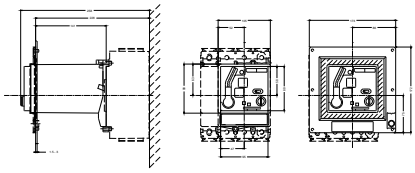

последнее изменение: 12.04.2016

Возможны изменения.
© Copyright Siemens AG