SIEMENS

Лист тех. данных 3VT9500-6AE00

SIGNAL MODULE VT1000, VT1600 3-POLE, W/O PROTECTION FOR OVERCURRENT TRIP UNIT ETU DP, ETU MP, ETU UP



Рисунок аналогичен

версия		
Фирменное название продукта		SENTRON
Исполнение продукта		Сигнальный модуль

Аксессуары		
Комплектующие		Принадлежность для VT1600

General Product Approval	Declaration of Conformity	Test Certificates		other	
EAC	CE EG-Konf.	Typprüfbescheinigung/Werkszeugnis	spezielle Prüfbescheinigungen	Umweltbestätigung	sonstig

Дополнительная информация

Information- and Downloadcenter (Catalogs, Brochures,…)
http://www.siemens.com/lowvoltage/catalogs

Industry Mall (Online ordering system)
https://eb.automation.siemens.com/mall/en/WW/Catalog/Product/3VT95006AE00

Возможны изменения.
© Copyright Siemens AG

Service&Support (Manuals, Certificates, Characteristics, FAQs,...)
http://support.automation.siemens.com/WW/view/en/3VT95006AE00/all

Image database (product images, 2D dimension drawings, 3D models, device circuit diagrams, ...)
http://www.automation.siemens.com/bilddb/cax_en.aspx?mlfb=3VT95006AE00

CAx-Online-Generator
http://www.siemens.com/cax

Tender specifications
http://ausschreibungstexte.siemens.com/tiplv

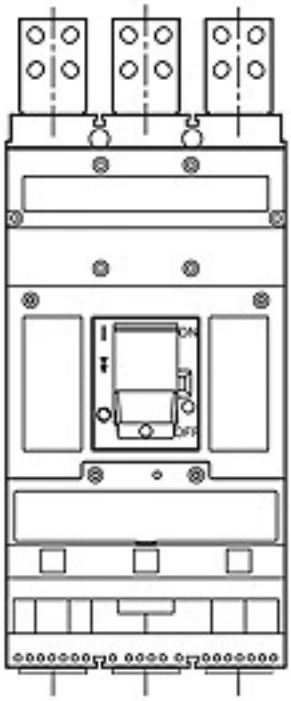

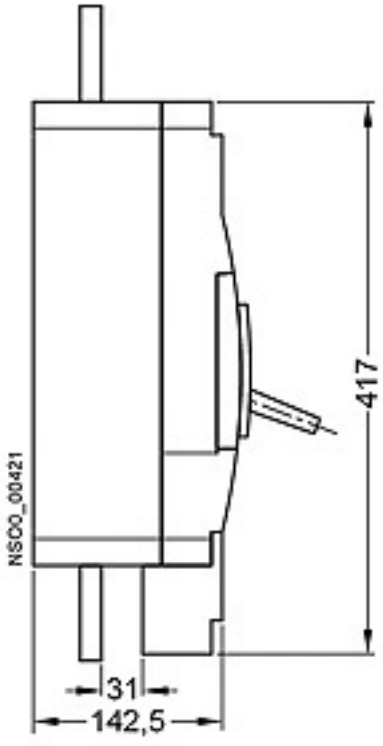

последнее изменение: 12.04.2016

Возможны изменения.
© Copyright Siemens AG