SIEMENS

Лист тех. данных 5SK9011-8KK25



CIRCUIT BREAKER FOR AUXILIARY CIRCUITS +OVERLOAD+SHORT CIRCUIT RELEASE AUXILIARY CURRENT SWITCH 1NO+1NC 1POLE, 2A

версия		
Фирменное название продукта		SENTRON
Наименование продукта		Клеммы защитного выключателя
Общие технические данные		
Число полюсов		1
Класс характеристики срабатывания		прочее
Категория перенапряжения		3
Вид напряжения		AC/DC
напряжение питания		
Напряжение питания / при переменном токе / расчетное значение	V	250
Частота напряжения питания / расчетное значение	Hz	60
класс защиты		
Степень защиты IP		IP20
Класс ограничения энергии		3
рассеивание		
Мощность потерь [Вт]		

Возможны изменения.
© Copyright Siemens AG

• при расчетном токе / при переменном токе / при теплом эксплуатационном состоянии / на полюс	W	0,477
электричество		
Ток / при переменном токе / расчетное значение	A	2
Главная цепь		
рабочее напряжение		
• минимально	V	24
• при переменном токе / при 50/60 Гц / расчетное значение	V	250
Подробнее		
Характеристики продукта / защита от прикосновения		да
Расширение продукта / встраиваемые / дополнительные устройства		да
функция продукта		
Функция продукта / с переключаемой нейтралью		нет
связи		
Поперечное сечение подключаемого провода / многопроводный		
• минимально	mm²	0,75
• максимальное	mm²	1,5
Поперечное сечение подключаемого провода		
• однопроводный		
— минимально	mm²	0,75
— максимальное	mm²	1,5
• тонкопроволочный / с обработкой концов жил		
— минимально	mm²	1
— максимальное	mm²	2,5
Номер AWG / в качестве закодированного поперечного сечения подключаемого провода		
• минимально		14
• максимальное		12
Крутящий момент затяжки / при винтовом соединении		
• минимально	N·m	0,8
Механическая конструкция		
Монтажное положение		любой
Монтажная глубина	mm	92
Число модулей в ширину		1

Возможны изменения.
© Copyright Siemens AG

условия окружающей среды

Степень загрязнения	3

Сертификаты

General Product Approval			Declaration of Conformity	other
CSA	UL	EAC	EG-Konf.	sonstig

Дополнительная информация

Information- and Downloadcenter (Catalogs, Brochures,…)
http://www.siemens.com/lowvoltage/catalogs

Industry Mall (Online ordering system)
https://eb.automation.siemens.com/mall/en/WW/Catalog/Product/5SK90118KK25

Service&Support (Manuals, Certificates, Characteristics, FAQs,...)
http://support.automation.siemens.com/WW/view/en/5SK90118KK25/all

Image database (product images, 2D dimension drawings, 3D models, device circuit diagrams, ...)
http://www.automation.siemens.com/bilddb/cax_en.aspx?mlfb=5SK90118KK25

CAx-Online-Generator
http://www.siemens.com/cax

Tender specifications
http://ausschreibungstexte.siemens.com/tiplv

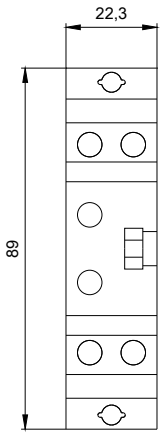

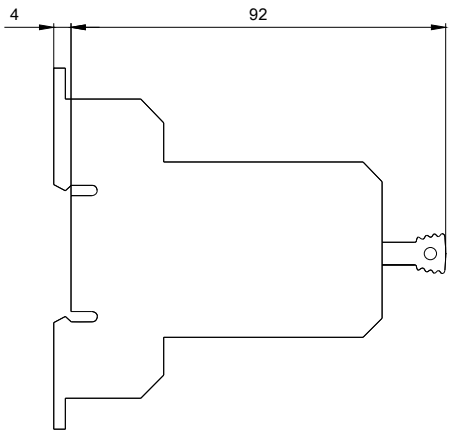

Возможны изменения.
© Copyright Siemens AG

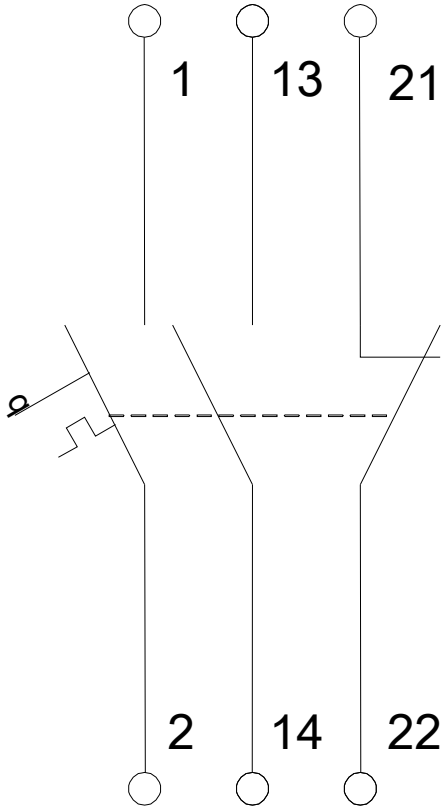

последнее изменение: 12.04.2016

Возможны изменения.
© Copyright Siemens AG