SIEMENS

Лист тех. данных 5SU1354-7KK10

FI/LS-PROTECTOR TYPE A (PSE/SSF), D=70MM IFN 30MA,10KA, 1+N-POLEE C 10A



Рисунок аналогичен

версия		
Фирменное название продукта		SENTRON
Наименование продукта		Авт. выключатель/модульный авт. выключатель для защиты линий
Исполнение продукта		без задержки времени
Общие технические данные		
Число полюсов		2
Число полюсов / примечание		1P+N
Число полюсов / с предохранителями		1
Класс характеристики срабатывания		C
Силовой выключатель / основной тип		5SU1
Механический срок службы (коммутационные циклы) / типовое		10 000
Категория перенапряжения		III
напряжение		
Прочность по отношению к импульсному току / при (8/20) мкс	kA	1
напряжение питания		

Возможны изменения.
© Copyright Siemens AG

Напряжение питания		
• при переменном токе / расчетное значение	V	230
• для испытательных устройств / минимально	V	195
Частота напряжения питания / расчетное значение	Hz	50

класс защиты		
Степень защиты IP		IP20, при установке в распределительном шкафу, с подключенными проводами
Класс ограничения энергии		3

Коммутационная способность		
коммутационная способность по току		
• согласно EN 60898 / расчетное значение	kA	10
• согласно IEC 60947-2 / расчетное значение	kA	15

рассеивание		
Мощность потерь [Вт]		
• при расчетном токе / при переменном токе / при теплом эксплуатационном состоянии / на полюс	W	1,6
• максимальное	W	3,2

электричество		
Аварийный ток расцепления / расчетное значение	mA	30
Расчетный ток In / IEC, DIN/VDE / при 40 Cel	A	9,5
Тип защитного устройства, действующего при появлении тока утечки		A
Ток / при переменном токе / расчетное значение	A	10

Подробнее		
Характеристики продукта / защита от прикосновения		да
Характеристики продукта		
• без галогена		да
• без силикона		да

функция продукта		
Функция продукта / с переключаемой нейтралью		да

число		
Функциональность / для экологической экспертизы / согласно IEC 60068-2-30		26

связи		
Поперечное сечение подключаемого провода / многопроводный		
• минимально	mm²	0,75

© Copyright Siemens AG

• максимальное	mm²	35
Поперечное сечение подключаемого провода		
• однопроводный		
— минимально	mm²	0,75
— максимальное	mm²	35
• тонкопроволочный / с обработкой концов жил		
— минимально	mm²	0,75
— максимальное	mm²	25
Крутящий момент затяжки / при винтовом соединении		
• минимально	N·m	2,5
• максимальное	N·m	3
Положение / сетевого кабеля		выборочно вверху или внизу

Механическая конструкция

Высота	mm	90
Ширина	mm	36
Глубина	mm	77
Монтажное положение		любой
Монтажная глубина	mm	70
Число модулей в ширину		2
вес-нетто	g	274

условия окружающей среды

влияние температуры окружающей среды		влажность: макс. 95%
Температура окружающей среды		
• минимально	°C	-25
• максимальное	°C	55
• во время хранения / минимально	°C	-40
• во время хранения / максимальное	°C	75

Сертификаты

Условное обозначение		
• согласно DIN EN 61346-2		F
• согласно DIN EN 81346-2		F

© Copyright Siemens AG

General Product Approval

CCC IMQ ÖVE VDE sonstig

Declaration of Conformity

EG-Konf.

Дополнительная информация

Information- and Downloadcenter (Catalogs, Brochures,…)
http://www.siemens.com/lowvoltage/catalogs

Industry Mall (Online ordering system)
https://eb.automation.siemens.com/mall/en/WW/Catalog/Product/5SU13547KK10

Service&Support (Manuals, Certificates, Characteristics, FAQs,...)
http://support.automation.siemens.com/WW/view/en/5SU13547KK10/all

Image database (product images, 2D dimension drawings, 3D models, device circuit diagrams, ...)
http://www.automation.siemens.com/bilddb/cax_en.aspx?mlfb=5SU13547KK10

CAx-Online-Generator
http://www.siemens.com/cax

Tender specifications
http://ausschreibungstexte.siemens.com/tiplv

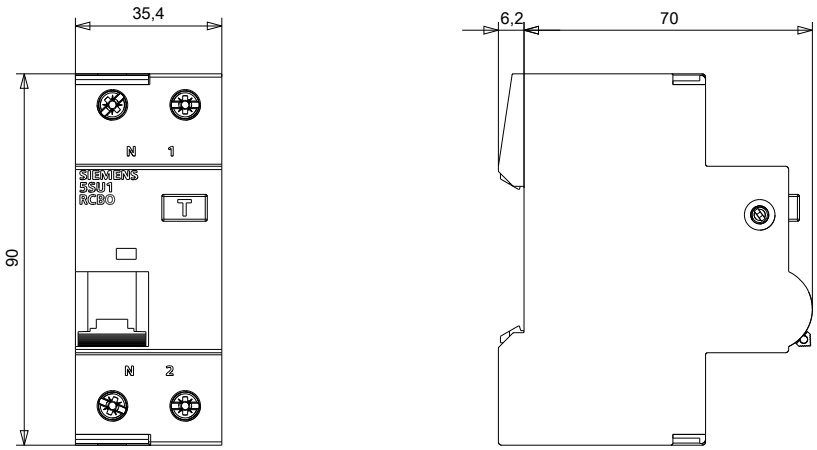

Возможны изменения.
© Copyright Siemens AG

последнее изменение: 12.04.2016

Возможны изменения.
© Copyright Siemens AG